NEJPRODÁVANĚJŠÍ BATERIE V ČESKÉ A SLOVENSKÉ REPUBLICE

novaservis
QUALITY & DESIGN

2019

KATALOG / CENÍK
CATALOGUE / PRICE LIST
КАТАЛОГ / ПРЕЙСКУРАНТ

ČESKÝ VÝROBCE • CZECH PRODUCER

CENOVÁ MAPA VODOVODNÍCH BATERIÍ NOVASERVIS

PRICE MAP OF MIXERS NOVASERVIS • КАРТА ЦЕН СМЕСИТЕЛЕЙ НОВАСЕРВИС

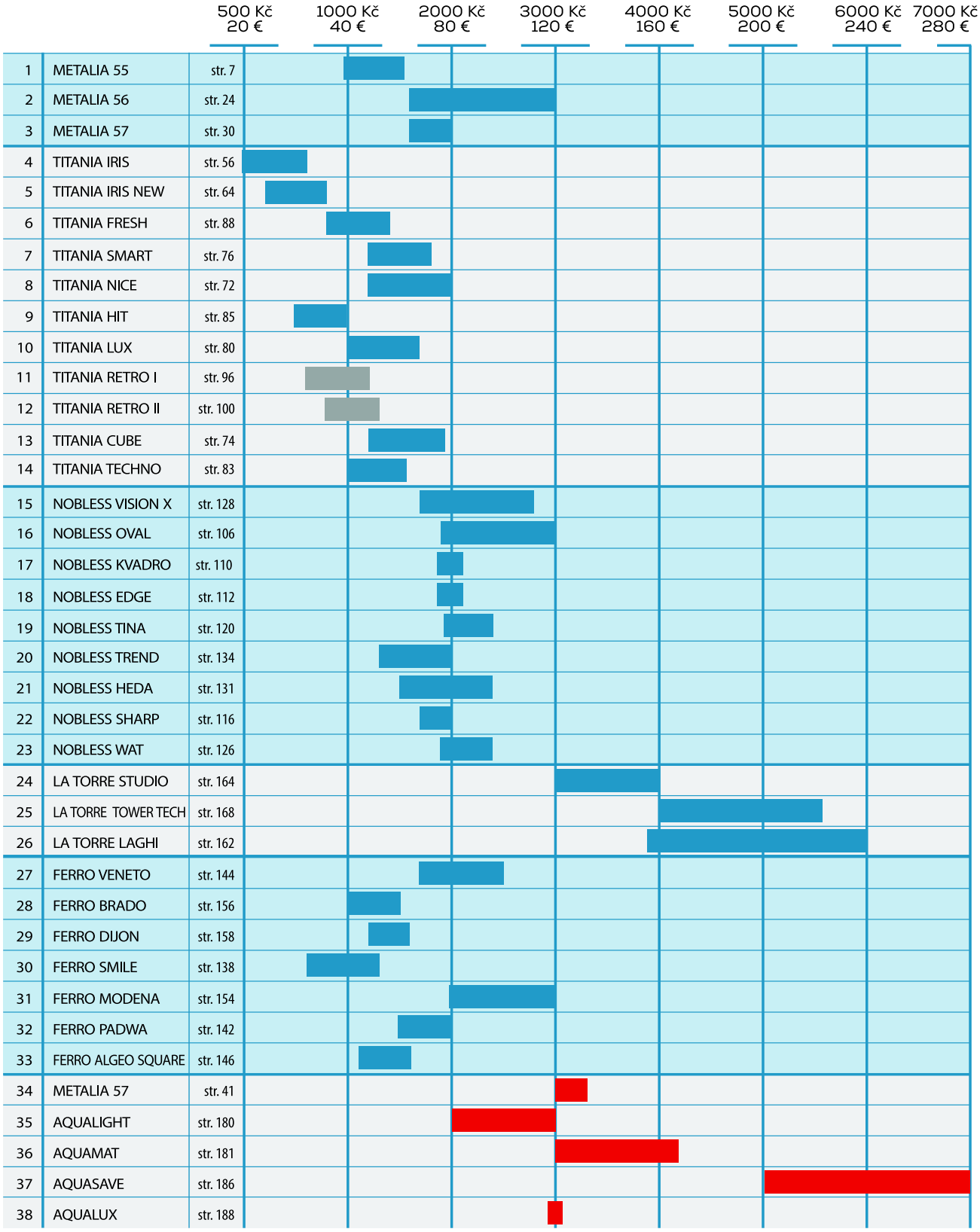

Políčko udává cenové rozpětí 4 základních baterií každé řady • The box gives the price range of 4 basic mixers in every line • Клетка определяет ценовой диапазон 4 смесителей каждой линии

Legenda • Legend • Условные обозначения:

- baterie pákové • single lever mixers • одноручажные смесители
- baterie kohoutové • cock mixers • кран-буксовые смесители
- baterie termostatické • thermostatic mixers • термостатические смесители

Příklad:
Example:
Пример

Ceny jsou včetně DPH
Prices are inclusive of VAT
Цены включая НДС

novaservis
QUALITY & DESIGN

NEJVĚTŠÍ VÝBĚR BATERIÍ NA TRHU • THE BIGGEST MIXERS PRODUCER ON THE MARKET • САМЫЙ БОЛЬШОЙ ПРОИЗВОДИТЕЛЬ СМЕСИТЕЛЕЙ НА РЫНКУ

HRANA
KONCEPT

SET069/36,0

Nastavitelné

A: 1050 - 1250 mm
B: 50 - 80 mm

Sprchová souprava
+ sprchová baterie
s horním vývodem
36062/1,0
Nobless Edge

výška
1050 - 1250 mm

(str. 194)

RAM205,0
20 cm
RUPV/244,0
45 X 45 cm
(str. 229, 225)

66531,0
(str. 332)

2850R,0
s dvoucestným
ventilem
(str. 186)

2860/1,0
(str. 186)

98801/1,0
bez výpusti
(str. 74)

36001/1,0
bez výpusti
(str. 112)

OBSAH • TABLE OF CONTENTS • СОДЕРЖАНИЕ

Vodovodní baterie METALIA Mixers METALIA Смесители METALIA	Metalia 55	55000	8 - 23
	Metalia 56	56000	24 - 29
	Metalia 57	57000	30 - 44
	Podomítkové boxy - kaskády built-in boxes for waterfall mixers монтажные коробки для встроенных каскадных смесителей		45 - 50
	Výtoková ramínka Metalia a Titania IRIS Spouts for Metalia and Titania Iris • Изливы Metalia и Titania Iris		51 - 53
Vodovodní baterie TITANIA Mixers TITANIA Смесители TITANIA	Titania IRIS	92000	56 - 63
	Titania IRIS NEW	94400	64 - 70
	Titania NICE	97000	71 - 73
	Titania CUBE	98800	74 - 75
	Titania SMART	98000	76 - 78
	Titania LUX	91000	79 - 82
	Titania TECHNO	95000	83 - 84
	Titania HIT	95500	85 - 87
	Titania FRESH	96000	88 - 95
	Titania Retro I	99000	96 - 99
	Titania Retro II	99100	100 - 103
Vodovodní baterie NOBLESS Mixers NOBLESS Смесители NOBLESS	Nobless OVAL	32000	106 - 108
	Nobless KVADRO	35000	109 - 111
	Nobless EDGE	36000	112 - 115
	Nobless SHARP	37000	116 - 118
	Nobless TINA	38000	119 - 124
	Nobless WAT	39000	126 - 127
	Nobless VISION X	42000	128 - 130
	Nobless HEDA	40000	131 - 133
	Nobless TREND	41000	134 - 135
Vodovodní baterie FERRO Mixers FERRO Смесители FERRO	Ferro SMILE	71000	138 - 140
	Ferro PADWA	73000	141 - 143
	Ferro VENETO	75000	144 - 145
	Ferro ALGEO SQUARE	82000	146 - 149
	Ferro KUCHYŇSKÉ BATERIE	70000	150 - 152
	Ferro MODENA	79000	153 - 155
	Ferro BRADO	80000	156 - 157
	Ferro DIJON	81000	158 - 159
Vodovodní baterie LA TORRE Mixers LA TORRE Смесители LA TORRE	La Torre LAGHI	44000	162 - 163
	La Torre STUDIO	31000	164 - 166
	La Torre SPLIT	5000	167
	La Torre TOWER-TECH	12000	168 - 175
	Výtoková ramínka La Torre, příslušenství, Dekalko Spouts La Torre • Изливы La Torre		176 - 177
Termostatické vodovodní baterie Thermostatic mixers Термостатические смесители	AQUALIGHT	2500	180
	AQUAMAT	2600	181 - 185
	AQUASAVE	2700	186 - 187
	AQUALUX	2800	188 - 189
Sprchový program Shower programme Душевая программа	Sprchové sety Shower sets • Душевые комплекты		192 - 202
	Koupelnové sady Bathroom set • Комплект для ванной		203
	Sprchové soupravy Shower sets • Душевые комплекты		204 - 207
	Posuvné držáky sprchy Adjustable shower Holders • Подвижные держатели душа		208 - 211
	Sprchové růžice Shower Heads • Душевые лейки		212 - 218

Shower Hoses Душевые шланги	Držáky sprchy Shower Holders • Подвижные держатели душа		219 - 221
	Sprchové hadice Shower Hoses • Душевые шланги		222 - 223
	Růžice pevné sprchy Fixed Shower Heads • Душевые лейки		224 - 227
	Ramena pevné sprchy Fixed Shower Arm • Трубчатые держатели для верхнего душа		228 - 229
Otopná tělesa Heating elements Отопительные приборы	Otopná tělesa		232 - 235
	Koupelnové doplňky na otopná tělesa - Metalia Accessories for heating elements • Аксессуары для полотенцесушителей		236 - 237
Koupelnové doplňky Metalia Bathroom accessories Аксессуары для ванных комнат	Metalia drátěný program Wire programme • Проволочная программа	6000	240 - 244
	Metalia 1	6100	245 - 256
	Metalia 2	6200	258 - 262
	Metalia 3	6300	264 - 270
	Metalia 4	6400	271 - 275
	Metalia 9	0900	276 - 279
	Metalia 10	0000	280 - 283
	Metalia 11	0100	284 - 291
	Metalia 12	0200	292 - 299
	Koupelnová světla Metalia		300
Invalidní program Sanitary programme Инвалидная программа	Invalidní program	R66000	304 - 307
Hotelový program Hotel programme Гостиничня программа	Hotelový program	6900	309 - 313
Koupelnové doplňky Titania Bathroom accessories Аксессуары для ванных комнат	Yacore	65500	316 - 322
	Anet	66300	323 - 325
	Elis	66400	326 - 329
	Kate	66500	330 - 332
	Naty	66600	333 - 335
	Mephisto	6800	337 - 339
	Orfeus	6900	340 - 342
Zahradní program Garden Programme Садовая программа	Zahradní program Novaservis		346 - 353
WC Sedátka WC Seats Сиденья для унитаза	WC sedátka Novaservis		356 - 361
Výstavní panely Display panels Стенды	Výstavní panely		363 - 367
Dřezy Sink Мойки	Dřezy, sifony ke dřezům		370 - 379
	Granitové dřezy, sifony		380 - 381
Instalatérský program Plumbing programme Водопроводная программа	Rozdělovače pro otopné systémy Manifolds for heating systems Распределительные коллекторы		384 - 392
	Termostaty, teploměry a regulátory		393
	Kohouty Valves • Краны		396 - 401
	Plynové kohouty a hadice Gas taps and hoses Газовые шаровые краны и шланги		402

Instalatérský program
Plumbing programme
Водопроводная программа

Filtry 403 - 404
Filter • Фильтры
Baterie s tlačným ventilem 405
Rohové ventily 406 - 408
Angle valve • Угловые вентили
Kohouty SCHLÖSSER 409 - 410
Valves Schlösser • Краны Schlösser
Pračkové hadice 411
Hoses for washing-machines • Шланги для стиральных машин
Přívodní hadičky 412 - 413
Inlet hoses • Подводки
Výpusti (clik - clak) 414 - 415
Water drain plugs • Выпуски
Spořiče vody 416
Water saving aerators
Водосберегающие аераторы
Sifony 418 - 424
Waste Traps • Сифоны

Instalatérský program
Plumbing programme
Водопроводная программа

Oběhová čerpadla 426
Circulation pump - Циркуляционный насос
Vodoměry, manometry a teploměry 427 - 428
Water meters, manometers, thermometers
Счетчики воды, манометры и термометры
Příslušenství k radiátorům 429 - 432
Accessories for radiators • Аксессуары для радиаторов
Solární tvarovky 433
Solar fittings
Солярные фитинги

Instalatérský program
Plumbing programme
Водопроводная программа

Mosazné tvarovky 434 - 439
Brass fittings • Латунные фитинги
Mosazné tvarovky chromované 440 - 441
Brass fittings chrome • Латунные американки хромированные
Teflonové pásky 441
Plumber teflon tape • Лента тефлоновая

Náhradní díly
Spare parts
Запасные части

Instalatérský program 444 - 446
Waste Traps • Водопроводный материал
WC Sedátka 447
WC Seats • Сиденья для унитаза
Vodovodní baterie 448 - 460
Mixers • Смесители
Rozdělovače 460 - 463
Manifolds • Распределительные коллекторы
Koupelnové doplňky 464 - 467
Bathroom accessories • Аксессуары для ванных комнат

Kontakty, obchodní podmínky 468 - 469
Rejstřík 470

Vysvětlivky k piktogramům:

NEW Novinka
Termostatická baterie
COLD TOUCH Chladný povrch ter-mostatické baterie
EASY CLICK Snadná montáž WC sedátka - EASY CLICK
Koupelnové doplňky „nalep nebo vrtej"
1 sprcha - počet funkcí
ÚSPORA VODY AŽ 50% ECO spořivá kartuše
Kuchyňská baterie se sklopným ramenem
ECO Přisávání vzduchu do sprchové růžice - ECO
Pomalu padající WC sedátko, cca 4 sec.
ANTI-TWIST nepřekrucovací hadice
PRODLOUŽENÁ ZÁRUKA 7 LET Délka prodloužené záruky

Sazba DPH v CZK je 21 % v EUR 20 %.
Value added tax is 20 %.
НДС ставка 20 %.

KVALITA GARANTOVÁNA CTI ČR

Ceny platné od 1. 2. 2019.
Prices are valid from 1. 2. 2019.
Цены вступают в силу с 1. февраля 2019г.

METALIA

NEJPRODÁVANĚJŠÍ ČESKÉ BATERIE

Vodovodní baterie METALIA jsou českým výrobkem, který si svojí spolehlivostí, příznivou cenou a atraktivním designem získává mnohé zákazníky a odvážně konkuruje renomovaným zahraničním značkám. Tyto baterie jsou předurčeny pro domácnosti, stavby i developerské projekty. Baterie jsou osazeny odolnou a bezpečnou ovládací keramickou kartuší KEROX. Kartuše mají buď standardní nebo úspornou polohovací variantu. Baterie Metalia jsou vyráběny také v žádané termostatické variantě nebo jako praktický podomítkový box. Barevné provedení: chrom, bílá - chrom, satino. Rozteč 100 a 150 mm. Pro delší životnost baterie a komfort užívání doporučujeme montáž vodovodního filtru. Prodloužená záruka - 7 let na kartuši.
Vodovodní baterie Metalia doporučuje český Cech topenářů a instalatérů.

ATTRACTIVE, HIGH QUALITY MIXERS AT AFFORDABLE PRICES

Single-lever mixers METALIA are Czech products that get over a large quantity of customers through their eminent reliability, favourable prices and attractive design and thanks to this fact bravely compete with reputable foreign trade marks. Metalia mixers are determinate to households, constructions and development projects. Mixers have resistant and safety control ceramic cartridge KEROX. The cartridges have either standard or economic position. We also started production of Metalia thermostatic mixers and practical built-in boxes. Colour finish: chrome, white – chrome, satin. Spacing 100 and 150mm. We recommend mounting of plumbing filter for longer working life and more comfortable usage. The guarantee is 7 years to cartridge.
Mixers Metalia are recommended by Czech Association of heating engineers and plumbers.

ПРИВЛЕКАТЕЛЬНЫЕ, КАЧЕСТВЕННЫЕ СМЕСИТЕЛИ ПО БЛАГОПРИЯТНОЙ ЦЕНЕ

Смесители METALIA - чешские изделия, которые благодаря своей надежности, благоприятной цене и престижному дизайну, привлекают многих заказчиков и смело конкурируют известным иностранным брэндам. Эти смесители предназначены для квартир, предприятий, а также девелоперских проектов. Для смесителей используются надежные и безопасные керамические картриджи марки KEROX, позволяющие стандартную или экономическую регулировку тока воды. В данную группу смесителей входят также термостатические смесители и смесители со скрытой арматурой. Цветовое оформление: хром, белая - хром, сатин. Для долгово скора эксплуатации смесителей рекомендуется перед ними ставить фильтр. Срок гарантии - 7 лет.
Смесители Металия рекомендует чешский Цех водопроводчиков.

METALIA 55

55001

Stojánková umyvadlová baterie

Basin mixer
Смеситель для раковины

PROVEDENÍ	FINISH	CODE	BEZ DPH (Kč)	S DPH (Kč)	WITHOUT VAT (€)	WITH VAT (€)
chrom-plná	chrome-full	55001,0	1 156	1 399	46,24	55,49
chrom-otvor	chrome-hole	55101,0	1 156	1 399	46,24	55,49
bílá-chrom-plná	white-chr-full	55001,1	1 239	1 499	49,96	59,95
sat.-chrom-plná	sat.-chrome-full	55001,9	1 404	1 699	56,64	67,97

Baterie s uzávěrem výpusti 5/4".

With 5/4" pop-up waste.

С донным клапаном 5/4".

55001L

Stojánková umyvadlová baterie

Basin mixer with medical lever
Смеситель для раковины
с медицинской ручкой

PROVEDENÍ	FINISH	CODE	BEZ DPH (Kč)	S DPH (Kč)	WITHOUT VAT (€)	WITH VAT (€)
chr.-lékařská	chr.-medical l.	55001L,0	1 239	1 499	49,96	59,95

Baterie s uzávěrem výpusti 5/4".

With 5/4" pop-up waste, to be mounted on a washbasin with a single assembly hole.

С донным клапаном 5/4".

55001/1

Stojánková umyvadlová baterie

Basin mixer
Смеситель для раковины

PROVEDENÍ	FINISH	CODE	BEZ DPH (Kč)	S DPH (Kč)	WITHOUT VAT (€)	WITH VAT (€)
chrom-plná	chrome-full	55001/1,0	826	999	33,28	39,94
chrom-otvor	chrome-hole	55101/1,0	826	999	33,28	39,94
chrom-plná	chrome-full	55001/1L,0	1 156	1 399	46,24	55,49
bílá-chrom-plná	white-chr.-full	55001/1,1	1 073	1 298	42,92	51,50
sat.-chrom-plná	sat.-chr.-full	55001/1,9	1 156	1 399	46,24	55,49

Baterie bez uzávěru výpusti.

Without pop-up waste.

Без донного клапана.

55005/1

Stojánková umyvadlová baterie

Basin mixer
Смеситель для раковины

PROVEDENÍ	FINISH	CODE	BEZ DPH (Kč)	S DPH (Kč)	WITHOUT VAT (€)	WITH VAT (€)
chrom-plná	chrome-full	55005/1,0	826	999	33,28	39,94
chrom-otvor	chrome-hole	55105/1,0	826	999	33,28	39,94

Bez uzávěru výpusti jen na studenou (smíšenou) vodu.

Without pop-up waste only for could water.

Без донного клапана только для холодной воды.

55011

Stojánková bidetová baterie

Bidet mixer
Смеситель для биде

PROVEDENÍ	FINISH	CODE	BEZ DPH (Kč)	S DPH (Kč)	WITHOUT VAT (€)	WITH VAT (€)
chrom-plná	chrome-full	55011,0	1 156	1 399	46,64	55,97
chrom-otvor	chrome-hole	55111,0	1 156	1 399	46,64	55,97
bílá-chrom-plná	white-chr-full	55011,1	1 239	1 499	49,96	59,95
sat.-chrom-plná	sat.-chrome-full	55011,9	1 321	1 598	52,84	63,41

Baterie s uzávěrem výpusti 5/4".

With 5/4" pop-up waste, to be mounted on a bidet with a single assembly hole.

С донным клапаном 5/4".

55096

Stojánková umyvadlová a dřezová baterie

Wash - basin + sink mixer
Смеситель для раковины или мойки

PROVEDENÍ	FINISH	CODE	BEZ DPH (Kč)	S DPH (Kč)	WITHOUT VAT (€)	WITH VAT (€)
chrom-plná	chrome-full	55096,0	1 239	1 499	49,56	59,47
chrom-otvor	chrome-hole	55196,0	1 239	1 499	49,56	59,47
bílá-chrom-plná	white-chr.-full	55096,1	1 404	1 699	56,16	67,39
sat.-chrom-plná	sat.-chrome-full	55096,9	1 652	1 999	66,08	79,30
chr.-lékařská	chr.-medical l.	55096L,0	1 321	1 598	52,84	63,41

Délka výtokového ramínka 150 mm.

The spout length is 150 mm.

Длина поворотного излива 150 мм.

55020

Vanová nástěnná baterie 150 mm

Wall-mounted bath mixer 150 mm
Настенный смеситель для ванны с душем 150 мм

PROVEDENÍ	FINISH	CODE	BEZ DPH (Kč)	S DPH (Kč)	WITHOUT VAT (€)	WITH VAT (€)
chrom-plná	chrome-full	55020,0	1 569	1 898	62,76	75,31
chrom-otvor	chrome-hole	55120,0	1 569	1 898	62,76	75,31
bílá-chrom-plná	white-chr-full	55020,1	1 652	1 999	66,08	79,30
sat.-chrom-plná	sat.-chrome-full	55020,9	1 652	1 999	66,64	79,97

Se samočistící sprchovou růžicí, vícezámkovou kovovou hadicí a otočným držákem sprchy.

With a self-cleaning shower head, multi-locked metal hose, and a rotating position shower holder.

С самоочищающейся душевой сеткой, многозамковым металлическим шлангом и поворотным держателем сетки.

55020/1

Vanová nástěnná baterie 150 mm

Wall-mounted bath mixer 150 mm
Настенный смеситель для ванны с душем 150 мм

PROVEDENÍ	FINISH	CODE	BEZ DPH (Kč)	S DPH (Kč)	WITHOUT VAT (€)	WITH VAT (€)
chrom-plná	chrome-full	55020/1,0	1 404	1 699	56,16	67,39
chrom-otvor	chrome-hole	55120/1,0	1 404	1 699	56,16	67,39
bílá-chrom-plná	white-chr-full	55020/1,1	1 487	1 799	59,48	71,38
sat.-chrom-plná	sat.-chrome-full	55020/1,9	1 487	1 799	59,96	71,95

Baterie bez příslušenství.

Without accessories.

Без аксессуаров.

55024

Vanová nástěnná baterie 100 mm

Wall-mounted bath mixer 100 mm
Настенный смеситель для ванны с душем 100 мм

PROVEDENÍ	FINISH	CODE	BEZ DPH (Kč)	S DPH (Kč)	WITHOUT VAT (€)	WITH VAT (€)
chrom-plná	chrome-full	55024,0	1 569	1 898	62,76	75,31
chrom-otvor	chrome-hole	55124,0	1 569	1 898	62,76	75,31
bílá-chrom-plná	white-chr-full	55024,1	1 652	1 999	66,08	79,30
sat.-chrom-plná	sat.-chrome-full	55024,9	1 652	1 999	66,64	79,97

Se samočistící sprchovou růžicí, vícezámkovou kovovou hadicí a otočným držákem sprchy.

With a self-cleaning shower head, multi-locked metal hose, and a rotating position shower holder.

С самоочищающейся душевой сеткой, многозамковым металлическим шлангом и поворотным держателем сетки.

55024/1

Vanová nástěnná baterie 100 mm

Wall-mounted bath mixer 100 mm
Настенный смеситель для ванны с душем 100 мм

PROVEDENÍ	FINISH	CODE	BEZ DPH (Kč)	S DPH (Kč)	WITHOUT VAT (€)	WITH VAT (€)
chrom-plná	chrome-full	55024/1,0	1 404	1 699	56,16	67,39
chrom-otvor	chrome-hole	55124/1,0	1 404	1 699	56,16	67,39
bílá-chrom-plná	white-chr-full	55024/1,1	1 487	1 799	59,48	71,38
sat.-chrom-plná	sat.-chrome-full	55024/1,9	1 487	1 799	59,96	71,95

Baterie bez příslušenství.

Without accessories.

Без аксессуаров.

Satino pouze do vyprodání zásob.
Satin available only until we sell out.
Связи с прекращением производства.

55050

Sprchová podomítková baterie

Built-in shower mixer
Смеситель для душа
со скрытой арматурой

PROVEDENÍ	FINISH	CODE	BEZ DPH (Kč)	S DPH (Kč)	WITHOUT VAT (€)	WITH VAT (€)
chrom - plná	chrome-full	55050,0	991	1 199	39,64	47,57
satino-chrom	satin-chrome	55050,9	991	1 199	39,64	47,57

55050R

Vanová a sprchová podomítková baterie s přepínačem

Built-in bath and shower mixer with diverter
Смеситель для ванны со скрытой
арматурой и переключателем

PROVEDENÍ	FINISH	CODE	BEZ DPH (Kč)	S DPH (Kč)	WITHOUT VAT (€)	WITH VAT (€)
chrom	chrome	55050R,0	1 487	1 799	59,96	71,95

55060

Sprchová nástěnná baterie 150 mm

Wall-mounted shower
mixer 150 mm
Настенный смеситель
для душа 150 мм

PROVEDENÍ	FINISH	CODE	BEZ DPH (Kč)	S DPH (Kč)	WITHOUT VAT (€)	WITH VAT (€)
chrom-plná	chrome-full	55060,0	1 321	1 598	52,84	63,41
chrom-otvor	chrome-hole	55160,0	1 321	1 598	52,84	63,41
bílá-chrom-plná	white-chr-full	55060,1	1 404	1 699	56,64	67,97
sat.-chrom-plná	sat.-chrome-full	55060,9	1 569	1 898	63,28	75,94

Se samočistící sprchovou růžicí, vícezámkovou kovovou hadicí a otočným držákem sprchy.

With a self-cleaning shower head, multi-locked metal hose, and a rotating position shower holder.

С самоочищающейся душевой сеткой, многозамковым металлическим шлангом и поворотным держателем сетки.

55060/1

Sprchová nástěnná baterie 150 mm

Wall-mounted shower
mixer 150 mm
Настенный смеситель
для душа 150 мм

PROVEDENÍ	FINISH	CODE	BEZ DPH (Kč)	S DPH (Kč)	WITHOUT VAT (€)	WITH VAT (€)
chrom-plná	chrome-full	55060/1,0	1 239	1 499	49,56	59,47
chrom-otvor	chrome-hole	55160/1,0	1 239	1 499	49,56	59,47
bílá-chrom-plná	white-chr-full	55060/1,1	1 239	1 499	49,96	59,95
sat.-chrom-plná	sat.-chrome-full	55060/1,9	1 321	1 598	52,84	63,41

Bez příslušenství.

Without accessories.

Без аксессуаров.

55064

Sprchová nástěnná baterie 100 mm

Wall-mounted shower
mixer 100 mm
Настенный смеситель
для душа 100 мм

PROVEDENÍ	FINISH	CODE	BEZ DPH (Kč)	S DPH (Kč)	WITHOUT VAT (€)	WITH VAT (€)
chrom-plná	chrome-full	55064,0	1 321	1 598	52,84	63,41
chrom-otvor	chrome-hole	55164,0	1 321	1 598	52,84	63,41
bílá-chrom-plná	white-chr-full	55064,1	1 404	1 699	56,64	67,97
sat.-chrom-plná	sat.-chrome-full	55064,9	1 569	1 898	63,28	75,94

Se samočistící sprchovou růžicí, vícezámkovou kovovou hadicí a otočným držákem sprchy.

With a self-cleaning shower head, multi-locked metal hose, and a rotating position shower holder.

С самоочищающейся душевой сеткой, многозамковым металлическим шлангом и поворотным держателем сетки.

55064/1

Sprchová nástěnná baterie 100 mm

Wall-mounted shower mixer 100 mm
Настенный смеситель для душа 100 мм

PROVEDENÍ	FINISH	CODE	BEZ DPH (Kč)	S DPH (Kč)	WITHOUT VAT (€)	WITH VAT (€)
chrom-plná	chrome-full	55064/1,0	1 239	1 499	49,56	59,47
chrom-otvor	chrome-hole	55164/1,0	1 239	1 499	49,56	59,47
bílá-chrom-plná	white-chr-full	55064/1,1	1 239	1 499	49,96	59,95
sat.-chrom-plná	sat.-chrome-full	55064/1,9	1 321	1 598	52,84	63,41

Bez příslušenství.

Without accessories.

Без аксессуаров.

55062/1

Sprchová nástěnná baterie 150 mm s horním vývodem

Wall-mounted shower mixer 150 mm with upper outlet
Настенный смеситель для душа 150 мм

PROVEDENÍ	FINISH	CODE	BEZ DPH (Kč)	S DPH (Kč)	WITHOUT VAT (€)	WITH VAT (€)
chrom-plná	chrome-full	55062/1,0	1 239	1 499	49,56	59,47

Bez příslušenství.

Without accessories.

Без аксессуаров.

Vhodné pro sety - viz. tabulka na straně 199.
Suitable - see page 199.
Удобный - см. сторону 199.

55066/1

Sprchová nástěnná baterie 100 mm s horním vývodem

Wall-mounted shower mixer 100 mm with upper outlet
Настенный смеситель для душа 100 мм

PROVEDENÍ	FINISH	CODE	BEZ DPH (Kč)	S DPH (Kč)	WITHOUT VAT (€)	WITH VAT (€)
chrom-plná	chrome-full	55066/1,0	1 239	1 499	49,56	59,47

Bez příslušenství.

Without accessories.

Без аксессуаров.

Vhodné pro sety - viz. tabulka na straně 199.
Suitable - see page 199.
Удобный - см. сторону 199.

55061

Sprchová nástěnná baterie 150 mm

Wall-mounted shower mixer 150 mm
Настенный смеситель для душа 150 мм

PROVEDENÍ	FINISH	CODE	BEZ DPH (Kč)	S DPH (Kč)	WITHOUT VAT (€)	WITH VAT (€)
chrom-plná	chrome-full	55061,0	1 321	1 598	52,84	63,41
chrom-otvor	chrome-hole	55161,0	1 321	1 598	52,84	63,41
sat.-chrom-plná	sat.-chrome-full	55061,9	1 569	1 898	63,28	75,94

Se samočistící sprchovou růžicí, vícezámkovou kovovou hadicí a otočným držákem sprchy.

With a self-cleaning shower head, multi-locked metal hose, and a rotating position shower holder.

С самоочищающейся душевой сеткой, многозамковым металлическим шлангом и поворотным держателем сетки.

55061/1

Sprchová nástěnná baterie 150 mm

Wall-mounted shower mixer 150 mm
Настенный смеситель для душа 150 мм

PROVEDENÍ	FINISH	CODE	BEZ DPH (Kč)	S DPH (Kč)	WITHOUT VAT (€)	WITH VAT (€)
chrom-plná	chrome-full	55061/1,0	1 239	1 499	49,56	59,47
chrom-otvor	chrome-hole	55161/1,0	1 239	1 499	49,56	59,47
sat.-chrom-plná	sat.-chrome-full	55061/1,9	1 321	1 598	52,84	63,41

Bez příslušenství.

Without accessories.

Без аксессуаров.

Satino pouze do vyprodání zásob.
Satin available only until we sell out.
Связи с прекращением производства.

55065

Sprchová nástěnná baterie 100 mm

Wall-mounted shower mixer 100 mm

Настенный смеситель для душа 100 мм

PROVEDENÍ	FINISH	CODE	BEZ DPH (Kč)	S DPH (Kč)	WITHOUT VAT (€)	WITH VAT (€)
chrom-plná	chrome-full	55065,0	1 321	1 598	52,84	63,41
chrom-otvor	chrome-hole	55165,0	1 321	1 598	52,84	63,41
sat.-chrom-plná	sat.-chrome-full	55065,9	1 569	1 898	63,28	75,94

Se samočistící sprchovou růžicí, vícezámkovou kovovou hadicí a otočným držákem sprchy.

With a self-cleaning shower head, multi-locked metal hose, and a rotating position shower holder.

С самоочищающейся душевой сеткой, многозамковым металлическим шлангом и поворотным держателем сетки.

55065/1

Sprchová nástěnná baterie 100 mm

Wall-mounted shower mixer 100 mm

Настенный смеситель для душа 100 мм

PROVEDENÍ	FINISH	CODE	BEZ DPH (Kč)	S DPH (Kč)	WITHOUT VAT (€)	WITH VAT (€)
chrom-plná	chrome-full	55065/1,0	1 239	1 499	49,56	59,47
chrom-otvor	chrome-hole	55165/1,0	1 239	1 499	49,56	59,47
sat.-chrom-plná	sat.-chrome-full	55065/1,9	1 321	1 598	52,84	63,41

Bez příslušenství.

Without accessories.

Без аксессуаров.

55070

Dřezová nebo umyvadlová nástěnná baterie 150 mm

Wall-mounted basin or sink mixer 150 mm

Настенный смеситель для раковины или мойки 150 мм

PROVEDENÍ	FINISH	CODE	BEZ DPH (Kč)	S DPH (Kč)	WITHOUT VAT (€)	WITH VAT (€)
chrom-plná	chrome-full	55070,0	1 487	1 799	59,48	71,38
chrom-otvor	chrome-hole	55170,0	1 487	1 799	59,48	71,38
bílá-chrom-plná	white-chr-full	55070,1	1 569	1 898	63,28	75,94
sat.-chrom-plná	sat.-chrome-full	55070,9	1 652	1 999	66,64	79,97

Délka výtokového ramínka 255 mm.

The length of the spout is 255 mm.

Длина поворотного излива 255 мм.

55074

Dřezová nebo umyvadlová nástěnná baterie 100 mm

Wall-mounted basin or sink mixer 100 mm

Настенный смеситель для раковины или мойки 100 мм

PROVEDENÍ	FINISH	CODE	BEZ DPH (Kč)	S DPH (Kč)	WITHOUT VAT (€)	WITH VAT (€)
chrom-plná	chrome-full	55074,0	1 487	1 799	59,48	71,38
chrom-otvor	chrome-hole	55174,0	1 487	1 799	59,48	71,38
bílá-chrom-plná	white-chr-full	55074,1	1 569	1 898	63,28	75,94
sat.-chrom-plná	sat.-chrome-full	55074,9	1 652	1 999	66,64	79,97

Délka výtokového ramínka 255 mm.

The length of the spout is 255 mm.

Длина поворотного излива 255 мм.

55070L

Dřezová nebo umyvadlová nástěnná baterie 150, 100 mm

Wall-mounted basin or sink mixer 150, 100 mm

Настенный смеситель для раковины или мойки 150, 100 мм

PROVEDENÍ	FINISH	CODE	BEZ DPH (Kč)	S DPH (Kč)	WITHOUT VAT (€)	WITH VAT (€)
lékařská 100	chr.-medical l.	55074L,0	1 569	1 898	63,28	75,94
lékařská 150	chr.-medical l.	55070L,0	1 569	1 898	63,28	75,94

Délka výtokového ramínka 255 mm. S lékařskou pákou.

The length of the spout is 255 mm. With medical lever.

Длина поворотного излива 255 мм. С медицинской ручкой.

55070/T

Dřezová nebo umyvadlová nástěnná baterie 150 mm

Wall-mounted basin
or sink mixer 150 mm
Настенный смеситель
для раковины или мойки 150 мм

PROVEDENÍ	FINISH	CODE	BEZ DPH (Kč)	S DPH (Kč)	WITHOUT VAT (€)	WITH VAT (€)
chrom-plná	chrome-full	55070/T,0	1 404	1 699	56,16	67,39
chrom-otvor	chrome-hole	55170/T,0	1 404	1 699	56,16	67,39
bílá-chrom-plná	white-chr-full	55070/T,1	1 404	1 699	56,64	67,97
chr.-lékařská	chr.-medical l.	55070L/T,0	1 404	1 699	56,16	67,39

Délka výtokového ramínka 220 mm.

The length of the spout is 220 mm.

Длина поворотного излива 220 мм.

55074/T

Dřezová nebo umyvadlová nástěnná baterie 100 mm

Wall-mounted basin
or sink mixer 100 mm
Настенный смеситель
для раковины или мойки 100 мм

PROVEDENÍ	FINISH	CODE	BEZ DPH (Kč)	S DPH (Kč)	WITHOUT VAT (€)	WITH VAT (€)
chrom-plná	chrome-full	55074/T,0	1 404	1 699	56,16	67,39
chrom-otvor	chrome-hole	55174/T,0	1 404	1 699	56,16	67,39
bílá-chrom-plná	white-chr-full	55074/T,1	1 404	1 699	56,64	67,97
chr.-lékařská	chr.-medical l.	55074L/T,0	1 404	1 699	56,16	67,39

Délka výtokového ramínka 220 mm.

The length of the spout is 220 mm.

Длина поворотного излива 220 мм.

55030

Dřezová nebo umyvadlová nástěnná baterie 150 mm

Wall-mounted basin
or sink mixer 150 mm
Настенный смеситель
для раковины или мойки 150 мм

PROVEDENÍ	FINISH	CODE	BEZ DPH (Kč)	S DPH (Kč)	WITHOUT VAT (€)	WITH VAT (€)
chrom-plná	chrome-full	55030,0	1 321	1 598	52,84	63,41
chrom-otvor	chrome-hole	55130,0	1 321	1 598	52,84	63,41

Délka výtokového ramínka 160 mm.

The length of the spout is 160 mm.

Длина поворотного излива 160 мм.

55034

Dřezová nebo umyvadlová nástěnná baterie 100 mm

Wall-mounted basin
or sink mixer 100 mm
Настенный смеситель
для раковины или мойки 100 мм

PROVEDENÍ	FINISH	CODE	BEZ DPH (Kč)	S DPH (Kč)	WITHOUT VAT (€)	WITH VAT (€)
chrom-plná	chrome-full	55034,0	1 321	1 598	52,84	63,41
chrom-otvor	chrome-hole	55134,0	1 321	1 598	52,84	63,41

Délka výtokového ramínka 160 mm.

The length of the spout is 160 mm.

Длина поворотного излива 160 мм.

55031

Dřezová nebo umyvadlová nástěnná baterie 150 mm

Wall-mounted basin
or sink mixer 150 mm
Настенный смеситель
для раковины или мойки 150 мм

PROVEDENÍ	FINISH	CODE	BEZ DPH (Kč)	S DPH (Kč)	WITHOUT VAT (€)	WITH VAT (€)
chrom-plná	chrome-full	55031,0	1 239	1 499	49,96	59,95
chrom-otvor	chrome-hole	55131,0	1 239	1 499	49,96	59,95

Délka výtokového ramínka 260 mm.

The length of the spout is 260 mm.

Длина поворотного излива 260 мм.

Satino pouze do vyprodání zásob.
Satin available only until we sell out.
Связи с прекращением производства.

55035

Dřezová nebo umyvadlová nástěnná baterie 100 mm

Wall-mounted basin
or sink mixer 100 mm
Настенный смеситель
для раковины или мойки 100 мм

PROVEDENÍ	FINISH	CODE	BEZ DPH (Kč)	S DPH (Kč)	WITHOUT VAT (€)	WITH VAT (€)
chrom-plná	chrome-full	55035,0	1 321	1 598	52,84	63,41
chrom-otvor	chrome-hole	55135,0	1 321	1 598	52,84	63,41

Délka výtokového ramínka 260 mm

The length of the spout is 260 mm.

Длина поворотного излива 260 мм.

55076

Dřezová nebo umyvadlová nástěnná baterie 150 mm

Wall-mounted basin
or sink mixer 150 mm
Настенный смеситель
для раковины или мойки 150 мм

PROVEDENÍ	FINISH	CODE	BEZ DPH (Kč)	S DPH (Kč)	WITHOUT VAT (€)	WITH VAT (€)
chrom-plná	chrome-full	55076,0	1 404	1 699	56,64	67,97
chrom-otvor	chrome-hole	55176,0	1 404	1 699	56,64	67,97
bílá-chrom-plná	white-chr-full	55076,1	1 487	1 799	59,96	71,95
sat.-chrom-plná	sat.-chrome-full	55076,9	1 569	1 898	63,28	75,94

Délka výtokového ramínka 200 mm.

The length of the spout is 200 mm.

Длина поворотного излива 200 мм.

55077

Dřezová nebo umyvadlová nástěnná baterie 100 mm

Wall-mounted basin
or sink mixer 100 mm
Настенный смеситель
для раковины или мойки 100 мм

PROVEDENÍ	FINISH	CODE	BEZ DPH (Kč)	S DPH (Kč)	WITHOUT VAT (€)	WITH VAT (€)
chrom-plná	chrome-full	55077,0	1 404	1 699	56,64	67,97
chrom-otvor	chrome-hole	55177,0	1 404	1 699	56,64	67,97
bílá-chrom-plná	white-chr-full	55077,1	1 487	1 799	59,96	71,95
sat.-chrom-plná	sat.-chrome-full	55077,9	1 569	1 898	63,28	75,94

Délka výtokového ramínka 200 mm.

The length of the spout is 200 mm.

Длина поворотного излива 200 мм.

55078

Dřezová nebo umyvadlová nástěnná baterie 150 mm

Wall-mounted basin
or sink mixer 150 mm
Настенный смеситель
для раковины или мойки 150 мм

PROVEDENÍ	FINISH	CODE	BEZ DPH (Kč)	S DPH (Kč)	WITHOUT VAT (€)	WITH VAT (€)
chrom-plná	chrome-full	55078,0	1 404	1 699	56,16	67,39
chrom-otvor	chrome-hole	55178,0	1 404	1 699	56,16	67,39

Délka výtokového ramínka 330 mm.

The length of the spout is 330 mm.

Длина поворотного излива 330 мм.

55079

Dřezová nebo umyvadlová nástěnná baterie 100 mm

Wall-mounted basin
or sink mixer 100 mm
Настенный смеситель
для раковины или мойки 100 мм

PROVEDENÍ	FINISH	CODE	BEZ DPH (Kč)	S DPH (Kč)	WITHOUT VAT (€)	WITH VAT (€)
chrom-plná	chrome-full	55079,0	1 404	1 699	56,16	67,39
chrom-otvor	chrome-hole	55179,0	1 404	1 699	56,16	67,39

Délka výtokového ramínka 330 mm.

The length of the spout is 330 mm.

Длина поворотного излива 330 мм.

55070/1

Dřezová nebo umyvadlová nástěnná baterie 150 mm

Wall-mounted basin
or sink mixer 150 mm
Настенный смеситель
для раковины или мойки 150 мм

PROVEDENÍ	FINISH	CODE	BEZ DPH (Kč)	S DPH (Kč)	WITHOUT VAT (€)	WITH VAT (€)
chrom-plná	chrome-full	55070/1,0	1 239	1 499	49,56	59,47

Bez ramene.

Without spout.

Без излива.

55074/1

Dřezová nebo umyvadlová nástěnná baterie 100 mm

Wall-mounted basin
or sink mixer 100 mm
Настенный смеситель
для раковины или мойки 100 мм

PROVEDENÍ	FINISH	CODE	BEZ DPH (Kč)	S DPH (Kč)	WITHOUT VAT (€)	WITH VAT (€)
chrom-plná	chrome-full	55074/1,0	1 239	1 499	49,56	59,47

Bez ramene.

Without spout.

Без излива.

55071

Paneláková nástěnná vanová baterie 150 mm

Wall-mounted bath
mixer 150 mm
Настенный смеситель
для ванны с душем 150 мм

PROVEDENÍ	FINISH	CODE	BEZ DPH (Kč)	S DPH (Kč)	WITHOUT VAT (€)	WITH VAT (€)
chrom-plná	chrome-full	55071,0	1 652	1 999	66,64	79,97
chrom-otvor	chrome-hole	55171,0	1 652	1 999	66,64	79,97

Se samočistící sprchovou růžicí, vícezámkovou kovovou hadicí a otočným držákem sprchy. Délka výtokového ramínka je 330 mm.

With a self-cleaning shower head, multi-locked metal hose and a rotating shower holder.
The length of the spout is 330 mm.

С самоочищающейся душевой сеткой, многозамковым металлическим шлангом и поворотным держателем сетки.
Длина поворотного излива 330 мм

55075

Paneláková nástěnná vanová baterie 100 mm

Wall-mounted bath mixer 100 mm
Настенный смеситель
для ванны с душем 100 мм

PROVEDENÍ	FINISH	CODE	BEZ DPH (Kč)	S DPH (Kč)	WITHOUT VAT (€)	WITH VAT (€)
chrom-plná	chrome-full	55075,0	1 652	1 999	66,64	79,97
chrom-otvor	chrome-hole	55175,0	1 652	1 999	66,64	79,97

Se samočistící sprchovou růžicí, vícezámkovou kovovou hadicí a otočným držákem sprchy. Délka výtokového ramínka je 330 mm.

With a self-cleaning shower head, multi-locked metal hose and a rotating shower holder. The length of the spout is 330 mm.

С самоочищающейся душевой сеткой, многозамковым металлическим шлангом и поворотным держателем сетки.
Длина поворотного излива 330 мм

55071/1

Paneláková nástěnná vanová baterie 150 mm

Wall-mounted bath mixer 150 mm
Настенный смеситель
для ванны с душем 150 мм

PROVEDENÍ	FINISH	CODE	BEZ DPH (Kč)	S DPH (Kč)	WITHOUT VAT (€)	WITH VAT (€)
chrom-plná	chrome-full	55071/1,0	1 569	1 898	63,28	75,94
chrom-otvor	chrome-hole	55171/1,0	1 569	1 898	63,28	75,94

Bez příslušenství.
Without accessories.
Без аксессуаров.

Délka výtokového ramínka je 330 mm.
The length of the spout is 330 mm.
Длина поворотного излива 330 мм.

Satino pouze do vyprodání zásob.
Satin available only until we sell out.
Связи с прекращением производства.

METALIA 55

55075/1

Paneláková nástěnná vanová baterie 100 mm

Wall-mounted bath mixer 100 mm
Настенный смеситель
для ванны с душем 100 мм

PROVEDENÍ	FINISH	CODE	BEZ DPH (Kč)	S DPH (Kč)	WITHOUT VAT (€)	WITH VAT (€)
chrom-plná	chrome-full	55075/1,0	1 569	1 898	63,28	75,94
chrom-otvor	chrome-hole	55175/1,0	1 569	1 898	63,28	75,94

Bez příslušenství.
Without accessories.
Без аксессуаров.

Délka výtokového ramínka je 330 mm.
The length of the spout is 330 mm.
Длина поворотного излива 330 мм.

55072

Paneláková nástěnná vanová baterie 150 mm

Wall-mounted bath mixer 150 mm
Настенный смеситель
для ванны с душем 150 мм

PROVEDENÍ	FINISH	CODE	BEZ DPH (Kč)	S DPH (Kč)	WITHOUT VAT (€)	WITH VAT (€)
chrom-plná	chrome-full	55072,0	1 900	2 299	76,64	91,97
chrom-otvor	chrome-hole	55172,0	1 900	2 299	76,64	91,97

Se samočistící sprchovou růžicí, vícezámkovou kovovou hadicí a otočným držákem sprchy. Délka výtokového ramínka je 350 mm.

With a self-cleaning shower head, multi-locked metal hose and a rotating shower holder. The length of the spout is 350 mm.

С самоочищающейся душевой сеткой, многозамковым металлическим шлангом и поворотным держателем сетки. Длина поворотного излива 350 мм.

55073

Paneláková nástěnná vanová baterie 100 mm

Wall-mounted bath mixer 100 mm
Настенный смеситель
для ванны с душем 100 мм

PROVEDENÍ	FINISH	CODE	BEZ DPH (Kč)	S DPH (Kč)	WITHOUT VAT (€)	WITH VAT (€)
chrom-plná	chrome-full	55073,0	1 900	2 299	76,64	91,97
chrom-otvor	chrome-hole	55173,0	1 900	2 299	76,64	91,97

Se samočistící sprchovou růžicí, vícezámkovou kovovou hadicí a otočným držákem sprchy. Délka výtokového ramínka je 350 mm.

With a self-cleaning shower head, multi-locked metal hose and a rotating shower holder. The length of the spout is 350 mm.

С самоочищающейся душевой сеткой, многозамковым металлическим шлангом и поворотным держателем сетки. Длина поворотного излива 350 мм.

55072/1

Paneláková nástěnná vanová baterie 150 mm

Wall-mounted bath mixer 150 mm
Настенный смеситель
для ванны с душем 150 мм

PROVEDENÍ	FINISH	CODE	BEZ DPH (Kč)	S DPH (Kč)	WITHOUT VAT (€)	WITH VAT (€)
chrom-plná	chrome-full	55072/1,0	1 735	2 099	69,96	83,95
chrom-otvor	chrome-hole	55172/1,0	1 735	2 099	69,96	83,95

Bez příslušenství.
Without accessories.
Без аксессуаров.

Délka výtokového ramínka je 350 mm.
The length of the spout is 350 mm.
Длина поворотного излива 350 мм.

55073/1

Paneláková nástěnná vanová baterie 100 mm

Wall-mounted bath mixer 100 mm
Настенный смеситель
для ванны с душем 100 мм

PROVEDENÍ	FINISH	CODE	BEZ DPH (Kč)	S DPH (Kč)	WITHOUT VAT (€)	WITH VAT (€)
chrom-plná	chrome-full	55073/1,0	1 735	2 099	69,96	83,95
chrom-otvor	chrome-hole	55173/1,0	1 735	2 099	69,96	83,95

Bez příslušenství.
Without accessories.
Без аксессуаров.

Délka výtokového ramínka je 350 mm.
The length of the spout is 350 mm.
Длина поворотного излива 350 мм.

55032

Paneláková nástěnná vanová baterie 150 mm

Wall-mounted bath mixer 150 mm
Настенный смеситель для ванны с душем

PROVEDENÍ	FINISH	CODE	BEZ DPH (Kč)	S DPH (Kč)	WITHOUT VAT (€)	WITH VAT (€)
chrom-plná	chrome-full	55032,0	2 065	2 499	82,60	99,12

Se samočistící sprchovou růžicí, vícezámkovou kovovou hadicí a otočným držákem sprchy. Délka výtokového ramínka je 345 mm.

With a self-cleaning shower head, multi-locked metal hose and a rotating shower holder. The length of the spout is 345 mm.

С самоочищающейся душевой сеткой, многозамковым металлическим шлангом и поворотным держателем сетки. Длина поворотного излива 345 мм.

55033

Paneláková nástěnná vanová baterie 100 mm

Wall-mounted bath mixer 100 mm
Настенный смеситель для ванны с душем 100 мм

PROVEDENÍ	FINISH	CODE	BEZ DPH (Kč)	S DPH (Kč)	WITHOUT VAT (€)	WITH VAT (€)
chrom-plná	chrome-full	55033,0	2 065	2 499	82,60	99,12

Se samočistící sprchovou růžicí, vícezámkovou kovovou hadicí a otočným držákem sprchy. Délka výtokového ramínka je 345 mm.

With a self-cleaning shower head, multi-locked metal hose and a rotating shower holder. The length of the spout is 345 mm.

С самоочищающейся душевой сеткой, многозамковым металлическим шлангом и поворотным держателем сетки. Длина поворотного излива 345 мм.

55032/1

Paneláková nástěnná vanová baterie 150 mm

Wall-mounted bath mixer 150 mm
Настенный смеситель для ванны с душем 150 мм

PROVEDENÍ	FINISH	CODE	BEZ DPH (Kč)	S DPH (Kč)	WITHOUT VAT (€)	WITH VAT (€)
chrom-plná	chrome-full	55032/1,0	1 817	2 199	73,28	87,94

Bez příslušenství.
Without accessories.
Без аксессуаров.

Délka výtokového ramínka je 345 mm.
The length of the spout is 345 mm.
Длина поворотного излива 345 мм..

55033/1

Paneláková nástěnná vanová baterie 100 mm

Wall-mounted bath mixer 100 mm
Настенный смеситель для ванны с душем 100 мм

PROVEDENÍ	FINISH	CODE	BEZ DPH (Kč)	S DPH (Kč)	WITHOUT VAT (€)	WITH VAT (€)
chrom-plná	chrome-full	55033/1,0	1 817	2 199	73,28	87,94

Bez příslušenství.
Without accessories.
Без аксессуаров.

Délka výtokového ramínka je 345 mm.
The length of the spout is 345 mm.
Длина поворотного излива 345 мм..

55036

Paneláková nástěnná vanová baterie 150 mm

Wall-mounted bath mixer 150 mm
Настенный смеситель для ванны с душем 150 мм

PROVEDENÍ	FINISH	CODE	BEZ DPH (Kč)	S DPH (Kč)	WITHOUT VAT (€)	WITH VAT (€)
chrom-plná	chrome-full	55036,0	1 652	1 999	66,64	79,97
chrom-otvor	chrome-hole	55136,0	1 652	1 999	66,64	79,97

Se samočistící sprchovou růžicí, vícezámkovou kovovou hadicí a otočným držákem sprchy. Délka výtokového ramínka je 360 mm.

With a self-cleaning shower head, multi-locked metal hose and a rotating shower holder. The length of the spout is 360 mm.

С самоочищающейся душевой сеткой, многозамковым металлическим шлангом и поворотным держателем сетки. Длина поворотного излива 360 мм.

55037

Paneláková nástěnná vanová baterie 100 mm

Wall-mounted bath mixer 100 mm
Настенный смеситель
для ванны с душем

PROVEDENÍ	FINISH	CODE	BEZ DPH (Kč)	S DPH (Kč)	WITHOUT VAT (€)	WITH VAT (€)
chrom-plná	chrome-full	55037,0	1 652	1 999	63,64	79,97
chrom-otvor	chrome-hole	55137,0	1 652	1 999	63,64	79,97

Se samočistící sprchovou růžicí, vícezámkovou kovovou hadicí a otočným držákem sprchy. Délka výtokového ramínka je 360 mm.

With a self-cleaning shower head, multi-locked metal hose and a rotating shower holder. The length of the spout is 360 mm.

С самоочищающейся душевой сеткой, многозамковым металлическим шлангом и поворотным держателем сетки. Длина поворотного излива 360 мм.

55036/1

Paneláková nástěnná vanová baterie 150 mm

Wall-mounted bath mixer 150 mm
Настенный смеситель
для ванны с душем 150 мм

PROVEDENÍ	FINISH	CODE	BEZ DPH (Kč)	S DPH (Kč)	WITHOUT VAT (€)	WITH VAT (€)
chrom-plná	chrome-full	55036/1,0	1 487	1 799	59,96	71,95
chrom-otvor	chrome-hole	55136/1,0	1 487	1 799	59,96	71,95

Bez příslušenství.
Without accessories.
Без аксессуаров.

Délka výtokového ramínka je 360 mm.
The length of the spout is 360 mm.
Длина поворотного излива 360 мм..

55037/1

Paneláková nástěnná vanová baterie 100 mm

Wall-mounted bath mixer 100 mm
Настенный смеситель
для ванны с душем 100 мм

PROVEDENÍ	FINISH	CODE	BEZ DPH (Kč)	S DPH (Kč)	WITHOUT VAT (€)	WITH VAT (€)
chrom-plná	chrome-full	55037/1,0	1 487	1 799	59,96	71,95
chrom-otvor	chrome-hole	55137/1,0	1 487	1 799	59,96	71,95

Bez příslušenství.
Without accessories.
Без аксессуаров.

Délka výtokového ramínka je 360 mm.
The length of the spout is 360 mm.
Длина поворотного излива 360 мм..

55081

Stojánková teleskopická dřezová baterie

Telescopic sink mixer
Смеситель для мойки

PROVEDENÍ	FINISH	CODE	BEZ DPH (Kč)	S DPH (Kč)	WITHOUT VAT (€)	WITH VAT (€)
chrom-plná	chrome-full	55081,0	1 652	1 999	66,64	79,97
chrom-otvor	chrome-hole	55181,0	1 652	1 999	66,64	79,97
bílá-chrom-plná	white-chr.-full	55081,1	1 735	2 099	69,96	83,95
sat.-chrom-plná	sat.-chrome-full	55081,9	2 230	2 698	89,20	107,04

S hadicí 1,5 m.

One hole telescopic sink mixer with extractable spout and 1.5 m long hose.

С выдвижным душем 1,5 м.

55091

Stojánková dřezová baterie

Sink mixer
Смеситель для мойки

PROVEDENÍ	FINISH	CODE	BEZ DPH (Kč)	S DPH (Kč)	WITHOUT VAT (€)	WITH VAT (€)
chrom-plná	chrome-full	55091,0	1 280	1 549	51,20	61,44
chrom-otvor	chrome-hole	55191,0	1 280	1 549	51,20	61,44
bílá-chrom-plná	white-chr.-full	55091,1	1 404	1 699	56,16	67,39
sat.-chrom-plná	sat.-chrome-full	55091,9	1 652	1 999	66,08	79,30
chr.-lékařská	chr.-medical l.	55091L,0	1 404	1 699	56,16	67,39

Délka výtokového ramínka 210 mm.

The spout length is 210 mm.

Длина поворотного излива 210 мм.

55096

Stojánková umyvadlová a dřezová baterie

Wash - basin + sink mixer
Смеситель для раковины или мойки

PROVEDENÍ	FINISH	CODE	BEZ DPH (Kč)	S DPH (Kč)	WITHOUT VAT (€)	WITH VAT (€)
chrom-plná	chrome-full	55096,0	1 280	1 549	51,20	61,44
chrom-otvor	chrome-hole	55196,0	1 280	1 549	51,20	61,44
bílá-chrom-plná	white-chr.-full	55096,1	1 404	1 699	56,16	67,39
sat.-chrom-plná	sat.-chrome-full	55096,9	1 652	1 999	66,08	79,30
chr.-lékařská	chr.-medical l.	55096L,0	1 404	1 699	56,16	67,39

Délka výtokového ramínka 150 mm.

The spout length is 150 mm.

Длина поворотного излива 150 мм.

55092 - 55097

Trojotvorová stojánková dřezová baterie pro beztlakový ohřívač vody

Free-flow sink mixer
Смеситель для мойки безнапорный

PROVEDENÍ	FINISH	CODE	BEZ DPH (Kč)	S DPH (Kč)	WITHOUT VAT (€)	WITH VAT (€)
chrom-plná	chrome-full	55092,0	1 652	1 999	66,08	79,30
chrom-plná	chrome-full	55097,0	1 652	1 999	66,08	79,30

Délka výtokového ramínka 210 mm.

The spout length is 210 mm.

Для подключения на проточный водонагреватель.
Длина поворотного излива 210 мм.

Délka výtokového ramínka 150 mm.

The spout length is 150 mm.

Для подключения на проточный водонагреватель.
Длина поворотного излива 150 мм.

55013

Stojánková umyvadlová a dřezová baterie

Wash basin and sink mixer
Смеситель для раковины или мойки

PROVEDENÍ	FINISH	CODE	BEZ DPH (Kč)	S DPH (Kč)	WITHOUT VAT (€)	WITH VAT (€)
chrom-plná	chrome-full	55013,0	1 239	1 499	49,96	59,95
chrom-otvor	chrome-hole	55113,0	1 239	1 499	49,96	59,95
bílá-chrom-plná	white-chr.-full	55013,1	1 404	1 699	56,64	67,97
sat.-chrom-plná	sat.-chrome-full	55013,9	1 487	1 799	59,96	71,95

Délka výtokového ramínka 160 mm.

One hole sink mixer with lateral lever. The spout length is 160 mm.

Длина поворотного излива 160 мм. С горизонтальной ручкой.

55014

Stojánková dřezová baterie

Sink mixer
Смеситель для мойки

PROVEDENÍ	FINISH	CODE	BEZ DPH (Kč)	S DPH (Kč)	WITHOUT VAT (€)	WITH VAT (€)
chrom-plná	chrome-full	55014,0	1 569	1 898	62,76	75,31
chrom-otvor	chrome-hole	55114,0	1 569	1 898	62,76	75,31
bílá-chrom-plná	white-chr.-full	55014,1	1 569	1 898	63,28	75,94
sat.-chrom-plná	sat.-chrome-full	55014,9	1 652	1 999	66,64	79,97

Délka výtokového ramínka 225 mm.

One hole sink mixer with lateral lever. The spout length is 225 mm.

Длина поворотного излива 225 мм. С горизонтальной ручкой.

55016

Stojánková umyvadlová a dřezová baterie

Wash basin and sink mixer
Смеситель для раковины или мойки

PROVEDENÍ	FINISH	CODE	BEZ DPH (Kč)	S DPH (Kč)	WITHOUT VAT (€)	WITH VAT (€)
chrom	chrome	55016,0	1 321	1 598	52,84	63,94

Délka výtokového ramínka 155 mm.

The spout length is 155 mm.

Длина поворотного излива 155 мм.

Satino pouze do vyprodání zásob.
Satin available only until we sell out.
Связи с прекращением производства.

METALIA 55

55045

Vanová stojánková baterie

Bath mixer
Смеситель для ванны с душем

PROVEDENÍ	FINISH	CODE	BEZ DPH (Kč)	S DPH (Kč)	WITHOUT VAT (€)	WITH VAT (€)
chrom-plná	chrome-full	55045,0	4 958	5 999	198,32	237,98

Pro montáž na vany se 3 (2) montážními otvory.

Deck mounted bath mixer set. 3 (2) mounting holes.

Для монтажа на ванну с тремя (2) монтажными отверстиями.

55046

Vanová stojánková baterie

Bath mixer
Каскадный смеситель для ванны с душем

PROVEDENÍ	FINISH	CODE	BEZ DPH (Kč)	S DPH (Kč)	WITHOUT VAT (€)	WITH VAT (€)
chrom-plná	chrome-full	55046,0	4 958	5 999	198,32	237,98

Pro montáž na vany se 3 montážními otvory.

Deck mounted bath mixer set. 3 mounting holes.

Для монтажа на ванну с тремя монтажными отверстиями.

55047

Vanová stojánková baterie

Bath mixer
Каскадный смеситель для ванны с душем

PROVEDENÍ	FINISH	CODE	BEZ DPH (Kč)	S DPH (Kč)	WITHOUT VAT (€)	WITH VAT (€)
chrom-plná	chrome-full	55047,0	4 958	5 999	198,32	237,98

Pro montáž na vany se 3 montážními otvory.

Deck mounted bath mixer set. 3 mounting holes.

Для монтажа на ванну с тремя монтажными отверстиями.

55049

Vanová stojánková baterie

Bath mixer
Каскадный смеситель для ванны с душем

PROVEDENÍ	FINISH	CODE	BEZ DPH (Kč)	S DPH (Kč)	WITHOUT VAT (€)	WITH VAT (€)
chrom-plná	chrome-full	55049,0	4 958	5 999	199,96	239,95

Pro montáž na vany se 3 montážními otvory.

Deck mounted bath mixer set. 3 mounting holes.

Для монтажа на ванну с тремя монтажными отверстиями.

55045

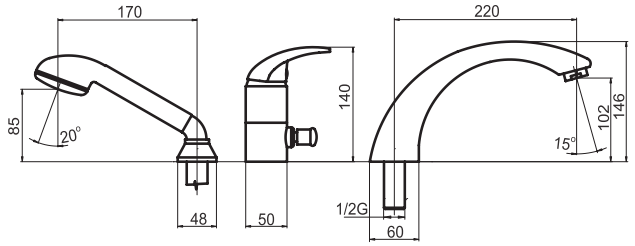

55046

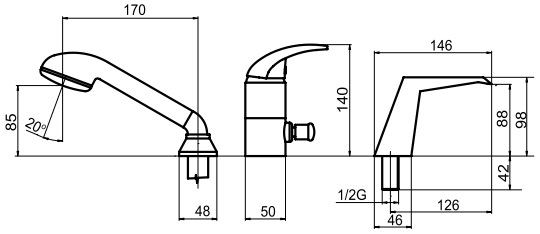

55047

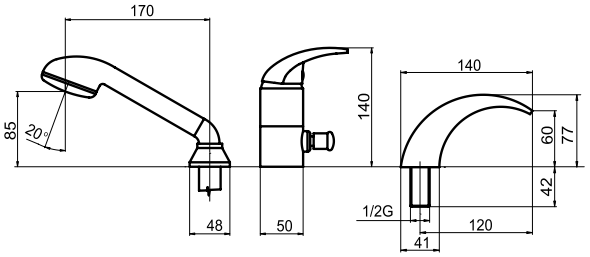

55049

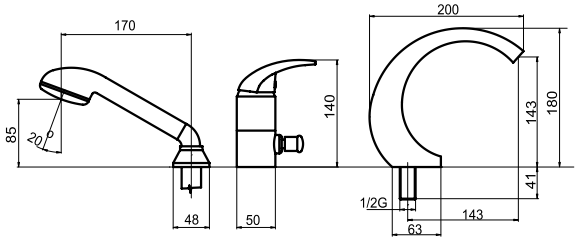

55001, 55001/1.0 55005/1.0

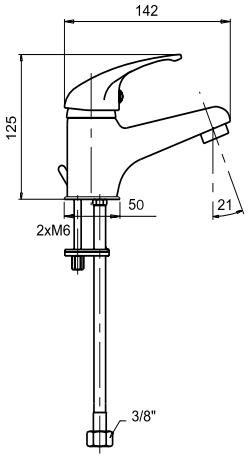

55011

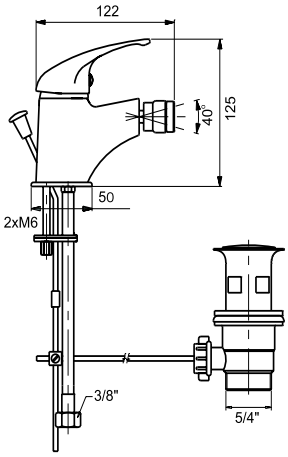

55091-92

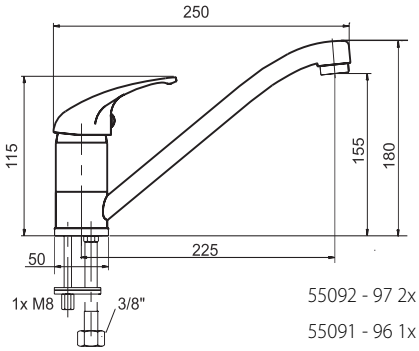

55092 - 97 2x - M6

55091 - 96 1x - M8

55096-97

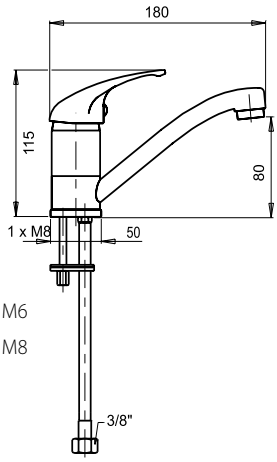

55020-24

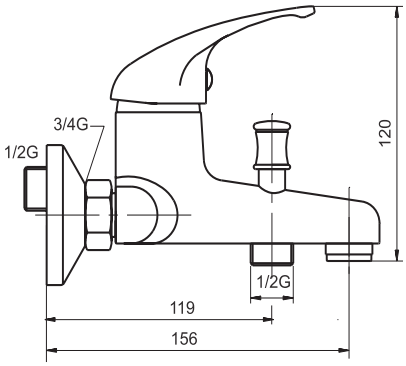

55030-34

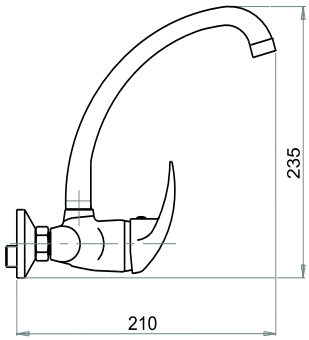

55031-35

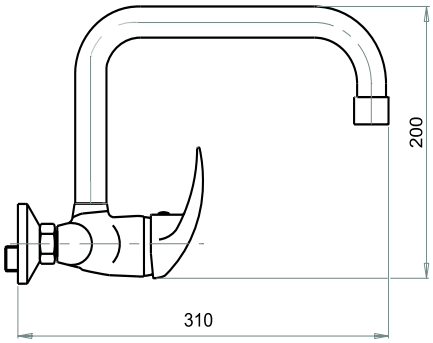

55050

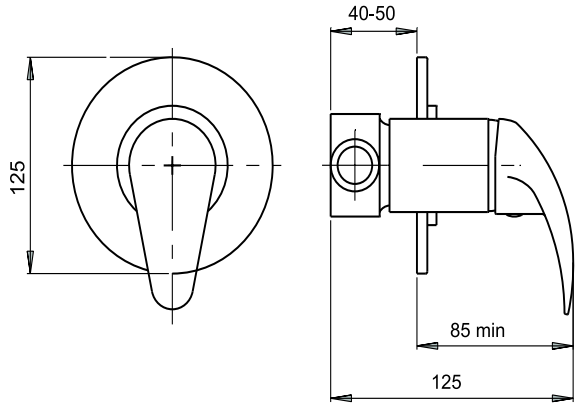

55050R

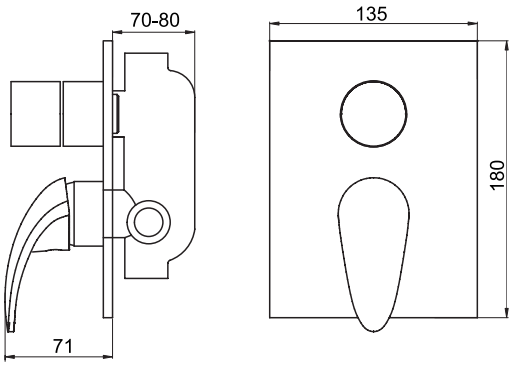

55014

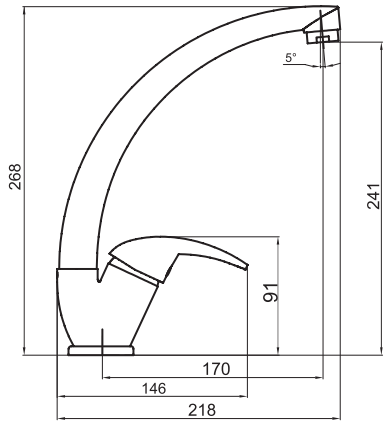

55013

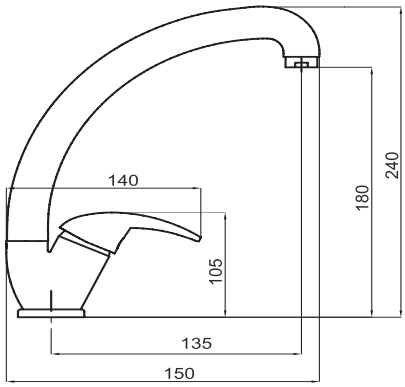

55016

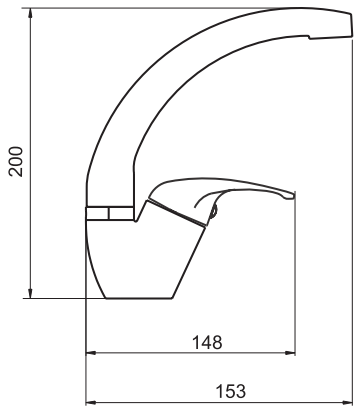

55032-33

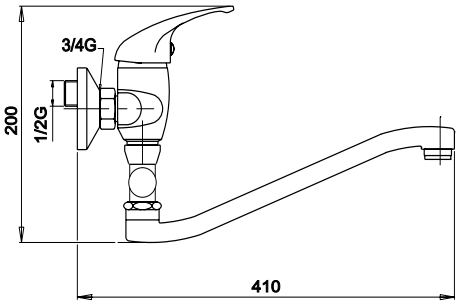

55060-64

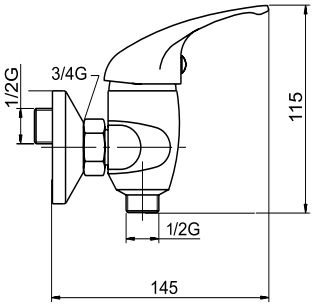

55070-74

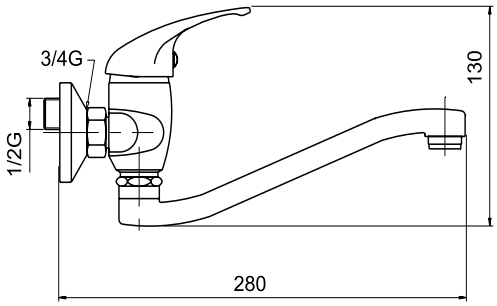

55036-37

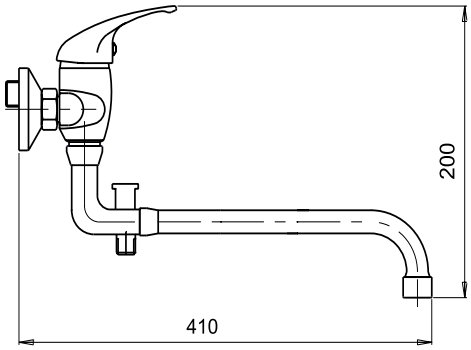

55070/T-74/T

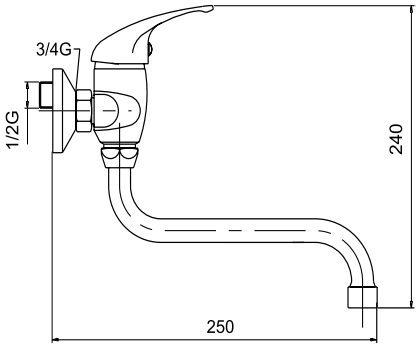

55071-75

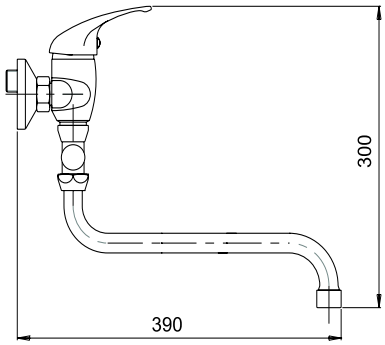

55072-73

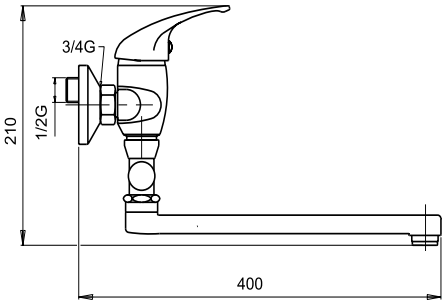

55076-77

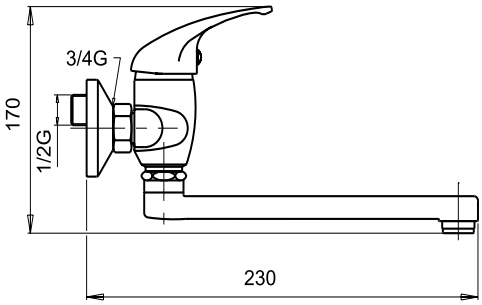

55078-79

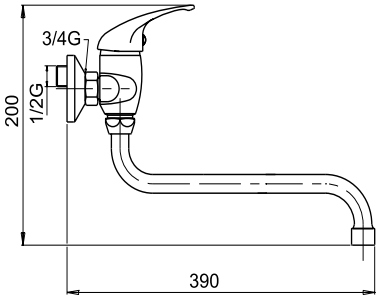

55081

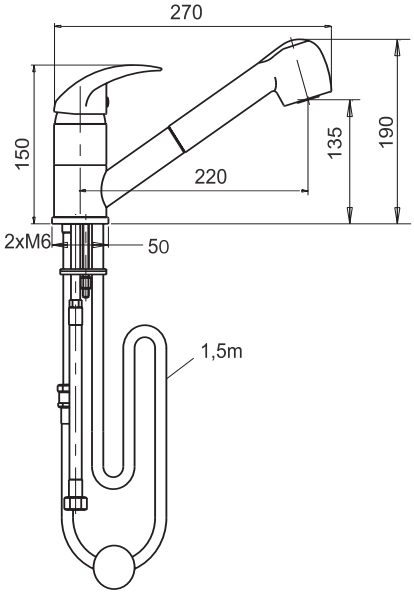

55061-65

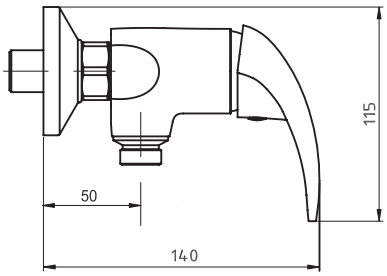

55066-62

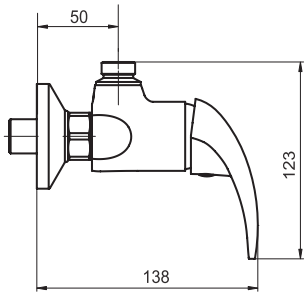

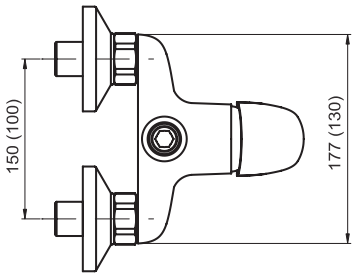

56001/1

Stojánková umyvadlová baterie

Basin mixer
Смеситель для раковины

7 YEARS GUARANTEE · 7 LET ZÁRUKA · ÚSPORA VODY AŽ 50%*

	PROVEDENÍ	FINISH	CODE	BEZ DPH (Kč)	S DPH (Kč)	WITHOUT VAT (€)	WITH VAT (€)
*	chrom - eko	chrome - eco	56001/1,0	1 569	1 898	62,76	75,31
	chrom - stand.	chrome - stan.	50001/1,0	1 569	1 898	62,76	75,31

Bez uzávěru výpusti.

Without pop-up waste.

Без донного клапана.

56001

Stojánková umyvadlová baterie

Basin mixer
Смеситель для раковины

7 YEARS GUARANTEE · 7 LET ZÁRUKA · ÚSPORA VODY AŽ 50%*

	PROVEDENÍ	FINISH	CODE	BEZ DPH (Kč)	S DPH (Kč)	WITHOUT VAT (€)	WITH VAT (€)
*	chrom - eko	chrome - eco	56001,0	1 652	1 999	66,08	79,30
*	chrom - eko	chrome - eco	56003,0	1 817	2 199	72,68	87,22
	chrom - stand.	chrome - stan.	50001,0	1 652	1 999	66,08	79,30
	chrom - stand.	chrome - stan.	50003,0	1 817	2 199	72,68	87,22

Baterie s uzávěrem výpusti 5/4".
U typu 56003 je součástí výpust 33.0 clic-clack (na umyvadlo s přepadem).

With 5/4" pop-up waste.
Water drain plug 33.0 clic-clack is a part of 56003.

С донным клапаном 5/4".
В упакованию у типа 56003 тоже выпуск 33.0 clic-clack.

56011

Stojánková bidetová baterie

Bidet mixer
Смеситель для биде

7 YEARS GUARANTEE · 7 LET ZÁRUKA · ÚSPORA VODY AŽ 50%*

	PROVEDENÍ	FINISH	CODE	BEZ DPH (Kč)	S DPH (Kč)	WITHOUT VAT (€)	WITH VAT (€)
*	chrom - eko	chrome - eco	56011,0	1 569	1 898	63,28	75,94
	chrom - stand.	chrome - stan.	50011,0	1 569	1 898	63,28	75,94

Baterie s uzávěrem výpusti 5/4".

With 5/4" pop-up waste, to be mounted on a bidet with a single assembly hole.

С донным клапаном 5/4"

56015

Umyvadlová a bidetová baterie

Wash-basin and bidet mixer
Смеситель для раковины и биде

7 YEARS GUARANTEE · 7 LET ZÁRUKA · ÚSPORA VODY AŽ 50%*

	PROVEDENÍ	FINISH	CODE	BEZ DPH (Kč)	S DPH (Kč)	WITHOUT VAT (€)	WITH VAT (€)
*	chrom - eko	chrome - eco	56015,0	2 478	2 998	99,12	118,94
	chrom - stand.	chrome - stan.	50015,0	2 478	2 998	99,12	118,94

Baterie s dvojzámkovou kovovou hadicí, pevným držákem sprchy a sprchovou růžicí se stop-ventilem.

With double-locked metal hose,
fixed shower holder and shower head with stop-valve

С двухзамковым металлическим шлангом, стабильным держателем сетки и сеткой с стоп-вентилем.

56020

Vanová nástěnná baterie 150 mm

Wall-mounted bath mixer 150 mm
Настенный смеситель для ванны с душем 150 мм

7 YEARS GUARANTEE · 7 LET ZÁRUKA · ÚSPORA VODY AŽ 50%*

	PROVEDENÍ	FINISH	CODE	BEZ DPH (Kč)	S DPH (Kč)	WITHOUT VAT (€)	WITH VAT (€)
*	chrom - eko	chrome - eco	56020,0	2 478	2 998	99,12	118,94
	chrom - stand.	chrome - stan.	50020,0	2 478	2 998	99,12	118,94

Baterie se samočistící sprchovou růžicí, vícezámkovou kovovou hadicí a otočným držákem sprchy.

With a self-cleaning shower head, multi-locked metal hose, and rotating shower holder.

С самоочищающейся душевой сеткой, многозамковым металлическим шлангом и поворотным держателем сетки.

*Baterie METALIA 56 jsou vybaveny spořícími 2 - polohovými eko kartušemi, baterie METALIA 50 standardními kartušemi.

56020/1

Vanová nástěnná baterie 150 mm

Wall-mounted bath mixer 150 mm
Настенный смеситель
для ванны с душем 150 мм

7 YEARS GUARANTEE · 7 LET ZÁRUKA

ÚSPORA VODY AŽ 50%*

	PROVEDENÍ	FINISH	CODE	BEZ DPH (Kč)	S DPH (Kč)	WITHOUT VAT (€)	WITH VAT (€)
*	chrom - eko	chrome - eco	56020/1,0	2 065	2 499	82,60	99,12
	chrom - stand.	chrome - stan.	50020/1,0	2 065	2 499	82,60	99,12

Baterie bez příslušenství.

Without accessories.

Без аксессуаров.

56060

Sprchová nástěnná baterie 150 mm

Wall-mounted shower mixer 150 mm
Настенный смеситель
для душа 150 мм

7 YEARS GUARANTEE · 7 LET ZÁRUKA

ÚSPORA VODY AŽ 50%*

	PROVEDENÍ	FINISH	CODE	BEZ DPH (Kč)	S DPH (Kč)	WITHOUT VAT (€)	WITH VAT (€)
*	chrom - eko	chrome - eco	56060,0	1 652	1 999	66,64	79,97
	chrom - stand.	chrome - stan.	50060,0	1 652	1 999	66,64	79,97

Baterie se samočistící sprchovou růžicí, vícezámkovou kovovou hadicí a otočným držákem sprchy.

With a self-cleaning shower head, multi-locked metal hose, and rotating shower holder.

С самоочищающейся душевой сеткой, многозамковым металлическим шлангом и поворотным держателем сетки.

56060/1

Sprchová nástěnná baterie 150 mm

Wall-mounted shower mixer 150 mm
Настенный смеситель
для душа 150 мм

7 YEARS GUARANTEE · 7 LET ZÁRUKA

ÚSPORA VODY AŽ 50%*

	PROVEDENÍ	FINISH	CODE	BEZ DPH (Kč)	S DPH (Kč)	WITHOUT VAT (€)	WITH VAT (€)
*	chrom - eko	chrome - eco	56060/1,0	1 404	1 699	56,16	67,39
	chrom - stand.	chrome - stan.	50060/1,0	1 404	1 699	56,16	67,39

Baterie bez příslušenství.

Without accessories.

Без аксессуаров.

56050

Sprchová podomítková baterie

Built-in shower mixer
Смеситель для душа
со скрытой арматурой

7 YEARS GUARANTEE · 7 LET ZÁRUKA

ÚSPORA VODY AŽ 50%*

	PROVEDENÍ	FINISH	CODE	BEZ DPH (Kč)	S DPH (Kč)	WITHOUT VAT (€)	WITH VAT (€)
*	chrom - eko	chrome - eco	56050,0	1 404	1 699	56,64	67,97
	chrom - stand.	chrome - stan.	50050,0	1 404	1 699	56,64	67,97

56050R

Vanová a sprchová podomítková baterie s přepínačem

Built-in bath and shower mixer with diverter
Смеситель для ванной со скрытой
арматурой и переключателем

7 YEARS GUARANTEE · 7 LET ZÁRUKA

ÚSPORA VODY AŽ 50%*

	PROVEDENÍ	FINISH	CODE	BEZ DPH (Kč)	S DPH (Kč)	WITHOUT VAT (€)	WITH VAT (€)
*	chrom - eko	chrome - eco	56050R,0	2 230	2 698	89,20	107,04
	chrom - stand.	chrome - stan.	50050R,0	2 230	2 698	89,20	107,04

*Mixers METALIA 56 are equipped with saving two-position eco catridges. Mixers METALIA 50 with standard cartriges.
*Смесители METALIA 56 оснащены экономическими двухпозиционными картриджами.
Смесители METALIA 50 стандартными картриджами.

METALIA 56

56070

Dřezová nebo umyvadlová nástěnná baterie 150 mm

Wall-mounted basin
or sink mixer 150 mm
Настенный смеситель
для раковины или мойки 150 мм

7 YEARS GUARANTEE · 7 LET ZÁRUKA · ÚSPORA VODY AŽ 50%*

	PROVEDENÍ	FINISH	CODE	BEZ DPH (Kč)	S DPH (Kč)	WITHOUT VAT (€)	WITH VAT (€)
*	chrom - eko	chrome - eco	56070,0	1 983	2 399	79,32	95,18
	chrom - stand.	chrome - stan.	50070,0	1 983	2 399	79,32	95,18

Délka výtokového ramínka 255 mm.

The length of the spout is 255 mm.

Длина поворотного излива 255 мм.

56070/A

Dřezová nebo umyvadlová nástěnná baterie 150 mm

Wall-mounted basin
or sink mixer 150 mm
Настенный смеситель
для раковины или мойки 150 мм

7 YEARS GUARANTEE · 7 LET ZÁRUKA · ÚSPORA VODY AŽ 50%*

	PROVEDENÍ	FINISH	CODE	BEZ DPH (Kč)	S DPH (Kč)	WITHOUT VAT (€)	WITH VAT (€)
*	chrom - eko	chrome - eco	56070/A,0	2 065	2 499	82,60	99,12
	chrom - stand.	chrome - stan.	50070/A,0	2 065	2 499	82,60	99,12

Délka výtokového ramínka 240 mm.

The length of the spout is 240 mm.

Длина поворотного излива 240 мм.

56081

Stojánková teleskopická dřezová baterie

Telescopic sink mixer
Смеситель для мойки

7 YEARS GUARANTEE · 7 LET ZÁRUKA · ÚSPORA VODY AŽ 50%*

	PROVEDENÍ	FINISH	CODE	BEZ DPH (Kč)	S DPH (Kč)	WITHOUT VAT (€)	WITH VAT (€)
*	chrom - eko	chrome - eco	56081,0	2 230	2 698	89,20	107,04
	chrom - stand.	chrome - stan.	50081,0	2 230	2 698	89,20	107,04

S hadicí 1,5 m.

One hole telescopic sink mixer with extractable spout and 1.5 m long hose.

С выдвижным душем 1,5 м.

56091

Stojánková dřezová baterie

Sink mixer
Смеситель для мойки

7 YEARS GUARANTEE · 7 LET ZÁRUKA · ÚSPORA VODY AŽ 50%*

	PROVEDENÍ	FINISH	CODE	BEZ DPH (Kč)	S DPH (Kč)	WITHOUT VAT (€)	WITH VAT (€)
*	chrom - eko	chrome - eco	56091,0	2 478	2 998	99,12	118,94
	chrom - stand.	chrome - stan.	50091,0	2 478	2 998	99,12	118,94

Délka výtokového ramínka 210 mm.

The spout length is 210 mm.

Длина поворотного излива 210 мм.

56096

Stojánková umyvadlová a dřezová baterie

Wash basin + sink mixer
Смеситель для раковины и мойки

7 YEARS GUARANTEE · 7 LET ZÁRUKA · ÚSPORA VODY AŽ 50%*

	PROVEDENÍ	FINISH	CODE	BEZ DPH (Kč)	S DPH (Kč)	WITHOUT VAT (€)	WITH VAT (€)
*	chrom - eko	chrome - eco	56096,0	2 478	2 998	99,12	118,94
	chrom - stand.	chrome - stan.	50096,0	2 478	2 998	99,12	118,94

Délka výtokového ramínka 150 mm.

The spout length is 150 mm.

Длина поворотного излива 150 мм.

*Baterie METALIA 56 jsou vybaveny spořícími 2 - polohovými eko kartušemi, baterie METALIA 50 standardními kartušemi.

56501

Stojánková umyvadlová baterie

Basin mixer
Смеситель для раковины

7 YEARS GUARANTEE • 7 LET ZÁRUKA

ÚSPORA VODY AŽ 50%*

PROVEDENÍ	FINISH	CODE	BEZ DPH (Kč)	S DPH (Kč)	WITHOUT VAT (€)	WITH VAT (€)
* chrom - eko	chrome - eco	56501,0	2 478	2 998	99,12	118,94
chrom - stand.	chrome - stan.	50501,0	2 478	2 998	99,12	118,94

Délka výtokového ramínka 160 mm, výška baterie 330 mm.

The spout length is 160 mm, height of mixer 330 mm.

Длина поворотного излива 160 мм, высота корпуса 330 мм.

56713

Stojánková dřezová baterie

Sink mixer
Смеситель для мойки

7 YEARS GUARANTEE • 7 LET ZÁRUKA

ÚSPORA VODY AŽ 50%*

PROVEDENÍ	FINISH	CODE	BEZ DPH (Kč)	S DPH (Kč)	WITHOUT VAT (€)	WITH VAT (€)
* chrom - eko	chrome - eco	56713,0	2 478	2 998	99,12	118,94
chrom - stand.	chrome - stan.	50713,0	2 478	2 998	99,12	118,94

Délka výtokového ramínka 210 mm.

The spout length is 210 mm.

Длина поворотного излива 210 мм.

56045

Vanová stojánková baterie

Bath mixer
Смеситель для ванны с душем

7 YEARS GUARANTEE • 7 LET ZÁRUKA

ÚSPORA VODY AŽ 50%*

PROVEDENÍ	FINISH	CODE	BEZ DPH (Kč)	S DPH (Kč)	WITHOUT VAT (€)	WITH VAT (€)
* chrom - eko	chrome - eco	56045,0	4 958	5 999	199,96	239,95
chrom - stand.	chrome - stan.	50045,0	4 958	5 999	199,96	239,95

Pro montáž na vany se 3 (2) montážními otvory.

Deck mounted bath mixer set. 3 (2) mounting holes.

Для монтажа на ванну с тремя (2) монтажными отверстиями.

50046

Vanová stojánková baterie

Bath mixer
Каскадный смеситель для ванны с душем

7 YEARS GUARANTEE • 7 LET ZÁRUKA

PROVEDENÍ	FINISH	CODE	BEZ DPH (Kč)	S DPH (Kč)	WITHOUT VAT (€)	WITH VAT (€)
chrom - stand.	chrome - stan.	50046,0	4 958	5 999	199,96	239,95

Pro montáž na vany se 3 montážními otvory.

Deck mounted bath mixer set. 3 mounting holes.

Для монтажа на ванну с тремя монтажными отверстиями.

50047

Vanová stojánková baterie

Bath mixer
Каскадный смеситель для ванны с душем

7 YEARS GUARANTEE • 7 LET ZÁRUKA

PROVEDENÍ	FINISH	CODE	BEZ DPH (Kč)	S DPH (Kč)	WITHOUT VAT (€)	WITH VAT (€)
chrom - stand.	chrome - stan.	50047,0	4 958	5 999	199,96	239,95

Pro montáž na vany se 3 montážními otvory.

Deck mounted bath mixer set. 3 mounting holes.

Для монтажа на ванну с тремя монтажными отверстиями.

*Mixers METALIA 56 are equipped with saving two-position eco catridges. Mixers METALIA 50 with standard cartriges.
*Смесители METALIA 56 оснащены экономическими двухпозиционными картриджами.
Смесители METALIA 50 стандартными картриджами.

METALIA 56

56345

Vanová stojánková baterie

Bath mixer
Смеситель для ванны с душем

7 YEARS GUARANTEE · 7 LET ZÁRUKA

ÚSPORA VODY AŽ 50%*

	PROVEDENÍ	FINISH	CODE	BEZ DPH (Kč)	S DPH (Kč)	WITHOUT VAT (€)	WITH VAT (€)
*	chrom - eko	chrome - eco	56345,0	4 958	5 999	198,32	237,98

Pro montáž na vany se 4 (3) montážními otvory.

Deck mounted bath mixer set. 4 (3) mounting holes.

Для монтажа на ванну с четырьмя (тремя) монтажными отверстиями.

56045, 50045

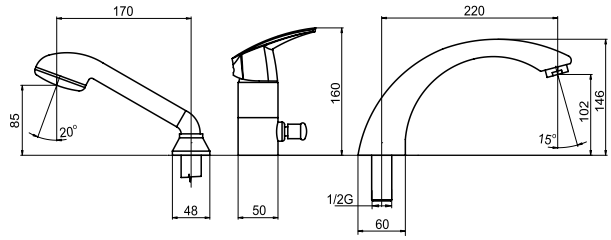

50046

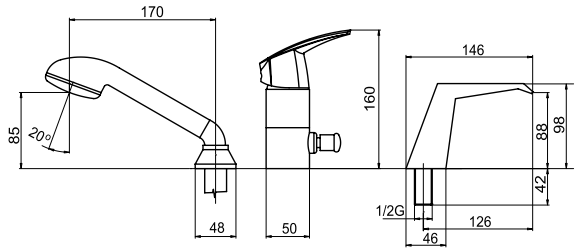

50047

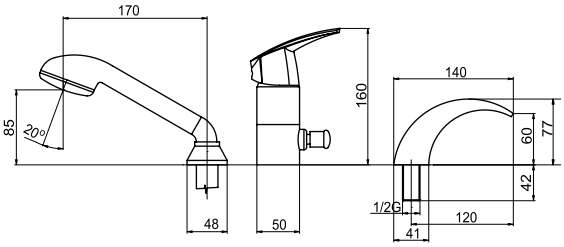

56345

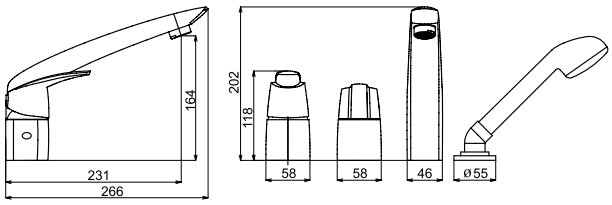

56501, 50501

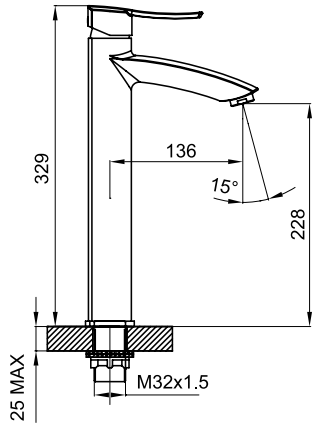

56713, 50713

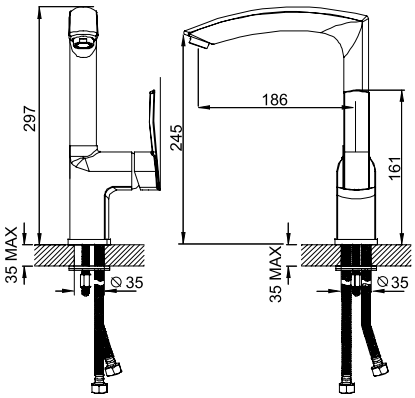

ÚSPORA VODY AŽ 50%

56001, 56015, 50001, 50015

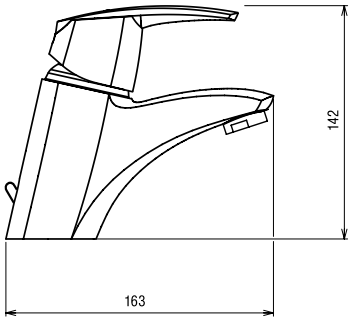

56011, 50011

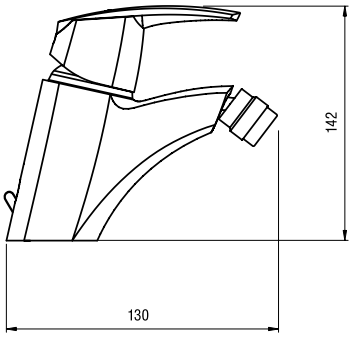

56081, 50081

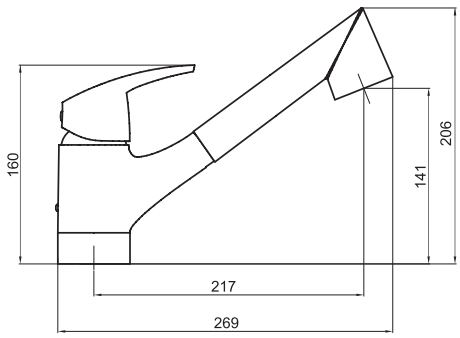

56020, 50020

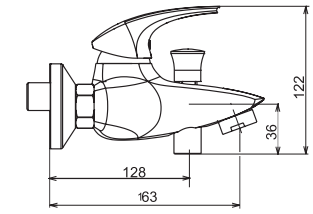

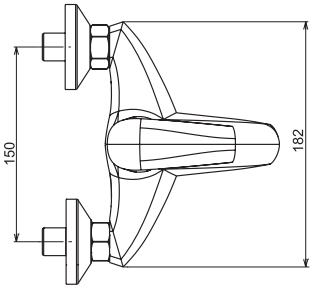

56050, 50050

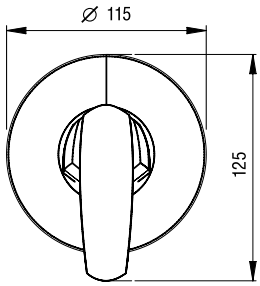

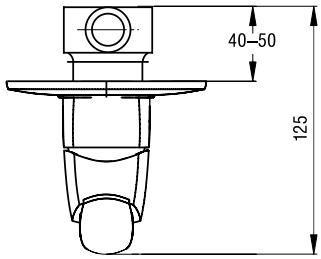

56060, 50060

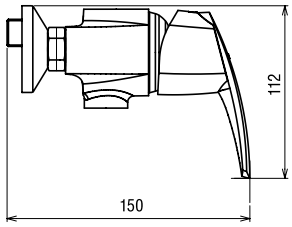

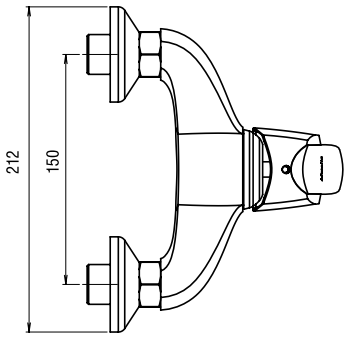

56050R, 50050R

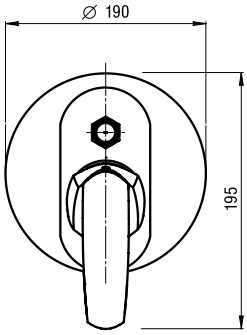

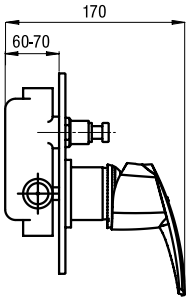

56091, 50091

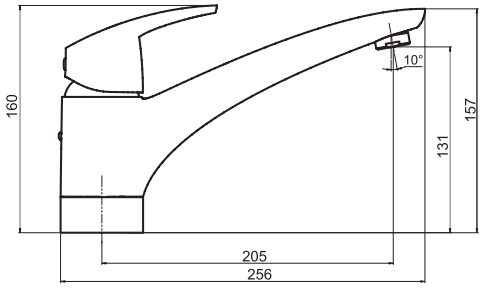

56096, 50096

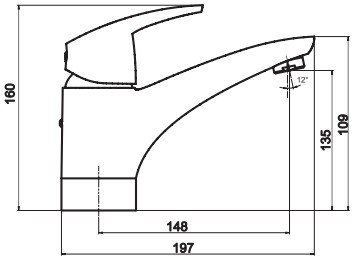

56070A, 50070A

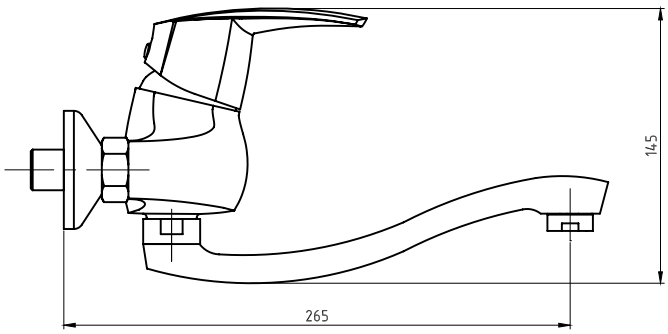

56070, 50070

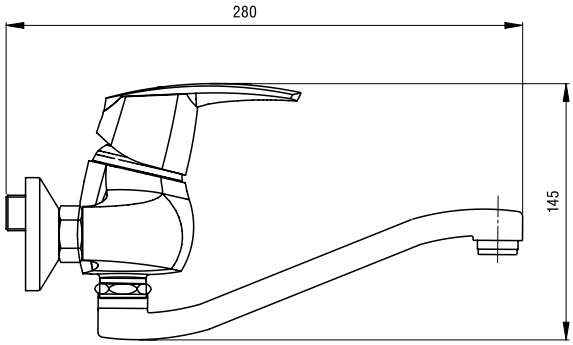

57001/1

Stojánková umyvadlová baterie

Basin mixer
Смеситель для раковины

PROVEDENÍ	FINISH	CODE	BEZ DPH (Kč)	S DPH (Kč)	WITHOUT VAT (€)	WITH VAT (€)
chrom	chrome	57001/1,0	1 404	1 699	56,16	67,39

Výška 120 mm, bez uzávěru výpusti.

Height of body 120 mm, without pop-up waste.

Высота корпуса 120 мм, без донного клапана.

57001

Stojánková umyvadlová baterie

Basin mixer
Смеситель для раковины

PROVEDENÍ	FINISH	CODE	BEZ DPH (Kč)	S DPH (Kč)	WITHOUT VAT (€)	WITH VAT (€)
chrom	chrome	57001,0	1 487	1 799	59,48	71,38

Výška 120 mm , s uzávěrem výpusti 5/4".

Height of body 120 mm, with 5/4" pop-up waste.

Высота корпуса 120 мм, с донным клапаном 5/4".

57002/1

Stojánková umyvadlová baterie

Basin mixer
Смеситель для раковины

PROVEDENÍ	FINISH	CODE	BEZ DPH (Kč)	S DPH (Kč)	WITHOUT VAT (€)	WITH VAT (€)
chrom	chrome	57002/1,0	1 487	1 799	59,48	71,38
bílá-chrom	white-chrome	57002/1,1	1 487	1 799	59,48	71,38

Výška 150 mm, bez uzávěru výpusti.

Height of body 150 mm, without pop-up waste.

Высота корпуса 150 мм, без донного клапана.

57002

Stojánková umyvadlová baterie

Basin mixer
Смеситель для раковины

PROVEDENÍ	FINISH	CODE	BEZ DPH (Kč)	S DPH (Kč)	WITHOUT VAT (€)	WITH VAT (€)
chrom	chrome	57002,0	1 569	1 898	62,76	75,31

Výška 150 mm, s uzávěrem výpusti 5/4".

Height of body 150 mm, with 5/4" pop-up waste.

Высота корпуса 150 мм, с донным клапаном 5/4".

57011

Stojánková bidetová baterie

Bidet mixer
Смеситель для биде

PROVEDENÍ	FINISH	CODE	BEZ DPH (Kč)	S DPH (Kč)	WITHOUT VAT (€)	WITH VAT (€)
chrom	chrome	57011,0	1 487	1 799	59,48	71,38

Baterie s uzávěrem výpusti 5/4".

With 5/4" pop-up waste, to be mounted on a bidet with a single assembly hole.

С донным клапаном 5/4".

57211

Podomítková bidetová baterie

Bidet built-in mixer
Смеситель со скрытой арматурой для биде

PROVEDENÍ	FINISH	CODE	BEZ DPH (Kč)	S DPH (Kč)	WITHOUT VAT (€)	WITH VAT (€)
chrom	chrome	57211,0	2 065	2 499	82,60	99,12

Podomítková bidetová baterie s držákem sprchy, kovovou hadicí a sprchovou růžicí se stop-ventilem

Built-in bidet mixer with a shower holder, metal hose and a shower head with stop-valve

Смеситель со скрытой арматурой для биде с держателем душа и лейкой с стор-вентилем

57020

Vanová nástěnná baterie 150 mm

Wall-mounted bath mixer 150 mm
Настенный смеситель для ванны с душем 150 мм

PROVEDENÍ	FINISH	CODE	BEZ DPH (Kč)	S DPH (Kč)	WITHOUT VAT (€)	WITH VAT (€)
chrom	chrome	57020,0	1 817	2 199	73,28	87,94

Baterie se samočistící sprchovou růžicí, vícezámkovou kovovou hadicí a kloubovým držákem sprchy.

With self-cleaning shower head, multi-locked metal hose, and a variable position shower holder.

С душевой сеткой, многозамковым металлическим шлангом и шарнирным держателем сетки.

57020/1

Vanová nástěnná baterie 150 mm

Wall-mounted bath mixer 150 mm
Настенный смеситель для ванны с душем 150 мм

PROVEDENÍ	FINISH	CODE	BEZ DPH (Kč)	S DPH (Kč)	WITHOUT VAT (€)	WITH VAT (€)
chrom	chrome	57020/1,0	1 652	1 999	66,64	79,97
bílá-chrom	white-chrome	57020/1,1	1 817	2 199	72,68	87,22

Baterie bez příslušenství.

Without accessories.

Без аксессуаров.

57024

Vanová nástěnná baterie 100 mm

Wall-mounted bath mixer 100 mm
Настенный смеситель для ванны с душем 100 мм

PROVEDENÍ	FINISH	CODE	BEZ DPH (Kč)	S DPH (Kč)	WITHOUT VAT (€)	WITH VAT (€)
chrom	chrome	57024,0	1 735	2 099	69,96	83,95

Baterie se samočistící sprchovou růžicí, vícezámkovou kovovou hadicí a kloubovým držákem sprchy.

With a shower head, multi-locked metal hose, and a variable position shower holder.

С душевой сеткой, ногозамковым металлическим шлангом и шарнирным держателем сетки.

57024/1

Vanová nástěnná baterie 100 mm

Wall-mounted bath mixer 100 mm
Настенный смеситель для ванны с душем 100 мм

PROVEDENÍ	FINISH	CODE	BEZ DPH (Kč)	S DPH (Kč)	WITHOUT VAT (€)	WITH VAT (€)
chrom	chrome	57024/1,0	1 652	1 999	66,08	79,30

Baterie bez příslušenství.

Without accessories.

Без аксессуаров.

57200

Nástěnná umyvadlová tříotvorová baterie

Wall-mounted wash-basin mixer
Смеситель для раковины
или мойки

PROVEDENÍ	FINISH	CODE	BEZ DPH (Kč)	S DPH (Kč)	WITHOUT VAT (€)	WITH VAT (€)
chrom	chrome	57200,0	1 900	2 299	76,00	91,20

Délka výtokového ramínka 245 mm.

The length of the spout is 245 mm.

Длина поворотного излива 245 мм.

Pouze do vyprodání zásob.
Available only until we sell out.
Связи с прекращением производства.

57201

Nástěnná umyvadlová tříotvorová baterie

Wall-mounted wash-basin mixer
Смеситель для раковины
или мойки

PROVEDENÍ	FINISH	CODE	BEZ DPH (Kč)	S DPH (Kč)	WITHOUT VAT (€)	WITH VAT (€)
chrom	chrome	57201,0	1 900	2 299	76,00	91,20

Délka výtokového ramínka 245 mm.

The length of the spout is 245 mm.

Длина поворотного излива 245 мм.

Pouze do vyprodání zásob.
Available only until we sell out.
Связи с прекращением производства.

57220

Nástěnná vanová tříotvorová baterie

Wall mounted bath mixer 3-holes
Настенный смеситель
для ванны с душем - 3 отверстия

PROVEDENÍ	FINISH	CODE	BEZ DPH (Kč)	S DPH (Kč)	WITHOUT VAT (€)	WITH VAT (€)
chrom	chrome	57220,0	2 478	2 998	99,96	119,95

Délka výtokového ramínka 245 mm.

The length of the spout is 245 mm.

Длина поворотного излива 245 мм.

57221

Nástěnná vanová tříotvorová baterie

Wall mounted bath mixer 3-holes
Настенный смеситель
для ванны с душем - 3 отверстия

PROVEDENÍ	FINISH	CODE	BEZ DPH (Kč)	S DPH (Kč)	WITHOUT VAT (€)	WITH VAT (€)
chrom	chrome	57221,0	2 478	2 998	99,96	119,95

Délka výtokového ramínka 245 mm.

The length of the spout is 245 mm.

Длина поворотного излива 245 мм.

57060

Sprchová nástěnná baterie 150 mm

Wall-mounted shower mixer 150 mm
Настенный смеситель
для душа 150 мм

PROVEDENÍ	FINISH	CODE	BEZ DPH (Kč)	S DPH (Kč)	WITHOUT VAT (€)	WITH VAT (€)
chrom	chrome	57060,0	1 569	1 898	63,28	75,94

Baterie se samočistící sprchovou růžicí, vícezámkovou kovovou hadicí a kloubovým držákem sprchy.

With self - cleaning shower head, multi-locked metal hose, and a variable position shower holder.

С душевой сеткой, многозамковым металлическим шлангом и шарнирным держателем сетки.

57060/1

Sprchová nástěnná baterie 150 mm

Wall-mounted shower mixer 150 mm
Настенный смеситель для душа 150 мм

PROVEDENÍ	FINISH	CODE	BEZ DPH (Kč)	S DPH (Kč)	WITHOUT VAT (€)	WITH VAT (€)
chrom	chrome	57060/1,0	1 487	1 799	59,48	71,38
bílá-chrom	white-chrome	57060/1,1	1 569	1 898	62,76	75,31

Baterie bez příslušenství.

Without accessories.

Без аксессуаров.

57062/1

Sprchová nástěnná baterie 150 mm s horním vývodem

Wall-mounted shower mixer 150 mm with upper outlet
Настенный смеситель для душа 150 мм

PROVEDENÍ	FINISH	CODE	BEZ DPH (Kč)	S DPH (Kč)	WITHOUT VAT (€)	WITH VAT (€)
chrom	chrome	57062/1,0	1 487	1 799	59,48	71,38

Baterie bez příslušenství.

Without accessories.

Без аксессуаров.

Vhodné pro sety - viz. tabulka na straně 199.
Suitable - see page 199.
Удобный - см. сторону 199.

SET 068/57

Sprchová souprava + sprchová baterie s horním vývodem 57062

Shower set + shower mixer with upper outlet 57062
Душевый комплект + настенный смеситель для дыша с верхным выводом 57062

PROVEDENÍ	FINISH	CODE	BEZ DPH (Kč)	S DPH (Kč)	WITHOUT VAT (€)	WITH VAT (€)
chrom	chrome	SET068/57,0	4 792	5 798	191,68	230,02

A : 1035 - 1225 mm
B : 50 - 80 mm

Rozměr hlavové sprchy Ø 230 mm. Délka sprchové hadice 150 cm.

Dimension of fixed shower head Ø 230 mm. Length of shower hose 150 cm.

Размер верхного душа Ø 230 мм. Длина душевого шланга 150 см.

57065

Sprchová nástěnná baterie 100 mm

Wall-mounted shower mixer 100 mm
Настенный смеситель для душа 100 мм

PROVEDENÍ	FINISH	CODE	BEZ DPH (Kč)	S DPH (Kč)	WITHOUT VAT (€)	WITH VAT (€)
chrom	chrome	57065,0	1 487	1 799	59,48	71,38

Baterie se samočistící sprchovou růžicí, vícezámkovou kovovou hadicí a kloubovým držákem sprchy.

With self - cleaning shower head, multi-locked metal hose, and a variable position shower holder.

С душевой сеткой, многозамковым металлическим шлангом и шарнирным держателем сетки.

METALIA 57

57065/1

Sprchová nástěnná baterie 100 mm

Wall-mounted shower mixer 100 mm
Настенный смеситель для душа 100 мм

PROVEDENÍ	FINISH	CODE	BEZ DPH (Kč)	S DPH (Kč)	WITHOUT VAT (€)	WITH VAT (€)
chrom	chrome	57065/1,0	1 404	1 699	56,16	67,39

Baterie bez příslušenství.

Without accessories.

Без аксессуаров.

57050

Sprchová podomítková baterie

Built-in shower mixer
Смеситель для душа со скрытой арматурой

PROVEDENÍ	FINISH	CODE	BEZ DPH (Kč)	S DPH (Kč)	WITHOUT VAT (€)	WITH VAT (€)
chrom	chrome	57050,0	1 073	1 298	43,28	51,94

57050R

Vanová a sprchová podomítková baterie s přepínačem

Built-in bath and shower mixer with diverter
Смеситель для душа со скрытой арматурой и переключателем

PROVEDENÍ	FINISH	CODE	BEZ DPH (Kč)	S DPH (Kč)	WITHOUT VAT (€)	WITH VAT (€)
chrom	chrome	57050R,0	1 652	1 999	66,64	79,97

57037/1

Paneláková nástěnná vanová baterie 100 mm

Wall-mounted bath mixer 100 mm
Настенный смеситель
для ванны с душем

PROVEDENÍ	FINISH	CODE	BEZ DPH (Kč)	S DPH (Kč)	WITHOUT VAT (€)	WITH VAT (€)
chrom	chrome	57037/1,0	1 569	1 898	62,76	75,31

Délka výtokového ramínka 360 mm.

The length of the spout is 360 mm.

Длина поворотного излива 360 мм.

Baterie bez příslušenství.

Without accessories.

Без аксессуаров.

57037

Paneláková nástěnná vanová baterie 100 mm

Wall-mounted bath mixer 100 mm
Настенный смеситель для ванны с душем 100 мм

PROVEDENÍ	FINISH	CODE	BEZ DPH (Kč)	S DPH (Kč)	WITHOUT VAT (€)	WITH VAT (€)
chrom	chrome	57037,0	1 652	1 999	66,64	79,97

Baterie se samočistící sprchovou růžicí, vícezámkovou kovovou hadicí a kloubovým držákem sprchy. Délka výtokového ramínka je 360 mm.

With self - cleaning shower head, multi-locked metal hose and a variablposition shower holder. The length of the spout is 360 mm.

С душевой сеткой, ногозамковым металлическим шлангом и шарнирным держателем сетки. Длина поворотного излива 360 мм.

57070

Dřezová nebo umyvadlová nástěnná baterie 150 mm

Wall-mounted basin
or sink mixer 150 mm
Настенный смеситель
для раковины или мойки 150 мм

PROVEDENÍ	FINISH	CODE	BEZ DPH (Kč)	S DPH (Kč)	WITHOUT VAT (€)	WITH VAT (€)
chrom	chrome	57070,0	1 652	1 999	66,64	79,97

Délka výtokového ramínka 240 mm.

The length of the spout is 240 mm.

Длина поворотного излива 240 мм.

57070/1

Dřezová nebo umyvadlová nástěnná baterie 150 mm

Wall-mounted basin
or sink mixer 150 mm
Настенный смеситель
для раковины или мойки 150 мм

PROVEDENÍ	FINISH	CODE	BEZ DPH (Kč)	S DPH (Kč)	WITHOUT VAT (€)	WITH VAT (€)
chrom	chrome	57070/1,0	1 487	1 799	59,48	71,38

Bez ramene.

Without spout.

Без излива.

57074

Dřezová nebo umyvadlová nástěnná baterie 100 mm

Wall-mounted basin
or sink mixer 100 mm
Настенный смеситель
для раковины или мойки 100 мм

PROVEDENÍ	FINISH	CODE	BEZ DPH (Kč)	S DPH (Kč)	WITHOUT VAT (€)	WITH VAT (€)
chrom	chrome	57074,0	1 569	1 898	63,28	75,94

Délka výtokového ramínka 240 mm.

The length of the spout is 240 mm.

Длина поворотного излива 240 мм.

57074/1

Dřezová nebo umyvadlová nástěnná baterie 100 mm

Wall-mounted basin
or sink mixer without spout 100 mm
Настенный смеситель
для раковины или мойки 100 мм

PROVEDENÍ	FINISH	CODE	BEZ DPH (Kč)	S DPH (Kč)	WITHOUT VAT (€)	WITH VAT (€)
chrom	chrome	57074/1,0	1 404	1 699	56,16	67,39

Bez ramene.

Without spout.

Без излива.

57070

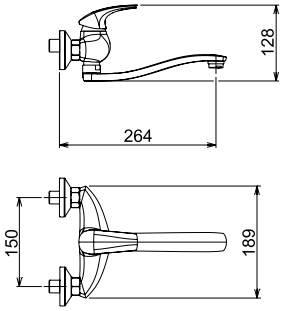

57037

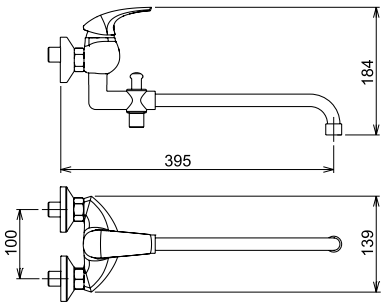

57074

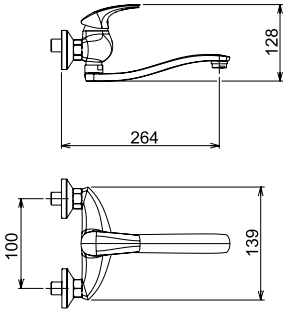

57081

Stojánková teleskopická dřezová baterie

Telescopic sink mixer
Смеситель для мойки

PROVEDENÍ	FINISH	CODE	BEZ DPH (Kč)	S DPH (Kč)	WITHOUT VAT (€)	WITH VAT (€)
chrom	chrome	57081,0	2 065	2 499	82,60	99,12

S hadicí 1,5 m.

One hole telescopic sink mixer with extractable spout and 1.5 m long hose.

С выдвижным душем 1,5 м.

57081

Stojánková teleskopická dřezová baterie

Telescopic sink mixer
Смеситель для мойки

PROVEDENÍ	FINISH	CODE	BEZ DPH (Kč)	S DPH (Kč)	WITHOUT VAT (€)	WITH VAT (€)
granit-černý	granit-black	57081,GRB	3 305	3 999	132,20	158,64

S hadicí 1,5 m.

One hole telescopic sink mixer with extractable spout and 1.5 m long hose.

С выдвижным душем 1,5 м.

Vhodné pro granitové dřezy - strana 380-381.

57081

Stojánková teleskopická dřezová baterie

Telescopic sink mixer
Смеситель для мойки

PROVEDENÍ	FINISH	CODE	BEZ DPH (Kč)	S DPH (Kč)	WITHOUT VAT (€)	WITH VAT (€)
granit-písek	granit-sand	57081,GRS	3 305	3 999	132,20	158,64

S hadicí 1,5 m.

One hole telescopic sink mixer with extractable spout and 1.5 m long hose.

С выдвижным душем 1,5 м.

Vhodné pro granitové dřezy - strana 380-381.

57014

Stojánková dřezová baterie

Sink mixer
Смеситель для мойки

PROVEDENÍ	FINISH	CODE	BEZ DPH (Kč)	S DPH (Kč)	WITHOUT VAT (€)	WITH VAT (€)
chrom	chrome	57014,0	1 652	1 999	66,08	79,30

Délka výtokového ramínka 225mm.

The spout length is 225 mm.

Длина поворотного излива 225 мм.

57016

Stojánková umyvadlová a dřezová baterie

Wash basin and sink mixer
Смеситель для раковины или мойки

PROVEDENÍ	FINISH	CODE	BEZ DPH (Kč)	S DPH (Kč)	WITHOUT VAT (€)	WITH VAT (€)
chrom	chrome	57016,0	1 487	1 799	59,48	71,38

Délka výtokového ramínka 155mm.

The spout length is 155 mm.

Длина поворотного излива 155 мм.

57091

Stojánková dřezová baterie

Sink mixer
Смеситель для мойки

PROVEDENÍ	FINISH	CODE	BEZ DPH (Kč)	S DPH (Kč)	WITHOUT VAT (€)	WITH VAT (€)
chrom	chrome	57091,0	1 652	1 999	66,64	79,97
bílá-chrom	white-chrome	57091,1	1 817	2 199	72,68	87,22

Délka výtokového ramínka 210 mm.

The spout length is 210 mm.

Длина поворотного излива 210 мм.

57091

Stojánková dřezová baterie

Sink mixer
Смеситель для мойки

PROVEDENÍ	FINISH	CODE	BEZ DPH (Kč)	S DPH (Kč)	WITHOUT VAT (€)	WITH VAT (€)
granit-černý	granit-black	57091,GRB	2 892	3 499	115,68	138,82

Délka výtokového ramínka 210 mm.

The spout length is 210 mm.

Длина поворотного излива 210 мм.

Vhodné pro granitové dřezy - strana 380-381.

57091

Stojánková dřezová baterie

Sink mixer
Смеситель для мойки

PROVEDENÍ	FINISH	CODE	BEZ DPH (Kč)	S DPH (Kč)	WITHOUT VAT (€)	WITH VAT (€)
granit-písek	granit-sand	57091,GRS	2 892	3 499	115,68	138,82

Délka výtokového ramínka 210 mm.

The spout length is 210 mm.

Длина поворотного излива 210 мм.

Vhodné pro granitové dřezy - strana 380-381.

57096

Stojánková umyvadlová a dřezová baterie

Wash basin + sink mixer
Смеситель для раковины и мойки

PROVEDENÍ	FINISH	CODE	BEZ DPH (Kč)	S DPH (Kč)	WITHOUT VAT (€)	WITH VAT (€)
chrom	chrome	57096,0	1 652	1 999	66,64	79,97
bílá-chrom	white-chrome	57096,1	1 817	2 199	72,68	87,22

Délka výtokového ramínka 150 mm.

The spout length is 150 mm.

Длина поворотного излива 150 мм.

57115

Stojánková dřezová baterie

Sink mixer
Смеситель для мойки

PROVEDENÍ	FINISH	CODE	BEZ DPH (Kč)	S DPH (Kč)	WITHOUT VAT (€)	WITH VAT (€)
chrom	chrome	57115,0	2 478	2 998	99,12	118,94

Se sklápěcím výkyvným ramenem určena pro dřezy umístěné např. pod oknem.

With folding swinging spout intended for sinks placed e.g. under the window.

С опрокидным изливом для монтажа на мойку под окном.

METALIA 57

57002/1

Stojánková umyvadlová baterie

Basin mixer
Смеситель для раковины

PROVEDENÍ	FINISH	CODE	BEZ DPH (Kč)	S DPH (Kč)	WITHOUT VAT (€)	WITH VAT (€)
bílá-chrom	white-chrome	57002/1,1	1 487	1 799	59,48	71,38

Výška 150 mm, bez uzávěru výpusti.

Height of body 150 mm, without pop-up waste.

Высота корпуса 150 мм, без донного клапана.

57020/1

Vanová nástěnná baterie 150 mm

Wall-mounted bath mixer 150 mm
Настенный смеситель для ванны с душем 150 мм

PROVEDENÍ	FINISH	CODE	BEZ DPH (Kč)	S DPH (Kč)	WITHOUT VAT (€)	WITH VAT (€)
bílá-chrom	white-chrome	57020/1,1	1 817	2 199	72,68	87,22

Baterie bez příslušenství.

Without accessories.

Без аксессуаров.

57060/1

Sprchová nástěnná baterie 150 mm

Wall-mounted shower mixer 150 mm
Настенный смеситель для душа 150 мм

PROVEDENÍ	FINISH	CODE	BEZ DPH (Kč)	S DPH (Kč)	WITHOUT VAT (€)	WITH VAT (€)
bílá-chrom	white-chrome	57060/1,1	1 569	1 898	62,76	75,31

Baterie bez příslušenství.

Without accessories.

Без аксессуаров.

57091

Stojánková dřezová baterie

Sink mixer
Смеситель для мойки

PROVEDENÍ	FINISH	CODE	BEZ DPH (Kč)	S DPH (Kč)	WITHOUT VAT (€)	WITH VAT (€)
bílá-chrom	white-chrome	57091,1	1 817	2 199	72,68	87,22

Délka výtokového ramínka 210 mm.

The spout length is 210 mm.

Длина поворотного излива 210 мм.

57096

Stojánková umyvadlová a dřezová baterie

Wash basin + sink mixer
Смеситель для раковины и мойки

PROVEDENÍ	FINISH	CODE	BEZ DPH (Kč)	S DPH (Kč)	WITHOUT VAT (€)	WITH VAT (€)
bílá-chrom	white-chrome	57096,1	1 817	2 199	72,68	87,22

Délka výtokového ramínka 150 mm.

The spout length is 150 mm.

Длина поворотного излива 150 мм.

Koncept bílá/chrom viz. strana 320.
Concept white/chrome - page 320.
Концепт белый / хром - боковой 320.

METALIA 57

57345

Vanová stojánková baterie

Bath mixer
Смеситель для ванны с душем

PROVEDENÍ	FINISH	CODE	BEZ DPH (Kč)	S DPH (Kč)	WITHOUT VAT (€)	WITH VAT (€)
chrom	chrome	57345,0	4 627	5 599	185,08	222,10

Pro montáž na vany se 4 ontážními otvory.

Deck mounted bath mixer set. 4 mounting holes.

Для монтажа на ванну с четырьмя монтажными отверстиями.

57045

Vanová stojánková baterie

Bath mixer
Каскадный смеситель
для ванны с душем

PROVEDENÍ	FINISH	CODE	BEZ DPH (Kč)	S DPH (Kč)	WITHOUT VAT (€)	WITH VAT (€)
chrom	chrome	57045,0	4 958	5 999	199,96	239,95

Pro montáž na vany se 3 montážními otvory.

Deck mounted bath mixer set. 3 mounting holes.

Для монтажа на ванну с тремя монтажными отверстиями.

57046

Vanová stojánková baterie

Bath mixer
Каскадный смеситель
для ванны с душем

PROVEDENÍ	FINISH	CODE	BEZ DPH (Kč)	S DPH (Kč)	WITHOUT VAT (€)	WITH VAT (€)
chrom	chrome	57046,0	4 958	5 999	199,96	239,95

Pro montáž na vany se 3 montážními otvory.

Deck mounted bath mixer set. 3 mounting holes.

Для монтажа на ванну с тремя монтажными отверстиями.

57047

Vanová stojánková baterie

Bath mixer
Каскадный смеситель
для ванны с душем

PROVEDENÍ	FINISH	CODE	BEZ DPH (Kč)	S DPH (Kč)	WITHOUT VAT (€)	WITH VAT (€)
chrom	chrome	57047,0	4 958	5 999	199,96	239,95

Pro montáž na vany se 3 montážními otvory.

Deck mounted bath mixer set. 3 mounting holes.

Для монтажа на ванну с тремя монтажными отверстиями.

57049

Vanová stojánková baterie

Bath mixer
Каскадный смеситель
для ванны с душем

PROVEDENÍ	FINISH	CODE	BEZ DPH (Kč)	S DPH (Kč)	WITHOUT VAT (€)	WITH VAT (€)
chrom	chrome	57049,0	4 958	5 999	199,96	239,95

Pro montáž na vany se 3 montážními otvory.

Deck mounted bath mixer set. 3 mounting holes.

Для монтажа на ванну с тремя монтажными отверстиями.

57920

Vanová termostatická baterie 150 mm

Thermostatic bath mixer
Настенный терморегулирующий смеситель для ванны

PROVEDENÍ	FINISH	CODE	BEZ DPH (Kč)	S DPH (Kč)	WITHOUT VAT (€)	WITH VAT (€)
chrom	chrome	57920/1,0	2 809	3 399	112,36	134,83

Baterie bez příslušenství.

Without accessories.

Без аксессуаров.

Přepínač sprcha - rameno je v levé rukojeti.

57921

Vanová termostatická baterie 150 mm

Thermostatic bath mixer
Настенный терморегулирующий смеситель для ванны

PROVEDENÍ	FINISH	CODE	BEZ DPH (Kč)	S DPH (Kč)	WITHOUT VAT (€)	WITH VAT (€)
chrom	chrome	57921/1,0	2 809	3 399	112,36	134,83

Baterie bez příslušenství.

Without accessories.

Без аксессуаров.

Přepínač sprcha - rameno je v levé rukojeti.

57960

Sprchová termostatická baterie 150 mm

Thermostatic shower mixer
Настенный терморегулирующий смеситель для душа

PROVEDENÍ	FINISH	CODE	BEZ DPH (Kč)	S DPH (Kč)	WITHOUT VAT (€)	WITH VAT (€)
chrom	chrome	57960/1,0	2 478	2 998	99,12	118,94

Baterie bez příslušenství.

Without accessories.

Без аксессуаров.

57961

Sprchová termostatická baterie 150 mm

Thermostatic shower mixer
Настенный терморегулирующий смеситель для душа

PROVEDENÍ	FINISH	CODE	BEZ DPH (Kč)	S DPH (Kč)	WITHOUT VAT (€)	WITH VAT (€)
chrom	chrome	57961/1,0	2 478	2 998	99,12	118,94

Baterie bez příslušenství.

Without accessories.

Без аксессуаров.

57962

Sprchová termostatická baterie s horním vývodem 150 mm

Thermostatic shower mixer
Настенный терморегулирующий смеситель для душа

PROVEDENÍ	FINISH	CODE	BEZ DPH (Kč)	S DPH (Kč)	WITHOUT VAT (€)	WITH VAT (€)
chrom	chrome	57962/1,0	2 478	2 998	99,12	118,94

Baterie s horním vývodem bez příslušenství.

With upper outlet, without accessories.

Без аксессуаров.

Vhodné pro sety - viz. tabulka na straně 199.
Suitable - see page 199.
Удобный - см. сторону 199.

57963

Sprchová termostatická baterie s horním vývodem 150 mm

Thermostatic shower mixer
Настенный терморегулирующий смеситель для душа

PROVEDENÍ	FINISH	CODE	BEZ DPH (Kč)	S DPH (Kč)	WITHOUT VAT (€)	WITH VAT (€)
chrom	chrome	57963/1,0	2 478	2 998	99,12	118,94

Baterie s horním vývodem bez příslušenství.

With upper outlet, without accessories.

Без аксессуаров.

Vhodné pro sety - viz. tabulka na straně 199.
Suitable - see page 199.
Удобный - см. сторону 199.

SET068/TER

Sprchová souprava + termostatická sprchová baterie s horním vývodem 57963

Shower set + thermostatic shower mixer with upper outlet 57963
Душевый комплект + терморегулирующий настенный смеситель для дыша с верхным выводом 57963

PROVEDENÍ	FINISH	CODE	BEZ DPH (Kč)	S DPH (Kč)	WITHOUT VAT (€)	WITH VAT (€)
chrom	chrome	SET068/TER,0	5 784	6 999	231,36	277,63

A : 1035 - 1235 mm
B : 50 - 80 mm

Rozměr hlavové sprchy Ø 230 mm. Délka sprchové hadice 150 cm.

Dimension of fixed shower head Ø 230 mm. Length of shower hose 150 cm.

Размер верхного душа Ø 230 мм. Длина душевого шланга 150 см.

57962-63

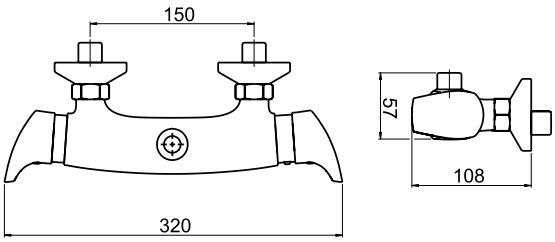

57960-61

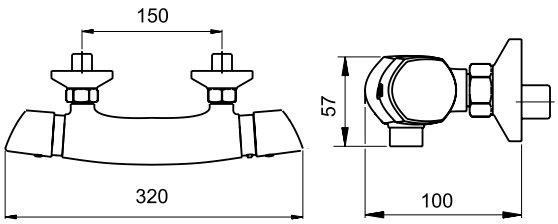

57001

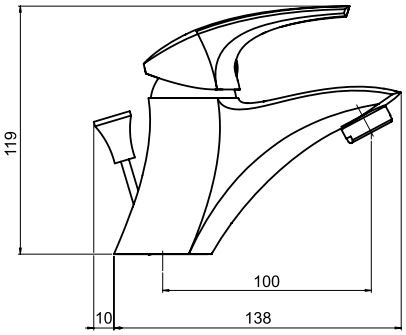

57002

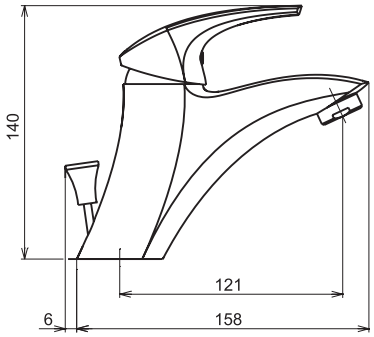

57011

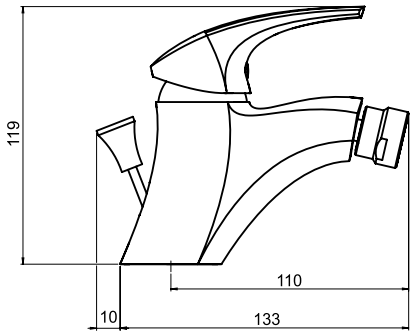

57020

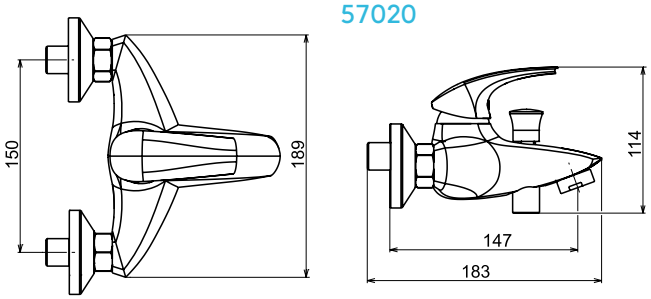

57024

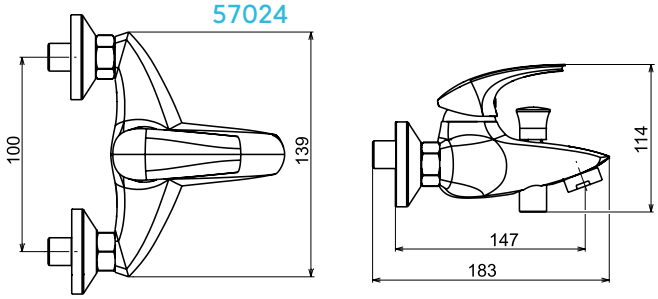

57920-21

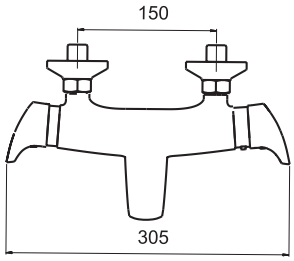

57220-221

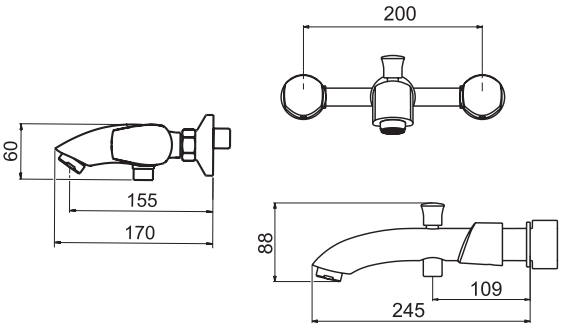

57200-201

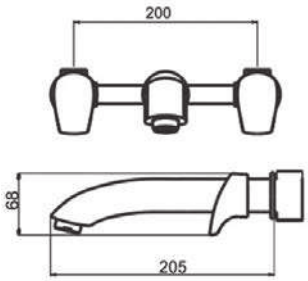

57115

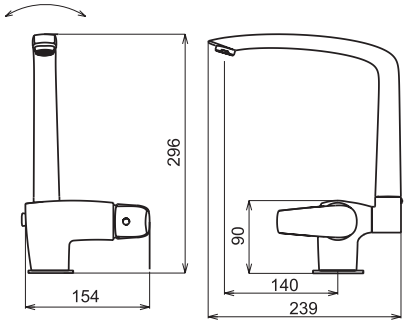

57014

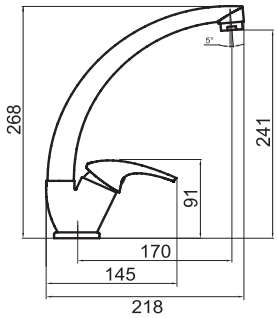

57016

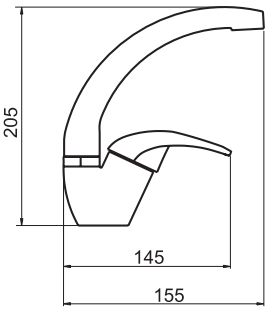

57081

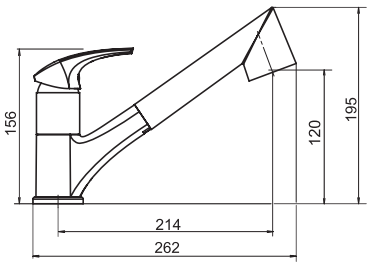

57091

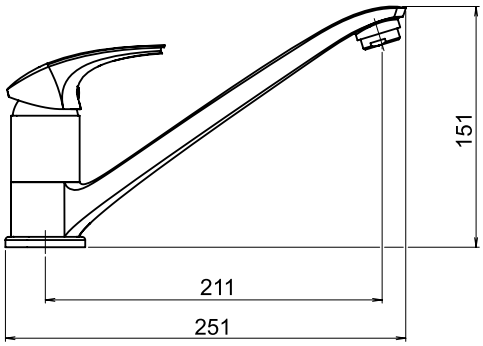

57096

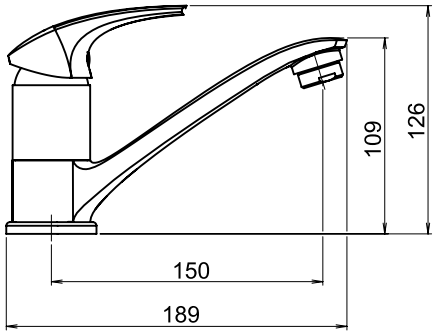

57045

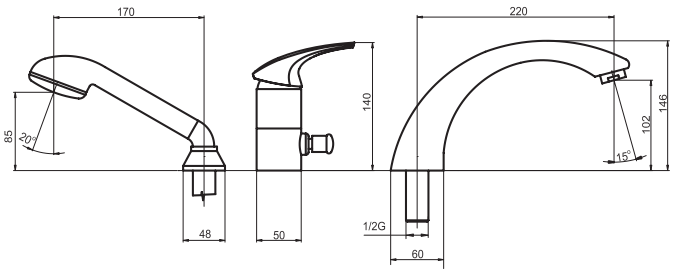

57046

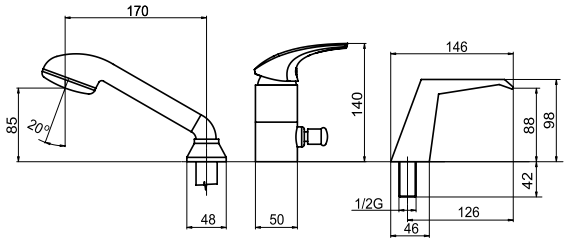

57047

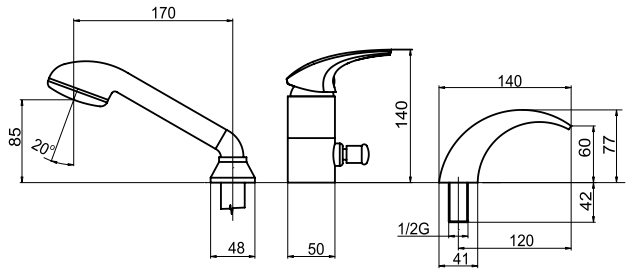

57049

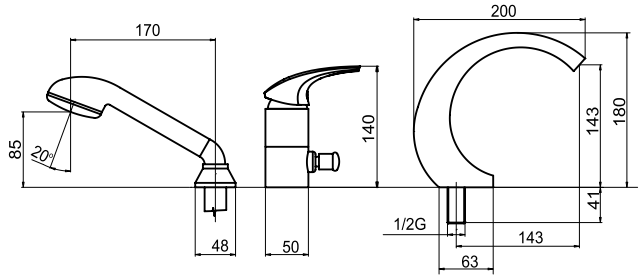

57345

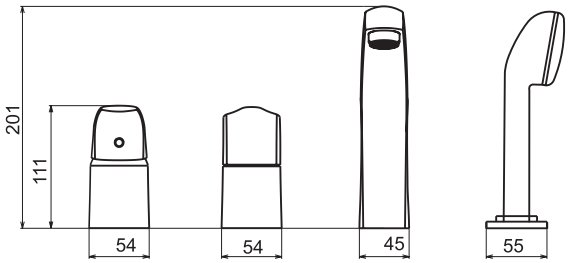

57050

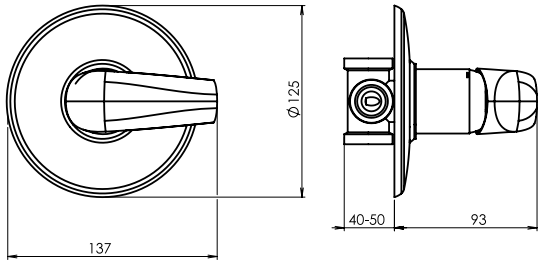

57050R

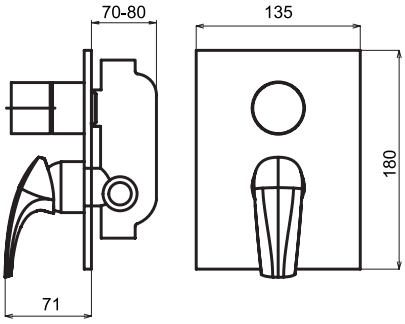

57060

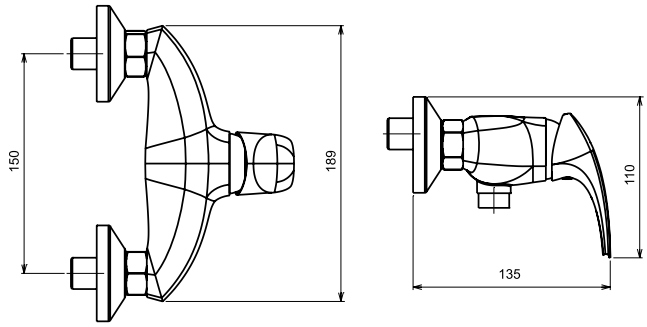

57065

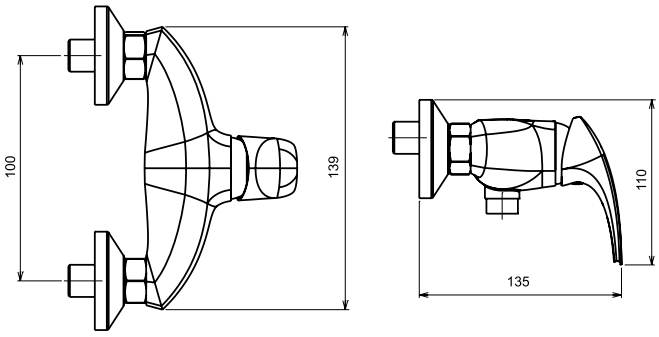

RAM0046

Rameno pro stojánkovou vanovou baterii

Spout for bath mixer
Излив для каскадного смесителя для ванны с душем

PROVEDENÍ	FINISH	CODE	BEZ DPH (Kč)	S DPH (Kč)	WITHOUT VAT (€)	WITH VAT (€)
chrom	chrome	RAM0046,0	1 404	1 699	56,16	67,39

RAM0047

Rameno pro stojánkovou vanovou baterii

Spout for bath mixer
Излив для каскадного смесителя для ванны с душем

PROVEDENÍ	FINISH	CODE	BEZ DPH (Kč)	S DPH (Kč)	WITHOUT VAT (€)	WITH VAT (€)
chrom	chrome	RAM0047,0	1 404	1 699	56,16	67,39

RAM0049

Rameno pro stojánkovou vanovou baterii

Spout for bath mixer
Излив для каскадного смесителя для ванны с душем

PROVEDENÍ	FINISH	CODE	BEZ DPH (Kč)	S DPH (Kč)	WITHOUT VAT (€)	WITH VAT (€)
chrom	chrome	RAM0049,0	1 652	1 999	66,64	79,97

RAM0047

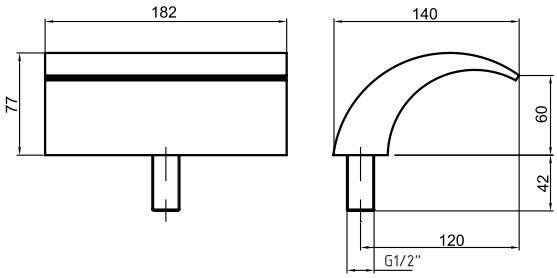

RAM0046

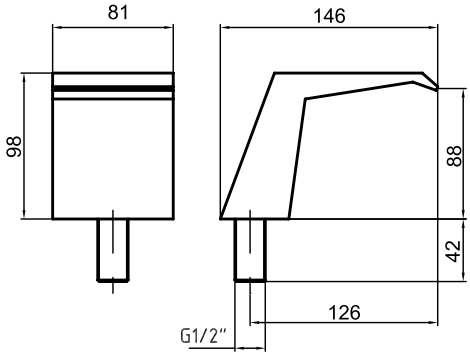

RAM0049

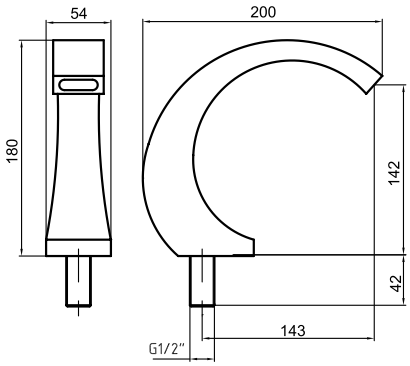

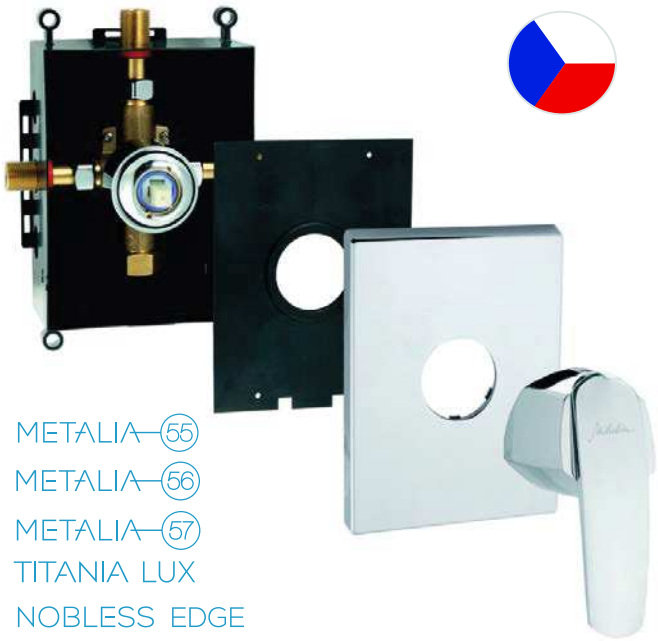

METALIA 55
METALIA 56
METALIA 57
TITANIA LUX
NOBLESS EDGE

Podomítkový box Metalia

Všechny naše kompletní podomítkové boxy obsahují podomítkovou i nadomítkovou část - **cena celého setu je tedy konečná s DPH.**

Výhody podomítkových boxů

- nezabírají místo ve sprchovém koutě
- jednoduchá obsluha i během sprchování
- snadná montáž i údržba
- unikátní český design
- možnost montáže do zdi i sádrokartonu
- široká nabídka krytů (4 typy)
- variabilita ovládacích pák (Metalia 55, 56, 57, Titania LUX a Nobless Edge)
- zajímavá cena
- originální technické řešení
- dlouhodobě odolná keramická kartuše
- prodloužená záruka - 5 a 7 let na kartuši
- vyrábí Novaservis Znojmo
- český výrobek

POHLEDOVÉ VARIANTY KOMPLETNÍCH PODOMÍTKOVÝCH BOXŮ

Bokorys baterie BOX050R

MIN 60, MAX 80 mm

Jednoduchá a bezpečná montáž boxu, který se velmi snadno usazuje do zdi. Široké možnosti vlastní instalace - do sádrokartónu i do klasické zděné příčky. Uložení do hloubky 60 - 80 mm. Připojení 1/2".

TECHNICKÉ VÝKRESY

BOX050

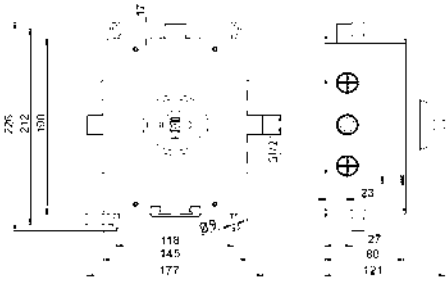

BOX050R

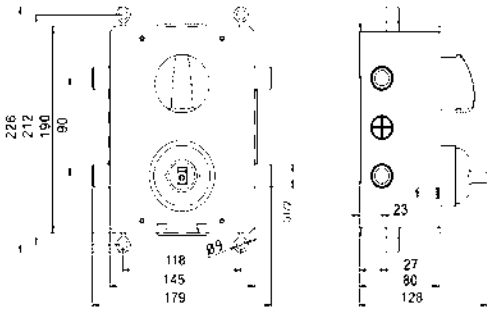

Odkazy na montážní videa:
www.youtube.com

BOX050

BOX050R

BOX050

Montážní box s podomítkovou baterií

Mounting box with built-in mixer
Монтажная коробка со встроенным смесителем

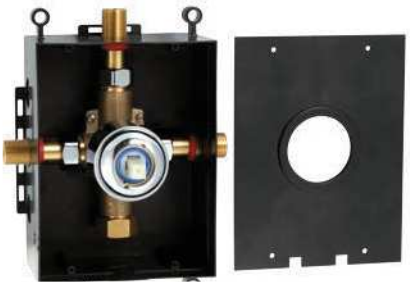

PROVEDENÍ	FINISH	CODE	BEZ DPH (Kč)	S DPH (Kč)	WITHOUT VAT (€)	WITH VAT (€)
chrom	chrome	BOX050	1 652	1 999	66,64	79,97

Na www.novaservis.cz je instruktážní film s montáží baterie.

On www.novaservis .cz you can find an instructional film for mixer installation.

На сайте www.novaservis.cz вы можете найти инструктивный фильм для установки смесителя.

BOX050R

Montážní box s podomítkovou baterií s přepínačem

Mounting box with built-in mixer with diverter
Монтажная коробка со встроенным смесителем с переключателем

PROVEDENÍ	FINISH	CODE	BEZ DPH (Kč)	S DPH (Kč)	WITHOUT VAT (€)	WITH VAT (€)
chrom	chrome	BOX050R	2 478	2 998	99,12	118,94

Na www.novaservis.cz je instruktážní film s montáží baterie.

On www.novaservis .cz you can find an instructional film for mixer installation.

На сайте www.novaservis.cz вы можете найти инструктивный фильм для установки смесителя.

JAK SPOČÍTAT CENU KOMPLETNÍHO BOXU?

1 999,- 79,97 €

+

399,- 15,84 €

+

299,- 11,95 €

=

CENA CELKEM:
2 697,- 107,76 €

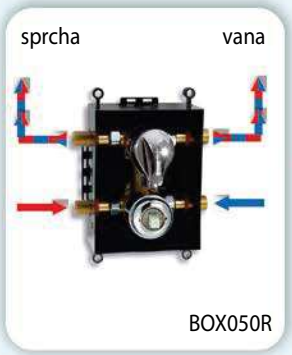

2 998,- 118,94 €

+

399,- 15,84 €

+

299,- 11,95 €

=

CENA CELKEM:
3 696,- 146,73 €

PODOMÍTKOVÉ BOXY METALIA - KRYTY

KRYT0050A

Kryt k podomítkovému boxu - ovál

Cover for built-in box - oval
Декоративная накладная панель
для встроенного смесителя - овал

PROVEDENÍ	FINISH	CODE	BEZ DPH (Kč)	S DPH (Kč)	WITHOUT VAT (€)	WITH VAT (€)
chrom	chrome	KRYT0050A,0	330	399	13,20	15,84

KRYT0050C

Kryt k podomítkovému boxu - obdélník

Cover for built-in box - rectangle
Декоративная накладная панель
для встроенного смесителя - прямоугольник

PROVEDENÍ	FINISH	CODE	BEZ DPH (Kč)	S DPH (Kč)	WITHOUT VAT (€)	WITH VAT (€)
chrom	chrome	KRYT0050C,0	330	399	13,20	15,84

KRYT0050D

Kryt k podomítkovému boxu - linie

Cover for built-in box - linie
Декоративная накладная панель
для встроенного смесителя - линия

PROVEDENÍ	FINISH	CODE	BEZ DPH (Kč)	S DPH (Kč)	WITHOUT VAT (€)	WITH VAT (€)
chrom	chrome	KRYT0050D,0	330	399	13,20	15,84

KRYT0050F

Kryt k podomítkovému boxu - trapez

Cover for built-in box - trapez
Декоративная накладная панель
для встроенного смесителя - трапеция

PROVEDENÍ	FINISH	CODE	BEZ DPH (Kč)	S DPH (Kč)	WITHOUT VAT (€)	WITH VAT (€)
chrom	chrome	KRYT0050F,0	330	399	13,20	15,84

KRYT050A

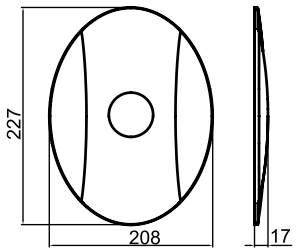

KRYT050C

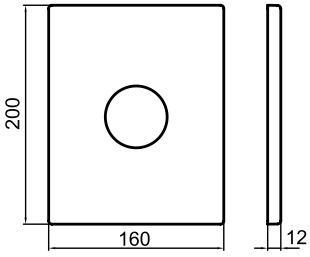

KRYT050D

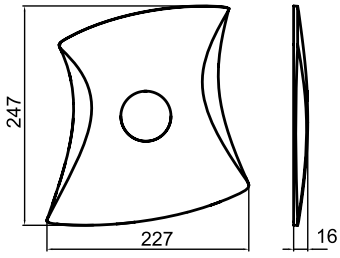

KRYT050F

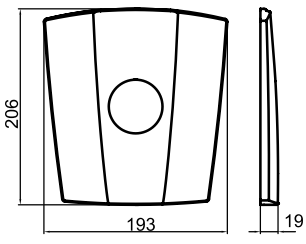

KRYT0050RA

Kryt k podomítkovému boxu s přepínačem - ovál

Cover for built-in box with diverter - oval
Декоративная накладная панель для встроенного смесителя с переключателем - овал

PROVEDENÍ	FINISH	CODE	BEZ DPH (Kč)	S DPH (Kč)	WITHOUT VAT (€)	WITH VAT (€)
chrom	chrome	KRYT0050RA,0	330	399	13,20	15,84

KRYT0050RC

Kryt k podomítkovému boxu s přepínačem - obdélník

Cover for built-in box with diverter - rectangle
Декоративная накладная панель для встроенного смесителя с переключателем - прямоугольник

PROVEDENÍ	FINISH	CODE	BEZ DPH (Kč)	S DPH (Kč)	WITHOUT VAT (€)	WITH VAT (€)
chrom	chrome	KRYT0050RC,0	330	399	13,20	15,84

KRYT0050RD

Kryt k podomítkovému boxu s přepínačem - linie

Cover for built-in box with diverter - linie
Декоративная накладная панель для встроенного смесителя с переключателем - линия

PROVEDENÍ	FINISH	CODE	BEZ DPH (Kč)	S DPH (Kč)	WITHOUT VAT (€)	WITH VAT (€)
chrom	chrome	KRYT0050RD,0	330	399	13,20	15,84

KRYT0050RF

Kryt k podomítkovému boxu s přepínačem - trapez

Cover for built-in box with diverter - trapez
Декоративная накладная панель для встроенного смесителя с переключателем - трапеция

PROVEDENÍ	FINISH	CODE	BEZ DPH (Kč)	S DPH (Kč)	WITHOUT VAT (€)	WITH VAT (€)
chrom	chrome	KRYT0050RF,0	330	399	13,20	15,84

KRYT050RA

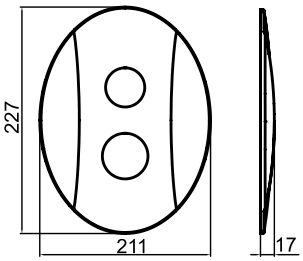

KRYT050RC

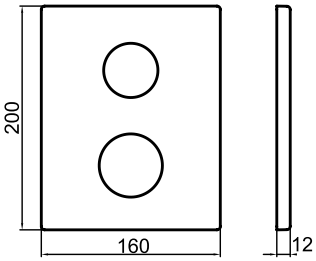

KRYT050RD

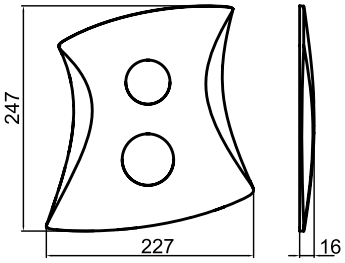

KRYT050RF

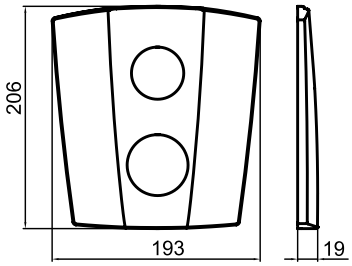

P/55050

Páka k podomítkovému boxu

Lever for built-in box
Ручка для встроенной монтажной коробки

PROVEDENÍ	FINISH	CODE	BEZ DPH (Kč)	S DPH (Kč)	WITHOUT VAT (€)	WITH VAT (€)
chrom	chrome	P/55050,0	206	249	8,28	9,94

Metalia 55

Průměr kartuše 40 mm

Cartridge diameter 40 mm

Картридж диаметр 40 мм

P/56050

Páka k podomítkovému boxu

Lever for built-in box
Ручка для встроенной монтажной коробки

PROVEDENÍ	FINISH	CODE	BEZ DPH (Kč)	S DPH (Kč)	WITHOUT VAT (€)	WITH VAT (€)
chrom	chrome	P/56050,0	330	399	13,28	15,94

Metalia 56

Průměr kartuše 40 mm

Cartridge diameter 40 mm

Картридж диаметр 40 мм

P/57050

Páka k podomítkovému boxu

Lever for built-in box
Ручка для встроенной монтажной коробки

PROVEDENÍ	FINISH	CODE	BEZ DPH (Kč)	S DPH (Kč)	WITHOUT VAT (€)	WITH VAT (€)
chrom	chrome	P/57050,0	247	299	9,96	11,95

Metalia 57

Průměr kartuše 40 mm

Cartridge diameter 40 mm

Картридж диаметр 40 мм

P/91050

Páka k podomítkovému boxu

Lever for built-in box
Ручка для встроенной монтажной коробки

PROVEDENÍ	FINISH	CODE	BEZ DPH (Kč)	S DPH (Kč)	WITHOUT VAT (€)	WITH VAT (€)
chrom	chrome	P/91050,0	247	299	9,96	11,95

Titania Lux

Průměr kartuše 40 mm

Cartridge diameter 40 mm

Картридж диаметр 40 мм

P/36050

Páky k podomítkovým boxům

Levers for built-in box
Ручка для встроенной монтажной коробки

P/36050,0

P/36050R,0

PROVEDENÍ	FINISH	CODE	BEZ DPH (Kč)	S DPH (Kč)	WITHOUT VAT (€)	WITH VAT (€)
chrom	chrome	P/36050,0	247	299	9,88	11,86
chrom	chrome	P/36050R,0	330	399	13,20	15,84

Nobless Edge

Průměr kartuše, Cartridge diameter, Картридж диаметр 40 мм

Sada P/36050R obsahuje páku + nový knoflík přepínače k podomítkovému boxu BOX050R

The set P/36050R contains a lever + new switch button to the built-in mounting box BOX050R

Комплект P/36050R заключает в себе ручку + новую кнопку переключателя для встроенной монтажной коробки BOX050R

RAM1070/T

Výtokové ramínko 1070/T

Spout 1070/T
Излив 1070/T

PROVEDENÍ	FINISH	CODE	BEZ DPH (Kč)	S DPH (Kč)	WITHOUT VAT (€)	WITH VAT (€)
chrom	chrome	RAM1070/T,0	247	299	9,88	11,86
bílá-chrom	white-chrome	RAM1070/T,1	247	299	9,96	11,95

Délka ramínka - Length - Длина
220 mm.

Výška ramínka - High - высота
115 mm.

(55070/T, 55074/T)

RAM1076

Výtokové ramínko 1076

Spout 1076
Излив 1076

PROVEDENÍ	FINISH	CODE	BEZ DPH (Kč)	S DPH (Kč)	WITHOUT VAT (€)	WITH VAT (€)
chrom	chrome	RAM1076,0	330	399	13,28	15,94
bílá-chrom	white-chrome	RAM1076,1	412	499	16,64	19,97
* satin-chrom	satin-chrome	RAM1076,9	412	499	16,64	19,97

Délka ramínka - Length - Длина
200 mm.

Výška ramínka - High - высота
30 mm.

(55076, 55077, 92076, 92077)

* do vyprodání zásob

RAM1174

Výtokové ramínko 1174

Spout 1174
Излив 1174

PROVEDENÍ	FINISH	CODE	BEZ DPH (Kč)	S DPH (Kč)	WITHOUT VAT (€)	WITH VAT (€)
chrom	chrome	RAM1174,0	247	299	9,88	11,86

Délka ramínka - Length - Длина
260 mm.

Výška ramínka - High - высота
140 mm.

(55031, 55035)

RAM1274

Výtokové ramínko 1274

Spout 1274
Излив 1274

PROVEDENÍ	FINISH	CODE	BEZ DPH (Kč)	S DPH (Kč)	WITHOUT VAT (€)	WITH VAT (€)
chrom	chrome	RAM1274,0	247	299	9,88	11,86

Délka ramínka - Length - Длина
160 mm.

Výška ramínka - High - высота
160 mm.

(55013, 55030, 55034)

RAM55078

Výtokové ramínko 55078

Spout 55078
Излив 55078

PROVEDENÍ	FINISH	CODE	BEZ DPH (Kč)	S DPH (Kč)	WITHOUT VAT (€)	WITH VAT (€)
chrom	chrome	RAM55078,0	247	299	9,88	11,86

Délka ramínka - Length - Длина
330 mm.

Výška ramínka - High - высота
115 mm.

(55071, 55075, 55078 , 55079)

VÝTOKOVÁ RAMÍNKA METALIA A TITANIA IRIS

RAM1069

Výtokové ramínko 1069

Spout 1069
Излив 1069

PROVEDENÍ	FINISH	CODE	BEZ DPH (Kč)	S DPH (Kč)	WITHOUT VAT (€)	WITH VAT (€)
chrom	chrome	RAM1069,0	412	499	16,64	19,97

Délka ramínka - Length - Длина
170 mm.

Výška ramínka - High - высота
29 mm.

RAM1080

Výtokové ramínko 1080

Spout 1080
Излив 1080

	PROVEDENÍ	FINISH	CODE	BEZ DPH (Kč)	S DPH (Kč)	WITHOUT VAT (€)	WITH VAT (€)
	chrom	chrome	RAM1080,0	412	499	16,64	19,97
	bílá-chrom	white-chrome	RAM1080,1	495	599	19,96	23,95
*	satin-chrom	satin-chrome	RAM1080,9	412	499	16,64	19,97

Délka ramínka - Length - Длина
350 mm.

Výška ramínka - High - высота
29 mm.

(55072, 55073)

* do vyprodání zásob

RAM1078

Výtokové ramínko 1078

Spout 1078
Излив 1078

	PROVEDENÍ	FINISH	CODE	BEZ DPH (Kč)	S DPH (Kč)	WITHOUT VAT (€)	WITH VAT (€)
	chrom	chrome	RAM1078,0	412	499	16,64	19,97
	bílá-chrom	white-chrome	RAM1078,1	495	599	19,96	23,95
*	satin-chrom	satin-chrome	RAM1078,9	412	499	16,64	19,97

Délka ramínka - Length - Длина
345 mm.

Výška ramínka - High - высота
140 mm.

(55032, 55033)

* do vyprodání zásob

RAM1070

Výtokové ramínko 1070

Spout 1070
Излив 1070

	PROVEDENÍ	FINISH	CODE	BEZ DPH (Kč)	S DPH (Kč)	WITHOUT VAT (€)	WITH VAT (€)
	chrom	chrome	RAM1070,0	330	399	13,28	15,94
	bílá-chrom	white-chrome	RAM1070,1	412	499	16,64	19,97
*	satin-chrom	satin-chrome	RAM1070,9	412	499	16,64	19,97

Délka ramínka - Length - Длина
255 mm.

Výška ramínka - High - высота
50 mm.

(55070, 55074, 92074, 92070, 56070, 50070, 94070, 95070)

* do vyprodání zásob

RAM55014

Výtokové ramínko 55014

Spout 55014
Излив 55014

PROVEDENÍ	FINISH	CODE	BEZ DPH (Kč)	S DPH (Kč)	WITHOUT VAT (€)	WITH VAT (€)
chrom	chrome	RAM55014,0	330	399	13,28	15,94

Délka ramínka - Length - Длина
220 mm.

Výška ramínka - High - высота
210 mm.

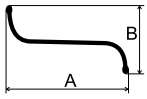

Rozměry ramínek jsou vnější.
Dimensions of the spouts are outer.
Размеры изливов внешние.

RAM92070/T

Výtokové ramínko 92070/T

Spout 92070/T
Излив 92070/T

PROVEDENÍ	FINISH	CODE	BEZ DPH (Kč)	S DPH (Kč)	WITHOUT VAT (€)	WITH VAT (€)
chrom	chrome	RAM92070/T,0	164	198	6,56	7,87

Délka ramínka - Length - Длина
225 mm.

Výška ramínka - High - высота
130 mm.

(92007, 92070/T, 92074/T)

RAM92078

Výtokové ramínko 92078

Spout 92078
Излив 92078

PROVEDENÍ	FINISH	CODE	BEZ DPH (Kč)	S DPH (Kč)	WITHOUT VAT (€)	WITH VAT (€)
chrom	chrome	RAM92078,0	164	198	6,56	7,87

Délka ramínka - Length - Длина
340 mm.

Výška ramínka - High - высота
110 mm.

(92071/1, 92075/1)

RAM99170/T

Výtokové ramínko 99170/T Retro

Spout 99170/T
Излив 99170/T

PROVEDENÍ	FINISH	CODE	BEZ DPH (Kč)	S DPH (Kč)	WITHOUT VAT (€)	WITH VAT (€)
chrom	chrome	RAM99170/T,0	164	198	6,56	7,87

Délka ramínka - Length - Длина
205 mm.

Výška ramínka - high - высота
130 mm.

(99070/T, 99074/T,
99170/T, 99174/T)

RAM55037

Výtokové ramínko s přepínačem 55037

Spout 55037
Излив с переключателем 55037

PROVEDENÍ	FINISH	CODE	BEZ DPH (Kč)	S DPH (Kč)	WITHOUT VAT (€)	WITH VAT (€)
chrom	chrome	RAM55037,0	412	499	16,64	19,97

S přepínačem.

Spout with diverter.

С переключателем.

Délka ramínka - Length - Длина
360 mm.

Výška ramínka - high - высота
85 mm.

(55036, 55037, 57037)

RAM92032

Výtokové ramínko s přepínačem 92032

Spout 92032
Излив с переключателем 92032

PROVEDENÍ	FINISH	CODE	BEZ DPH (Kč)	S DPH (Kč)	WITHOUT VAT (€)	WITH VAT (€)
chrom	chrome	RAM92032,0	743	899	29,72	35,66

S přepínačem.

Spout with diverter.

С переключателем.

Délka ramínka - Length - Длина
320 mm.

TITANIA

NEJPRODÁVANĚJŠÍ BATERIE V ČESKÉ REPUBLICE

TITANIA je střední třída vodovodních baterií, která si získala své příznivce zajímavou cenou, nadčasovým designem a vysokou spolehlivostí. Splňuje funkční i vzhledové představy většiny zákazníků. Spolehlivé keramické kartuše s plynulým chodem mají buď standardní nebo úspornou polohovací variantu. Pro delší životnost baterie a komfort užívání doporučujeme montáž vodovodního filtru. Nabízeny jsou v barevném provedení chrom s roztečí 150 a 100 mm (Iris, Iris New, Fresh, Retro I, Retro II). Prodloužená záruka - 5 let na kartuši. Novinou je povrchová úprava granito.
Vodovodní baterie Titania doporučuje český Cech topenářů a instalatérů.

THE BEST SELLING MIXER IN THE CZECH REPUBLIC

Mixers TITANIA are middle class series that impress their favourers by attractive price, timeless design and high reliability. Titania mixers meet functional and design requirements of major part of our customers. Reliable ceramic cartridges with smooth running have either standard or economic position. We recommend mounting of plumbing filter for longer working life and more comfortable usage. We offer mixers Titania in colour fi nish chrome with spacing 150 and 100 mm (Iris, Iris New, Fresh, Retro I, Retro II). The guarantee period takes 5 years to cartridge.
Mixers Titania are recommended by Czech Association of heating engineers and plumbers.

САМЫЕ ПРОДАВАЕМЫЕ СМЕСИТЕЛИ В ЧЕХИИ

Смесители TITANIA – изделия среднего класса, которые заинтересуют Вас ценой, вневременным дизайном и высокой надежностью. Они отвечают функциональным и дизайновым представлениям большинства заказчиков. Для смесителей используются надежные и безопасные керамические картриджи, позволяющие плавную стандартную или экономическую регулировку тока воды. Цветовое оформление - хром. Для долгово скора эксплуатации смесителей рекомендуется перед ними ставить фильтр. Срок гарантии - 5 лет.
Смесители Titania рекомендует чешский Цех водопроводчиков.

POUZE 199,- Kč SERVIS DO DOMU

92001/1

Stojánková umyvadlová baterie

Basin mixer
Смеситель для раковины

5 YEARS GUARANTEE • 5 LET ZÁRUKA

PROVEDENÍ	FINISH	CODE	BEZ DPH (Kč)	S DPH (Kč)	WITHOUT VAT (€)	WITH VAT (€)
chrom	chrome	92001/1,0	412	499	16,48	19,78

Bez uzávěru výpusti.

Without pop-up waste.

Без донного клапана.

92001

Stojánková umyvadlová baterie

Basin mixer
Смеситель для раковины

5 YEARS GUARANTEE • 5 LET ZÁRUKA

PROVEDENÍ	FINISH	CODE	BEZ DPH (Kč)	S DPH (Kč)	WITHOUT VAT (€)	WITH VAT (€)
chrom	chrome	92001,0	495	599	19,96	23,95
chrom	chrome	92002,0	660	799	26,40	31,68

Baterie s uzávěrem výpusti 5/4".
Typ 92002 má kovovou výpusť.

With 5/4" pop-up waste.
Type 92002 with brass waste.

С донным клапаном 5/4".

92011

Stojánková bidetová baterie

Bidet mixer
Смеситель для биде

5 YEARS GUARANTEE • 5 LET ZÁRUKA

PROVEDENÍ	FINISH	CODE	BEZ DPH (Kč)	S DPH (Kč)	WITHOUT VAT (€)	WITH VAT (€)
chrom	chrome	92011,0	495	599	19,96	23,95

Baterie s uzávěrem výpusti 5/4".

With 5/4" pop-up waste, to be mounted on a bidet with a single assembly hole.

С донным клапаном 5/4"

92020/1

Vanová nástěnná baterie 150 mm

Wall-mounted bath mixer 150 mm
Настенный смеситель для ванны с душем 150 мм

5 YEARS GUARANTEE • 5 LET ZÁRUKA

PROVEDENÍ	FINISH	CODE	BEZ DPH (Kč)	S DPH (Kč)	WITHOUT VAT (€)	WITH VAT (€)
chrom	chrome	92020/1,0	660	799	26,40	31,68

Baterie bez příslušenství.

Without accessories.

Без аксессуаров.

92024/1

Vanová nástěnná baterie 100 mm

Wall-mounted bath mixer 100 mm
Настенный смеситель для ванны с душем 100 мм

5 YEARS GUARANTEE • 5 LET ZÁRUKA

PROVEDENÍ	FINISH	CODE	BEZ DPH (Kč)	S DPH (Kč)	WITHOUT VAT (€)	WITH VAT (€)
chrom	chrome	92024/1,0	660	799	26,40	31,68

Baterie bez příslušenství.

Without accessories.

Без аксессуаров.

92060/1

Sprchová nástěnná baterie 150 mm

Wall-mounted shower mixer 150 mm
Настенный смеситель для душа 150 мм

PROVEDENÍ	FINISH	CODE	BEZ DPH (Kč)	S DPH (Kč)	WITHOUT VAT (€)	WITH VAT (€)
chrom	chrome	92060/1,0	578	699	23,12	27,74

Baterie bez příslušenství.

Without accessories.

Без аксессуаров.

92061/1

Sprchová nástěnná baterie 150 mm

Wall-mounted shower mixer 150 mm
Настенный смеситель
для душа 150 мм

PROVEDENÍ	FINISH	CODE	BEZ DPH (Kč)	S DPH (Kč)	WITHOUT VAT (€)	WITH VAT (€)
chrom	chrome	92061/1,0	578	699	23,12	27,74

Baterie bez příslušenství.

Without accessories.

Без аксессуаров.

92064/1

Sprchová nástěnná baterie 100 mm

Wall-mounted shower mixer 100 mm
Настенный смеситель
для душа 100 мм

PROVEDENÍ	FINISH	CODE	BEZ DPH (Kč)	S DPH (Kč)	WITHOUT VAT (€)	WITH VAT (€)
chrom	chrome	92064/1,0	578	699	23,12	27,74

Baterie bez příslušenství.

Without accessories.

Без аксессуаров.

92070

Dřezová nebo umyvadlová nástěnná baterie 150 mm

Wall-mounted basin
or sink mixer 150 mm
Настенный смеситель
для раковины или мойки 150 мм

PROVEDENÍ	FINISH	CODE	BEZ DPH (Kč)	S DPH (Kč)	WITHOUT VAT (€)	WITH VAT (€)
chrom	chrome	92070,0	660	799	26,40	31,68

Délka výtokového ramínka 255 mm.

Length of the spout is 255 mm.

Длина поворотного излива 255 мм.

92074

Dřezová nebo umyvadlová nástěnná baterie 100 mm

Wall-mounted basin
or sink mixer 100 mm
Настенный смеситель
для раковины или мойки 100 мм

PROVEDENÍ	FINISH	CODE	BEZ DPH (Kč)	S DPH (Kč)	WITHOUT VAT (€)	WITH VAT (€)
chrom	chrome	92074,0	660	799	26,40	31,68

Délka výtokového ramínka 255 mm.

The length of the spout is 255 mm.

Длина поворотного излива 255 мм.

Výtoková ramínka Titania viz. strana 51-53.
Spouts Titania see page 51-53.
Изливы Титания см. сторону 51-53.

POUZE 199,- Kč SERVIS DO DOMU

92076

Dřezová nebo umyvadlová nástěnná baterie 150 mm

Wall-mounted basin or sink mixer 150 mm

Настенный смеситель для раковины или мойки 150 мм

5 YEARS GUARANTEE • 5 LET ZÁRUKA

PROVEDENÍ	FINISH	CODE	BEZ DPH (Kč)	S DPH (Kč)	WITHOUT VAT (€)	WITH VAT (€)
chrom	chrome	92076,0	702	849	28,08	33,70

Délka výtokového ramínka 200 mm.

The length of the spout is 200 mm.

Длина поворотного излива 200 мм.

92077

Dřezová nebo umyvadlová nástěnná baterie 100 mm

Wall-mounted basin or sink mixer 100 mm

Настенный смеситель для раковины или мойки 100 мм

5 YEARS GUARANTEE • 5 LET ZÁRUKA

PROVEDENÍ	FINISH	CODE	BEZ DPH (Kč)	S DPH (Kč)	WITHOUT VAT (€)	WITH VAT (€)
chrom	chrome	92077,0	702	849	28,08	33,70

Délka výtokového ramínka 200 mm.

The length of the spout is 200 mm.

Длина поворотного излива 200 мм.

92070/1

Dřezová nebo umyvadlová nástěnná baterie 150 mm

Wall-mounted basin or sink mixer 150 mm

Настенный смеситель для раковины или мойки 150 мм

5 YEARS GUARANTEE • 5 LET ZÁRUKA

PROVEDENÍ	FINISH	CODE	BEZ DPH (Kč)	S DPH (Kč)	WITHOUT VAT (€)	WITH VAT (€)
chrom	chrome	92070/1,0	578	699	23,12	27,74

Bez ramene.

Without spout.

Без излива.

92074/1

Dřezová nebo umyvadlová nástěnná baterie 100 mm

Wall-mounted basin or sink mixer 100 mm

Настенный смеситель для раковины или мойки 100 мм

5 YEARS GUARANTEE • 5 LET ZÁRUKA

PROVEDENÍ	FINISH	CODE	BEZ DPH (Kč)	S DPH (Kč)	WITHOUT VAT (€)	WITH VAT (€)
chrom	chrome	92074/1,0	578	699	23,12	27,74

Bez ramene.

Without spout.

Без ивзлива.

92070/T

Dřezová nebo umyvadlová nástěnná baterie 150 mm

Wall-mounted basin or sink mixer 150 mm

Настенный смеситель для раковины или мойки 150 мм

5 YEARS GUARANTEE • 5 LET ZÁRUKA

PROVEDENÍ	FINISH	CODE	BEZ DPH (Kč)	S DPH (Kč)	WITHOUT VAT (€)	WITH VAT (€)
chrom	chrome	92070/T,0	644	779	25,76	30,91

Délka výtokového ramínka 225 mm.

The length of the spout is 225 mm.

Длина поворотного излива 225 мм.

Výtoková ramínka Titania viz. strana 51-53.
Spouts Titania see page 51-53.
Изливы Титания см. сторону 51-53.

92074/T

Dřezová nebo umyvadlová nástěnná baterie 100 mm

Wall-mounted basin or sink mixer 100 mm
Настенный смеситель для раковины или мойки 100 мм

PROVEDENÍ	FINISH	CODE	BEZ DPH (Kč)	S DPH (Kč)	WITHOUT VAT (€)	WITH VAT (€)
chrom	chrome	92074/T,0	644	779	25,76	30,91

Délka výtokového ramínka 225 mm.

The length of the spout is 225 mm.

Длина поворотного излива 225 мм.

92071/1

Paneláková nástěnná vanová baterie 150 mm

Wall-mounted bath mixer 150 mm
Настенный смеситель для ванны с душем 150 мм

PROVEDENÍ	FINISH	CODE	BEZ DPH (Kč)	S DPH (Kč)	WITHOUT VAT (€)	WITH VAT (€)
chrom	chrome	92071/1,0	949	1 148	37,96	45,55

Baterie bez příslušenství. Délka výtokového ramínka 340 mm.

Without accessories. The length of the spout is 340 mm.

Без аксессуаров. Длина поворотного излива 340 мм.

92075/1

Paneláková nástěnná vanová baterie 100 mm

Wall-mounted bath mixer 100 mm
Настенный смеситель для ванны с душем 100 мм

PROVEDENÍ	FINISH	CODE	BEZ DPH (Kč)	S DPH (Kč)	WITHOUT VAT (€)	WITH VAT (€)
chrom	chrome	92075/1,0	949	1 148	37,96	45,55

Baterie bez příslušenství. Délka výtokového ramínka 340 mm.

Without accessories. The length of the spout is 340 mm.

Без аксессуаров. Длина поворотного излива 340 мм.

92032/1

Paneláková nástěnná vanová baterie 150 mm

Wall-mounted bath mixer 150 mm
Настенный смеситель для ванны с душем 150 мм

PROVEDENÍ	FINISH	CODE	BEZ DPH (Kč)	S DPH (Kč)	WITHOUT VAT (€)	WITH VAT (€)
chrom	chrome	92032/1,0	1 156	1 399	46,24	55,49

Baterie bez příslušenství. Délka výtokového ramínka 320 mm.

Without accessories. The length of the spout is 320 mm.

Без аксессуаров. Длина поворотного излива 320 мм.

92033/1

Paneláková nástěnná vanová baterie 100 mm

Wall-mounted bath mixer 100 mm
Настенный смеситель для ванны с душем 100 мм

PROVEDENÍ	FINISH	CODE	BEZ DPH (Kč)	S DPH (Kč)	WITHOUT VAT (€)	WITH VAT (€)
chrom	chrome	92033/1,0	1 156	1 399	46,24	55,49

Baterie bez příslušenství. Délka výtokového ramínka 320 mm.

Without accessories. The length of the spout is 320 mm.

Без аксессуаров. Длина поворотного излива 320 мм.

Výtoková ramínka Titania viz. strana 51-53.
Spouts Titania see page 51-53.
Изливы Титания см. сторону 51-53.

POUZE 199,- Kč SERVIS DO DOMU

92271/1

Paneláková nástěnná vanová baterie 150 mm

Wall-mounted bath mixer 150 mm
Настенный смеситель
для ванны с душем 150 мм

5 YEARS GUARANTEE • 5 LET ZÁRUKA

keramický přepínač

PROVEDENÍ	FINISH	CODE	BEZ DPH (Kč)	S DPH (Kč)	WITHOUT VAT (€)	WITH VAT (€)
chrom	chrome	92271/1,0	991	1 199	39,64	47,57

Baterie bez příslušenství. Délka výtokového ramínka 320 mm.

Without accessories. The length of the spout is 320 mm.

Без аксессуаров. Длина поворотного излива 320 мм.

Keramický přepínač
Ceramic diverter
Керамический переключатель

92073/1

Paneláková nástěnná vanová baterie 100 mm

Wall-mounted bath mixer 100 mm
Настенный смеситель
для ванны с душем 100 мм

5 YEARS GUARANTEE • 5 LET ZÁRUKA

keramický přepínač

PROVEDENÍ	FINISH	CODE	BEZ DPH (Kč)	S DPH (Kč)	WITHOUT VAT (€)	WITH VAT (€)
chrom	chrome	92073/1,0	991	1 199	39,64	47,57

Baterie bez příslušenství. Délka výtokového ramínka 320 mm.

Without accessories. The length of the spout is 320 mm.

Без аксессуаров. Длина поворотного излива 320 мм.

Keramický přepínač
Ceramic diverter
Керамический переключатель

92014

Stojánková dřezová baterie

Sink mixer
Смеситель для мойки

5 YEARS GUARANTEE • 5 LET ZÁRUKA

PROVEDENÍ	FINISH	CODE	BEZ DPH (Kč)	S DPH (Kč)	WITHOUT VAT (€)	WITH VAT (€)
chrom	chrome	92014,0	949	1 148	37,96	45,55

Délka výtokového ramínka 250 mm.

The spout length is 250 mm.

Длина поворотного излива 250 мм.

92016

Stojánková umyvadlová a dřezová baterie

Wash basin and sink mixer
Смеситель для раковины или мойки

5 YEARS GUARANTEE • 5 LET ZÁRUKA

PROVEDENÍ	FINISH	CODE	BEZ DPH (Kč)	S DPH (Kč)	WITHOUT VAT (€)	WITH VAT (€)
chrom	chrome	92016,0	826	999	33,04	39,65

Délka výtokového ramínka 155 mm.

The spout length is 155 mm.

Длина поворотного излива 155 мм.

92091

Stojánková dřezová baterie

Sink mixer
Смеситель для мойки

5 YEARS GUARANTEE • 5 LET ZÁRUKA

PROVEDENÍ	FINISH	CODE	BEZ DPH (Kč)	S DPH (Kč)	WITHOUT VAT (€)	WITH VAT (€)
chrom	chrome	92091,0	553	669	22,12	26,54

Délka výtokového ramínka 200 mm.

The spout length is 200 mm.

Длина поворотного излива 200 мм.

92096

Stojánková umyvadlová a dřezová baterie

Sink mixer
Смеситель для мойки

PROVEDENÍ	FINISH	CODE	BEZ DPH (Kč)	S DPH (Kč)	WITHOUT VAT (€)	WITH VAT (€)
chrom	chrome	92096,0	553	669	22,12	26,54

Délka výtokového ramínka 150 mm.

The spout length is 150 mm.

Длина поворотного излива 150 мм.

92005

Baterie

Basin or sink water mixer
Смеситель

PROVEDENÍ	FINISH	CODE	BEZ DPH (Kč)	S DPH (Kč)	WITHOUT VAT (€)	WITH VAT (€)
chrom	chrome	92005,0	412	499	16,48	19,78

Pouze na studenou (smíšenou) vodu.

Baterie není vhodná do veřejných prostor (škola, školka atd.) doporučujeme baterii 92009/1,0.

For cold water only.

Только для холодной воды.

92009

Baterie

Basin or sink water mixer
Смеситель

PROVEDENÍ	FINISH	CODE	BEZ DPH (Kč)	S DPH (Kč)	WITHOUT VAT (€)	WITH VAT (€)
chrom	chrome	92009/1,0	495	599	19,80	23,76

Pouze na studenou (smíšenou) vodu.

For cold water only.

Только для холодной воды.

92006

Baterie

Basin or sink water mixer
Смеситель

PROVEDENÍ	FINISH	CODE	BEZ DPH (Kč)	S DPH (Kč)	WITHOUT VAT (€)	WITH VAT (€)
chrom	chrome	92006,0	412	499	16,48	19,78

Pouze na studenou (smíšenou) vodu.

For cold water only.

Только для холодной воды.

92007-08

Nástěnná baterie

Basin or sink water mixer
Настенный смеситель

92007

92007

PROVEDENÍ	FINISH	CODE	BEZ DPH (Kč)	S DPH (Kč)	WITHOUT VAT (€)	WITH VAT (€)
chrom	chrome	92007,0	412	499	16,48	19,78
chrom	chrome	92008,0	412	499	16,48	19,78

Pouze na studenou (smíšenou) vodu.

For cold water only.

Только для холодной воды.

92007

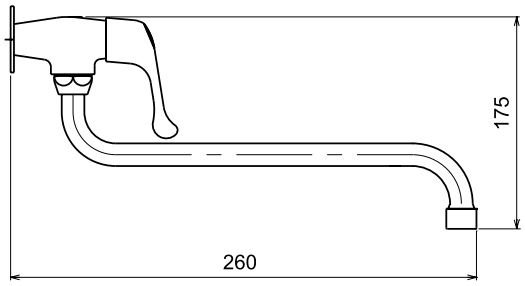

92008

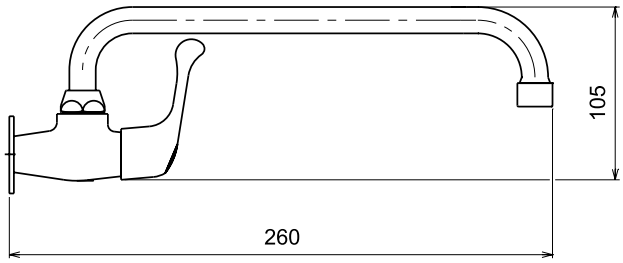

92006

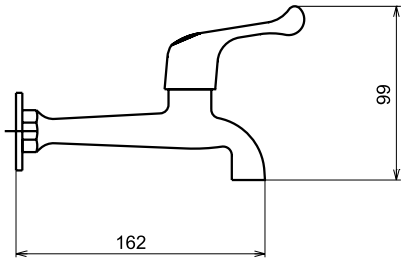

92005

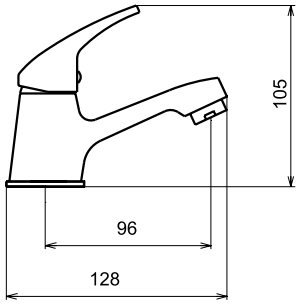

92001 - 92009

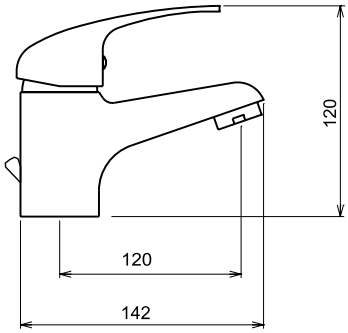

92011

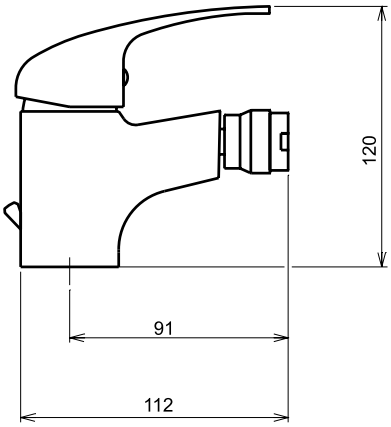

92014

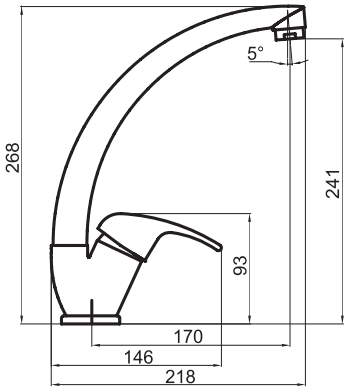

92016

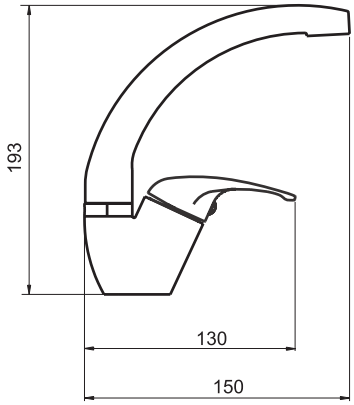

92091

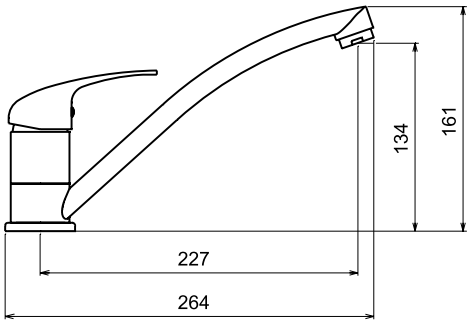

92096

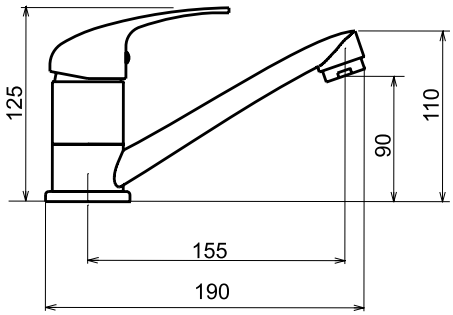

92070/T - 74/T*

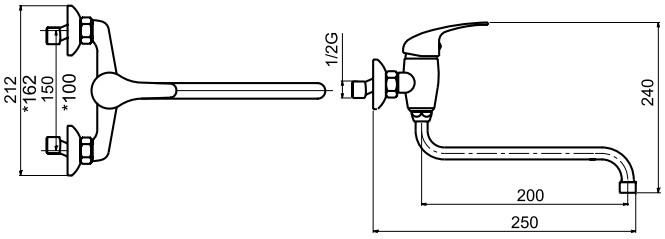

92032 - 33

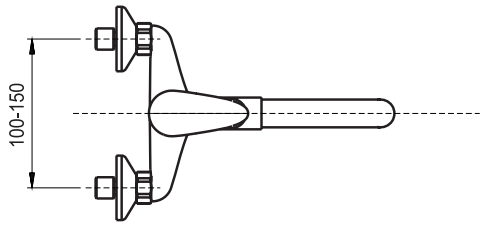

92060 - 64*

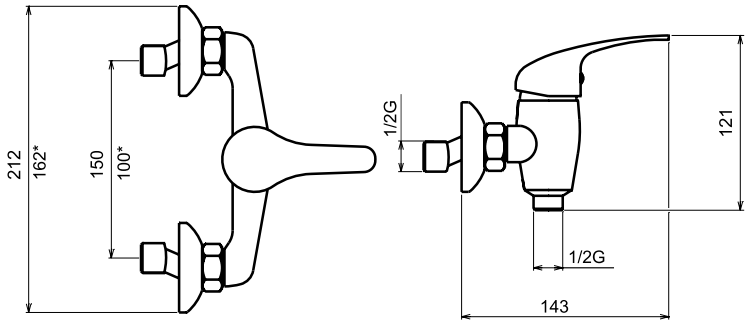

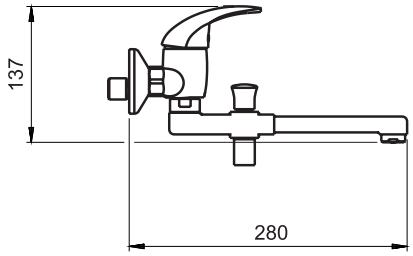

92071 - 75*

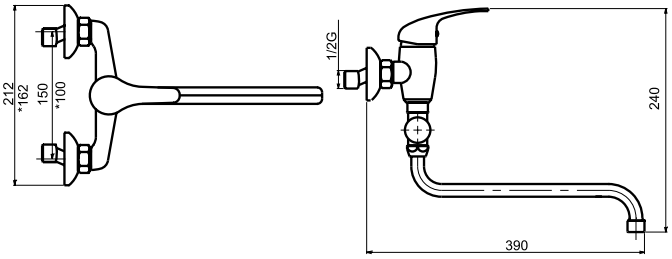

92076 - 77*

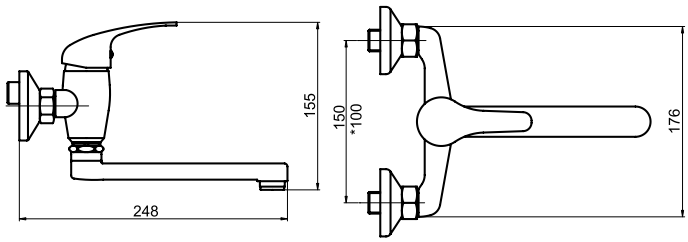

92020 - 24*

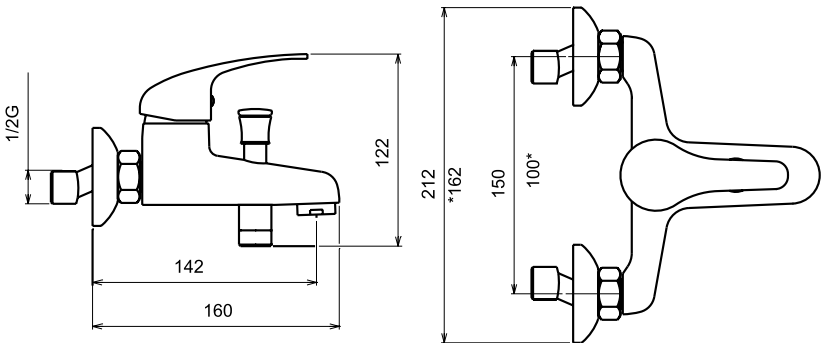

92073

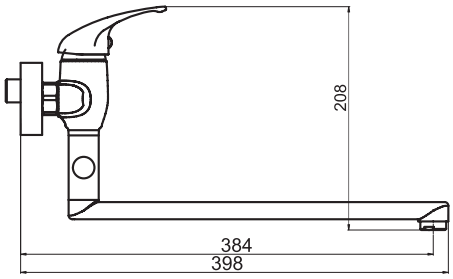

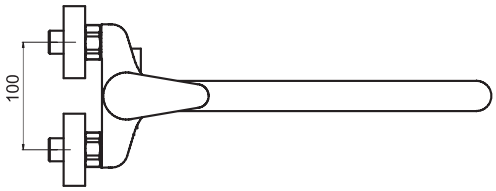

92070 - 74*

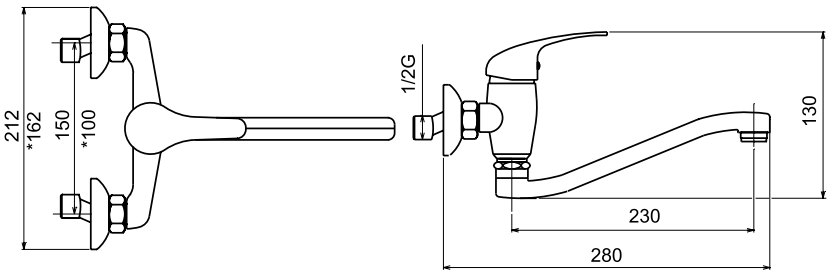

TITANIA IRIS NEW

POUZE 199,- Kč SERVIS DO DOMU

94401/1

Stojánková umyvadlová baterie

Basin mixer
Смеситель для раковины

5 YEARS GUARANTEE • 5 LET ZÁRUKA

PROVEDENÍ	FINISH	CODE	BEZ DPH (Kč)	S DPH (Kč)	WITHOUT VAT (€)	WITH VAT (€)
chrom	chrome	94401/1,0	495	599	19,80	23,76

Bez uzávěru výpusti.

Without pop-up waste.

Без донного клапана.

94401

Stojánková umyvadlová baterie

Basin mixer
Смеситель для раковины

5 YEARS GUARANTEE • 5 LET ZÁRUKA

PROVEDENÍ	FINISH	CODE	BEZ DPH (Kč)	S DPH (Kč)	WITHOUT VAT (€)	WITH VAT (€)
chrom	chrome	94401,0	578	699	23,12	27,74

Baterie s uzávěrem výpusti 5/4".

With 5/4" pop-up waste.

С донным клапаном 5/4".

94411

Stojánková bidetová baterie

Bidet mixer
Смеситель для биде

5 YEARS GUARANTEE • 5 LET ZÁRUKA

PROVEDENÍ	FINISH	CODE	BEZ DPH (Kč)	S DPH (Kč)	WITHOUT VAT (€)	WITH VAT (€)
chrom	chrome	94411,0	578	699	23,12	27,74

Baterie s uzávěrem výpusti 5/4".

With 5/4" pop-up waste, to be mounted on a bidet with a single assembly hole.

С донным клапаном 5/4"

94420/1

Vanová nástěnná baterie 150 mm

Wall-mounted bath mixer 150 mm
Настенный смеситель
для ванны с душем 150 мм

5 YEARS GUARANTEE • 5 LET ZÁRUKA

PROVEDENÍ	FINISH	CODE	BEZ DPH (Kč)	S DPH (Kč)	WITHOUT VAT (€)	WITH VAT (€)
chrom	chrome	94420/1,0	743	899	29,72	35,66

Baterie bez příslušenství.

Without accessories.

Без аксессуаров.

94424/1

Vanová nástěnná baterie 100 mm

Wall-mounted bath mixer 100 mm
Настенный смеситель
для ванны с душем 100 мм

5 YEARS GUARANTEE • 5 LET ZÁRUKA

PROVEDENÍ	FINISH	CODE	BEZ DPH (Kč)	S DPH (Kč)	WITHOUT VAT (€)	WITH VAT (€)
chrom	chrome	94424/1,0	743	899	29,72	35,66

Baterie bez příslušenství.

Without accessories.

Без аксессуаров.

94461/1

Sprchová nástěnná baterie 150 mm

Wall-mounted shower mixer 150 mm
Настенный смеситель для душа 150 мм

PROVEDENÍ	FINISH	CODE	BEZ DPH (Kč)	S DPH (Kč)	WITHOUT VAT (€)	WITH VAT (€)
chrom	chrome	94461/1,0	578	699	23,12	27,74

Baterie bez příslušenství.

Without accessories.

Без аксессуаров.

94464/1

Sprchová nástěnná baterie 100 mm

Wall-mounted shower mixer 100 mm
Настенный смеситель для душа 100 мм

PROVEDENÍ	FINISH	CODE	BEZ DPH (Kč)	S DPH (Kč)	WITHOUT VAT (€)	WITH VAT (€)
chrom	chrome	94464/1,0	578	699	23,12	27,74

Baterie bez příslušenství.

Without accessories.

Без аксессуаров.

94470

Dřezová nebo umyvadlová nástěnná baterie 150 mm

Wall-mounted basin
or sink mixer 150 mm
Настенный смеситель
для раковины или мойки 150 мм

PROVEDENÍ	FINISH	CODE	BEZ DPH (Kč)	S DPH (Kč)	WITHOUT VAT (€)	WITH VAT (€)
chrom	chrome	94470,0	743	899	29,72	35,66

Délka výtokového ramínka 255 mm.

Length of the spout is 255 mm.

Длина поворотного излива 255 мм.

94474

Dřezová nebo umyvadlová nástěnná baterie 100 mm

Wall-mounted basin
or sink mixer 100 mm
Настенный смеситель
для раковины или мойки 100 мм

PROVEDENÍ	FINISH	CODE	BEZ DPH (Kč)	S DPH (Kč)	WITHOUT VAT (€)	WITH VAT (€)
chrom	chrome	94474,0	743	899	29,72	35,66

Délka výtokového ramínka 255 mm.

The length of the spout is 255 mm.

Длина поворотного излива 255 мм.

94475/1

Paneláková nástěnná vanová baterie 100 mm

Wall-mounted bath mixer 100 mm
Настенный смеситель
для ванны с душем 100 мм

keramický
přepínač

PROVEDENÍ	FINISH	CODE	BEZ DPH (Kč)	S DPH (Kč)	WITHOUT VAT (€)	WITH VAT (€)
chrom	chrome	94475/1,0	1 032	1 249	41,28	49,54

Baterie bez příslušenství. Délka výtokového ramínka 340 mm.

Without accessories. The length of the spout is 340 mm.

Без аксессуаров. Длина поворотного излива 340 мм.

Výtoková ramínka Titania viz. strana 51-53.
Spouts Titania see page 51-53.
Изливы Титания см. сторону 51-53.

TITANIA IRIS NEW

POUZE 199,- Kč SERVIS DO DOMU

94470/T

Dřezová nebo umyvadlová nástěnná baterie 150 mm

Wall-mounted basin
or sink mixer 150 mm
Настенный смеситель
для раковины или мойки 150 мм

5 YEARS GUARANTEE • 5 LET ZÁRUKA

PROVEDENÍ	FINISH	CODE	BEZ DPH (Kč)	S DPH (Kč)	WITHOUT VAT (€)	WITH VAT (€)
chrom	chrome	94470/T,0	660	799	26,40	31,68

Délka výtokového ramínka 225 mm.

The length of the spout is 225 mm.

Длина поворотного излива 225 мм.

94474/T

Dřezová nebo umyvadlová nástěnná baterie 100 mm

Wall-mounted basin
or sink mixer 100 mm
Настенный смеситель
для раковины или мойки 100 мм

5 YEARS GUARANTEE • 5 LET ZÁRUKA

PROVEDENÍ	FINISH	CODE	BEZ DPH (Kč)	S DPH (Kč)	WITHOUT VAT (€)	WITH VAT (€)
chrom	chrome	94474/T,0	660	799	26,40	31,68

Délka výtokového ramínka 225 mm.

The length of the spout is 225 mm.

Длина поворотного излива 225 мм.

94414

Stojánková dřezová baterie

Sink mixer
Смеситель для мойки

5 YEARS GUARANTEE • 5 LET ZÁRUKA

PROVEDENÍ	FINISH	CODE	BEZ DPH (Kč)	S DPH (Kč)	WITHOUT VAT (€)	WITH VAT (€)
chrom	chrome	94414,0	1 032	1 249	41,28	49,54

Délka výtokového ramínka 250 mm.

The spout length is 250 mm.

Длина поворотного излива 250 мм.

94491

Stojánková dřezová baterie

Sink mixer
Смеситель для мойки

5 YEARS GUARANTEE • 5 LET ZÁRUKA

PROVEDENÍ	FINISH	CODE	BEZ DPH (Kč)	S DPH (Kč)	WITHOUT VAT (€)	WITH VAT (€)
chrom	chrome	94491,0	578	699	23,12	27,74

Délka výtokového ramínka 200 mm.

The spout length is 200 mm.

Длина поворотного излива 200 мм.

94496

Stojánková umyvadlová a dřezová baterie

Sink mixer
Смеситель для мойки

5 YEARS GUARANTEE • 5 LET ZÁRUKA

PROVEDENÍ	FINISH	CODE	BEZ DPH (Kč)	S DPH (Kč)	WITHOUT VAT (€)	WITH VAT (€)
chrom	chrome	94496,0	578	699	23,12	27,74

Délka výtokového ramínka 150 mm.

The spout length is 150 mm.

Длина поворотного излива 150 мм.

94473/1

Paneláková nástěnná vanová baterie 100 mm

Wall-mounted bath mixer 100 mm

Настенный смеситель для ванны с душем 100 мм

PROVEDENÍ	FINISH	CODE	BEZ DPH (Kč)	S DPH (Kč)	WITHOUT VAT (€)	WITH VAT (€)
chrom	chrome	94473/1,0	1 073	1 298	42,92	51,50

Baterie bez příslušenství. Délka výtokového ramínka 320 mm.

Without accessories. The length of the spout is 320 mm.

Без аксессуаров. Длина поворотного излива 320 мм.

Keramický přepínač

Ceramic diverter

Керамический переключатель

94472/1

Paneláková nástěnná vanová baterie 150 mm

Wall-mounted bath mixer 150 mm

Настенный смеситель для ванны с душем 150 мм

PROVEDENÍ	FINISH	CODE	BEZ DPH (Kč)	S DPH (Kč)	WITHOUT VAT (€)	WITH VAT (€)
chrom	chrome	94472/1,0	1 073	1 298	42,92	51,50

Baterie bez příslušenství. Délka výtokového ramínka 320 mm.

Without accessories. The length of the spout is 320 mm.

Без аксессуаров. Длина поворотного излива 320 мм.

Keramický přepínač

Ceramic diverter

Керамический переключатель

94471/1

Paneláková nástěnná vanová baterie 150 mm

Wall-mounted bath mixer 150 mm

Настенный смеситель для ванны с душем 150 мм

PROVEDENÍ	FINISH	CODE	BEZ DPH (Kč)	S DPH (Kč)	WITHOUT VAT (€)	WITH VAT (€)
chrom	chrome	94471/1,0	1 032	1 249	41,28	49,54

Baterie bez příslušenství. Délka výtokového ramínka 340 mm.

Without accessories. The length of the spout is 340 mm.

Без аксессуаров. Длина поворотного излива 340 мм.

Keramický přepínač

Ceramic diverter

Керамический переключатель

TITANIA IRIS NEW

POUZE 199,- Kč SERVIS DO DOMU

94450

Sprchová podomítková baterie

Built-in shower mixer
Смеситель для душа со скрытой арматурой

5 YEARS GUARANTEE • 5 LET ZÁRUKA

PROVEDENÍ	FINISH	CODE	BEZ DPH (Kč)	S DPH (Kč)	WITHOUT VAT (€)	WITH VAT (€)
chrom	chrome	94450,0	826	999	33,04	39,65

94450R

Vanová a sprchová podomítková baterie s přepínačem

Built-in bath and shower mixer with diverter
Смеситель для душа со скрытой арматурой и переключателем

5 YEARS GUARANTEE • 5 LET ZÁRUKA

PROVEDENÍ	FINISH	CODE	BEZ DPH (Kč)	S DPH (Kč)	WITHOUT VAT (€)	WITH VAT (€)
chrom	chrome	94450R,0	1 321	1 598	52,84	63,41

BOX94451R

Podomítková baterie s boxem 2 vývody

Built-in mixer incl. mounting box, 2-way
Смеситель со скрытой арматурой с монтажной коробкой 2 выходы

5 YEARS GUARANTEE • 5 LET ZÁRUKA NEW

keramický přepínač

PROVEDENÍ	FINISH	CODE	BEZ DPH (Kč)	S DPH (Kč)	WITHOUT VAT (€)	WITH VAT (€)
chrom	chrome	BOX94451R,0	2 313	2 799	92,52	111,02

Boxy jsou dodávány komplet včetně krytu, páky a přepínače. Objednávejte pod jedním kódem.
Baterie jsou dodávány s jedním typem krytu.

Mounting boxes are delivered complete, including a cover, a lever and a diverter. Order under one code.
The mixers are delivered with one type of cover.

Монтажные коробки доставляются в комплекте включая крышки, ручки и переключателя. Заказывайте под одним кодом. Смесители доставляются с одним типом крышки.

K DISPOZICI OD 03/2019

BOX94451RX

Podomítková baterie s boxem 3 vývody

Built-in mixer incl. mounting box, 3-way
Смеситель со скрытой арматурой с монтажной коробкой 3 выходы

5 YEARS GUARANTEE • 5 LET ZÁRUKA NEW

keramický přepínač

PROVEDENÍ	FINISH	CODE	BEZ DPH (Kč)	S DPH (Kč)	WITHOUT VAT (€)	WITH VAT (€)
chrom	chrome	BOX94451RX,0	2 478	2 998	99,12	118,94

Boxy jsou dodávány komplet včetně krytu, páky a přepínače. Objednávejte pod jedním kódem.
Baterie jsou dodávány s jedním typem krytu.

Mounting boxes are delivered complete, including a cover, a lever and a diverter. Order under one code.
The mixers are delivered with one type of cover.

Монтажные коробки доставляются в комплекте включая крышки, ручки и переключателя. Заказывайте под одним кодом. Смесители доставляются с одним типом крышки.

K DISPOZICI OD 03/2019

BOX94451R

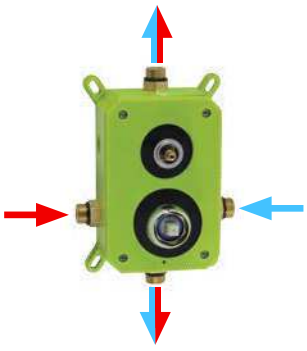

BOX94451RX

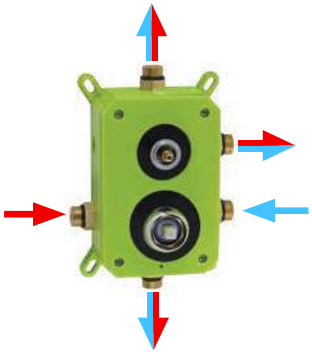

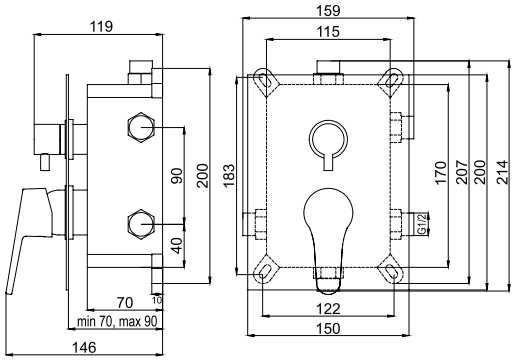

Varianty podomítkových boxů TITANIA A NOBLESS

PODOMÍTKOVÝ BOX DVOJCESTNÝ S KERAMICKÝM PŘEPÍNAČEM

PODOMÍTKOVÝ BOX TŘÍCESTNÝ S KERAMICKÝM PŘEPÍNAČEM

Výhody podomítkových boxů TITANIA A NOBLESS

- všechny naše podomítkové boxy obsahují podomítkovou i nadomítkovou část, kryt i ovládací páku, tj. cena je za kompletní výrobek
- nezabírají místo ve sprchovém koutě
- jsou ve 2 i 3 cestném provedení
- moderní design
- snadná montáž a údržba
- jednoduchá obsluha i během sprchování
- široká nabídka designů (9 sérií)
- zajímavá cena
- dlouhodobě odolná keramická kartuše
- prodloužená záruka - 5 let na kartuši

BOXY JSOU VHODNÉ PRO TYTO ŘADY VODOVODNÍCH BATERIÍ:

TITANIA IRIS NEW (str. 68)
TITANIA NICE (str. 73)
TITANIA SMART (str. 77)
TITANIA FRESH (str. 89)

NOBLESS EDGE (str. 114)
NOBLESS SHARP (str. 117)
NOBLESS TINA (chrom) (str. 122)
NOBLESS VISION X (str. 129)
NOBLESS HEDA (str. 133)

BOKORYS PODOMÍTKOVÝCH BOXŮ TITANIA A NOBLESS

Jednoduchá a bezpečná montáž boxu, který se velmi snadno usazuje do zdi. Široké možnosti vlastní instalace - do sádrokartónu i do klasické zděné příčky. Uložení do hloubky 70 - 90 mm. Připojení 1/2".

SOUČÁSTÍ BOXU JE VODOVÁHA - VELMI SNADNÁ INSTALACE

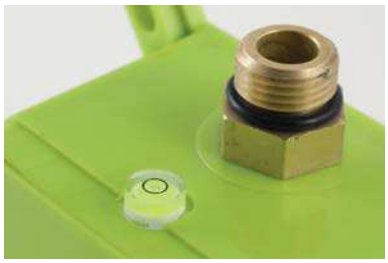

TECHNICKÝ VÝKRES BOXU TITANIA A NOBLESS

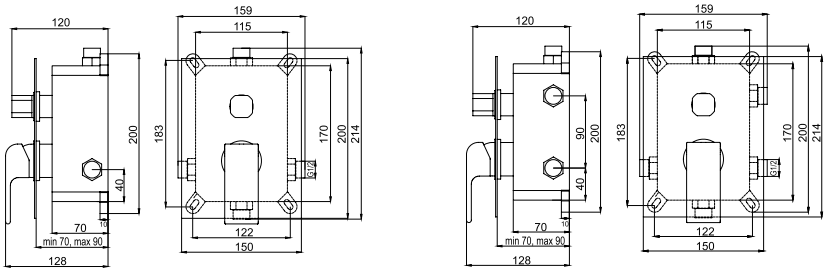

BOXY JSOU DODÁVÁNY KOMPLET VČETNĚ KRYTU, PÁKY A PŘEPÍNAČE V JEDNÉ KRABICI. OBJEDNÁVEJTE POD JEDNÍM KÓDEM. BATERIE JSOU DODÁVÁNY S JEDNÍM TYPEM KRYTU.

94401

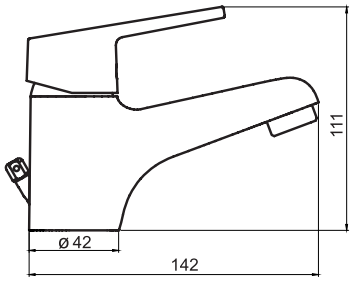

94411

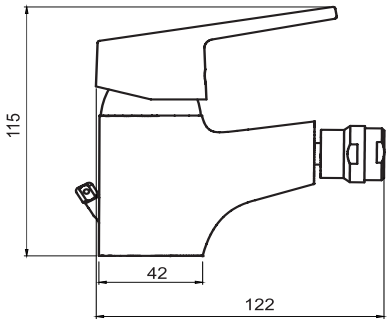

94420

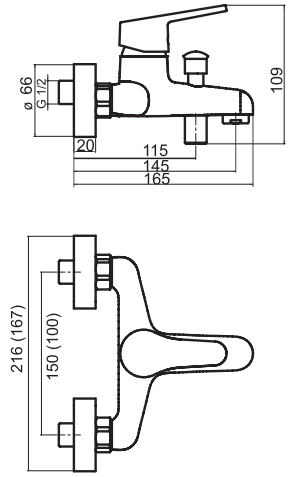

94461

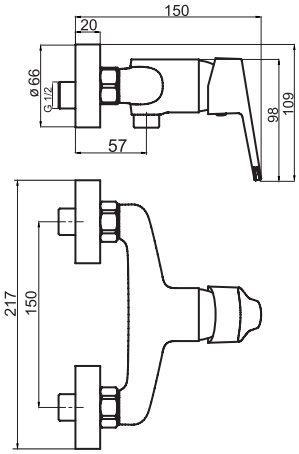

94464

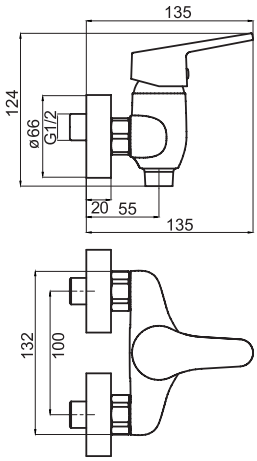

94470

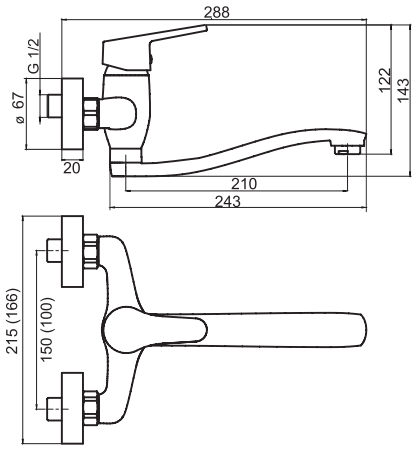

94491

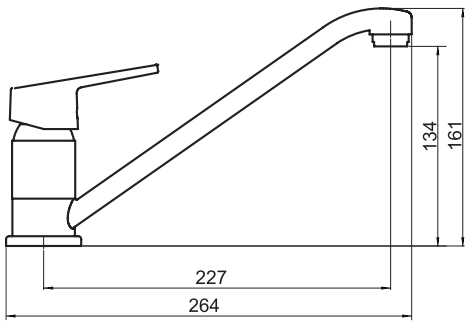

94414

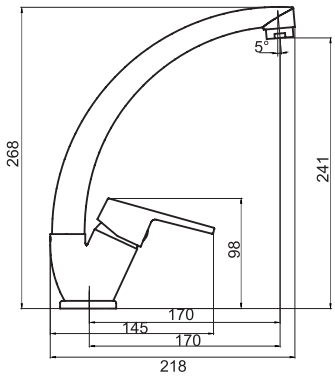

94496

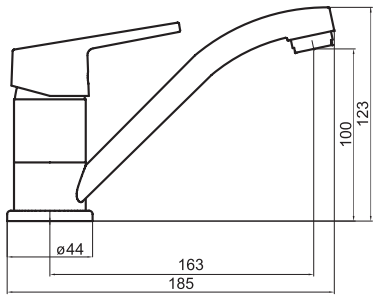

94473

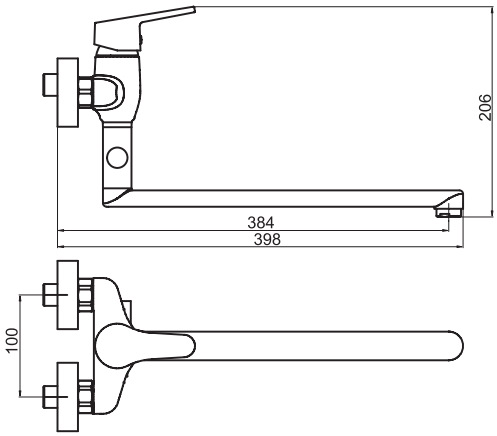

94450

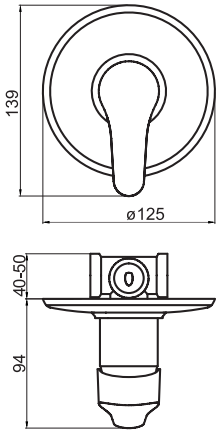

94450R

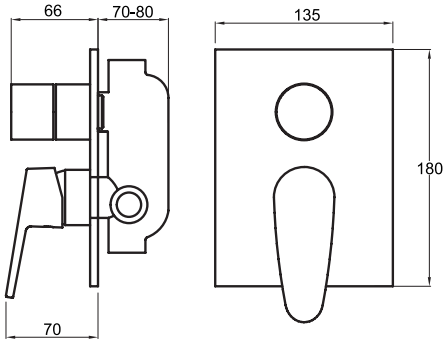

97001

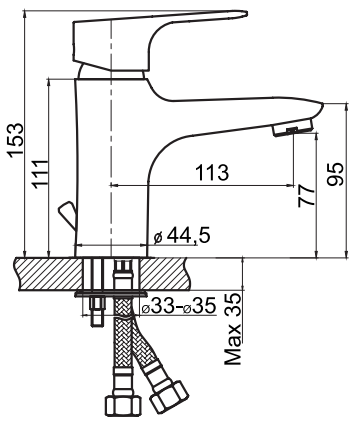

97011

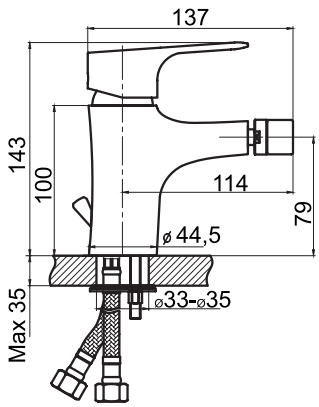

97713

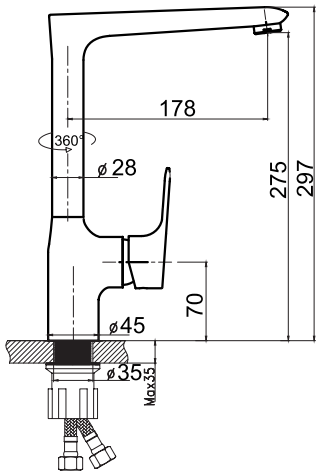

97060

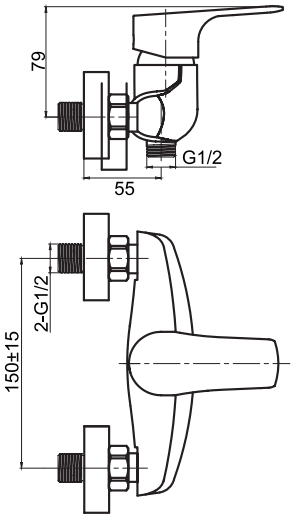

97071

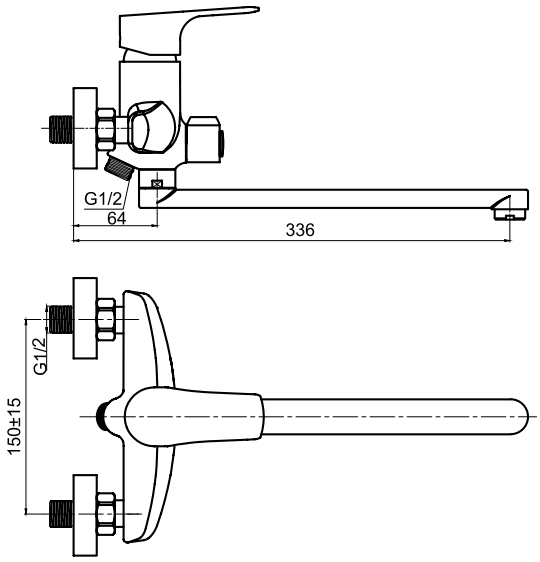

97020

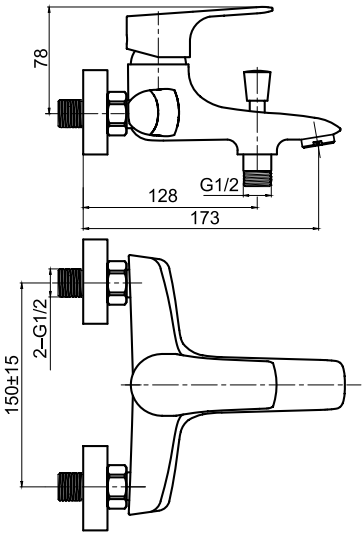

97050

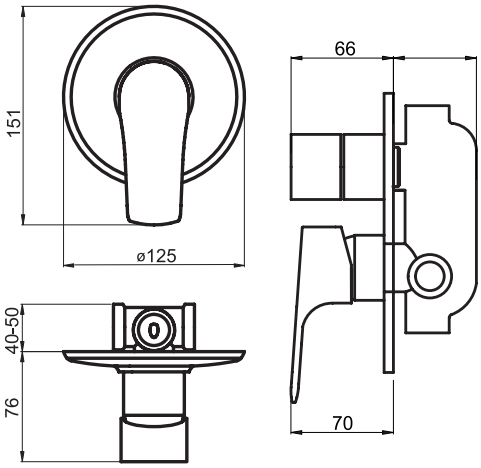

97050R

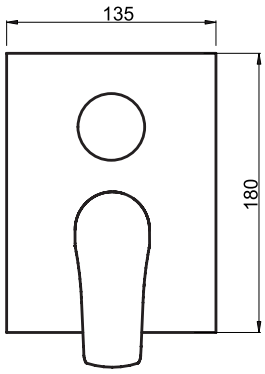

BOX97051R, BOX97051RX

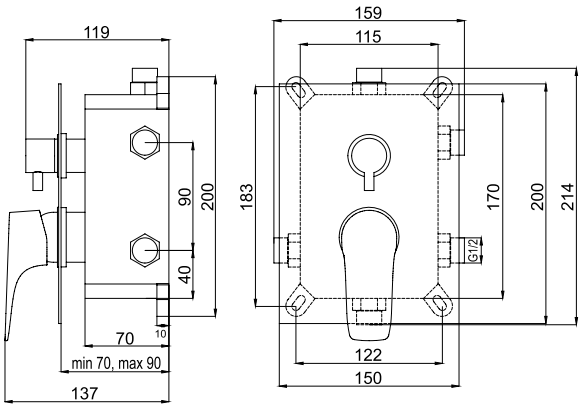

97001

Stojánková umyvadlová baterie

Basin mixer
Смеситель для раковины

PROVEDENÍ	FINISH	CODE	BEZ DPH (Kč)	S DPH (Kč)	WITHOUT VAT (€)	WITH VAT (€)
chrom	chrome	97001/1,0	991	1 199	39,64	47,57
chrom	chrome	97001,0	1 073	1 298	42,92	51,50

Baterie s uzávěrem výpusti 5/4".
Typ 97001/1 je bez výpusti.

With 5/4" pop-up waste.
Type 97001/1 without pop-up waste.

С донным клапаном 5/4".

97011

Stojánková bidetová baterie

Bidet mixer
Смеситель для биде

PROVEDENÍ	FINISH	CODE	BEZ DPH (Kč)	S DPH (Kč)	WITHOUT VAT (€)	WITH VAT (€)
chrom	chrome	97011,0	1 073	1 298	42,92	51,50

Baterie s uzávěrem výpusti 5/4".

With 5/4" pop-up waste, to be mounted on a bidet with a single assembly hole.

С донным клапаном 5/4".

97020/1

Vanová nástěnná baterie 150 mm

Wall-mounted bath mixer 150 mm
Настенный смеситель
для ванны с душем 150 мм

PROVEDENÍ	FINISH	CODE	BEZ DPH (Kč)	S DPH (Kč)	WITHOUT VAT (€)	WITH VAT (€)
chrom	chrome	97020/1,0	1 487	1 799	59,48	71,38

Baterie bez příslušenství.

Without accessories.

Без аксессуаров.

97060/1

Sprchová nástěnná baterie 150 mm

Wall-mounted shower mixer 150 mm
Настенный смеситель для душа 150 мм

PROVEDENÍ	FINISH	CODE	BEZ DPH (Kč)	S DPH (Kč)	WITHOUT VAT (€)	WITH VAT (€)
chrom	chrome	97060/1,0	1 239	1 499	49,56	59,47

Baterie bez příslušenství.

Without accessories.

Без аксессуаров.

97713

Stojánková dřezová baterie

Sink mixer
Смеситель для мойки

PROVEDENÍ	FINISH	CODE	BEZ DPH (Kč)	S DPH (Kč)	WITHOUT VAT (€)	WITH VAT (€)
chrom	chrome	97713,0	1 652	1 999	66,08	79,30

Délka výtokového ramínka 220 mm.

The spout length is 220 mm.

Длина поворотного излива 220 мм.

97071/1

Paneláková nástěnná vanová baterie 150 mm

Wall-mounted bath mixer 150 mm
Настенный смеситель
для ванны с душем 150 мм

PROVEDENÍ	FINISH	CODE	BEZ DPH (Kč)	S DPH (Kč)	WITHOUT VAT (€)	WITH VAT (€)
chrom	chrome	97071/1,0	1 487	1 799	59,48	71,38

Baterie bez příslušenství. Délka výtokového ramínka 275 mm.

Without accessories. The length of the spout is 275 mm.

Без аксессуаров. Длина поворотного излива 275 мм.

97050

Sprchová podomítková baterie

Built-in shower mixer
Смеситель для душа со скрытой арматурой

PROVEDENÍ	FINISH	CODE	BEZ DPH (Kč)	S DPH (Kč)	WITHOUT VAT (€)	WITH VAT (€)
chrom	chrome	97050,0	826	999	33,04	39,65

97050R

Vanová a sprchová podomítková baterie s přepínačem

Built-in bath and shower mixer with diverter
Смеситель для душа со скрытой арматурой
и переключателем

PROVEDENÍ	FINISH	CODE	BEZ DPH (Kč)	S DPH (Kč)	WITHOUT VAT (€)	WITH VAT (€)
chrom	chrome	97050R,0	1 321	1 598	52,84	63,41

BOX97051R

Podomítková baterie s boxem 2 vývody

Built-in mixer incl. mounting box, 2-way
Смеситель со скрытой арматурой
с монтажной коробкой 2 выходы

NEW

keramický
přepínač

PROVEDENÍ	FINISH	CODE	BEZ DPH (Kč)	S DPH (Kč)	WITHOUT VAT (€)	WITH VAT (€)
chrom	chrome	BOX97051R,0	2 313	2 799	92,52	111,02

Boxy jsou dodávány komplet včetně krytu, páky a přepínače.
Objednávejte pod jedním kódem.
Baterie jsou dodávány s jedním typem krytu.

Mounting boxes are delivered complete, including a cover, a lever and a diverter. Order under one code.
The mixers are delivered with one type of cover.

Монтажные коробки доставляются в комплекте включая крышки, ручки и переключателя. Заказывайте под одним кодом. Смесители доставляются с одним типом крышки.

K DISPOZICI OD 03/2019

BOX97051RX

Podomítková baterie s boxem 3 vývody

Built-in mixer incl. mounting box, 3-way
Смеситель со скрытой арматурой
с монтажной коробкой 3 выходы

NEW

keramický
přepínač

PROVEDENÍ	FINISH	CODE	BEZ DPH (Kč)	S DPH (Kč)	WITHOUT VAT (€)	WITH VAT (€)
chrom	chrome	BOX97051RX,0	2 478	2 998	99,12	118,94

Boxy jsou dodávány komplet včetně krytu, páky a přepínače.
Objednávejte pod jedním kódem.
Baterie jsou dodávány s jedním typem krytu.

Mounting boxes are delivered complete, including a cover, a lever and a diverter. Order under one code.
The mixers are delivered with one type of cover.

Монтажные коробки доставляются в комплекте включая крышки, ручки и переключателя. Заказывайте под одним кодом. Смесители доставляются с одним типом крышки.

K DISPOZICI OD 03/2019

98801/1

Stojánková umyvadlová baterie

Basin mixer
Смеситель для раковины

5 YEARS GUARANTEE • 5 LET ZÁRUKA • NEW

PROVEDENÍ	FINISH	CODE	BEZ DPH (Kč)	S DPH (Kč)	WITHOUT VAT (€)	WITH VAT (€)
chrom	chrome	98801/1,0	991	1 199	36,66	43,99

Baterie bez uzávěru výpusti.

Without pop-up waste.

Без донного клапана.

98803

Stojánková umyvadlová baterie

Basin mixer
Смеситель для раковины

5 YEARS GUARANTEE • 5 LET ZÁRUKA • NEW

PROVEDENÍ	FINISH	CODE	BEZ DPH (Kč)	S DPH (Kč)	WITHOUT VAT (€)	WITH VAT (€)
chrom	chrome	98803,0	1 239	1 499	46,66	55,99

U typu 98803 je součástí výpust 33.0 clic-clack (na umyvadlo s přepadem).

Water drain plug 33.0 clic-clack is a part of 98803.

В упакованию у типа 98803 тоже выпуск 33.0 clic-clack.

98811

Stojánková bidetová baterie

Bidet mixer
Смеситель для биде

5 YEARS GUARANTEE • 5 LET ZÁRUKA • NEW

PROVEDENÍ	FINISH	CODE	BEZ DPH (Kč)	S DPH (Kč)	WITHOUT VAT (€)	WITH VAT (€)
chrom	chrome	98811,0	1 321	1 598	52,84	63,41

Baterie s uzávěrem výpusti 5/4".

With 5/4" pop-up waste, to be mounted on a bidet with a single assembly hole.

С донным клапаном 5/4".

98820/1

Vanová nástěnná baterie 150 mm

Wall-mounted bath mixer 150 mm
Настенный смеситель для ванны с душем 150 мм

5 YEARS GUARANTEE • 5 LET ZÁRUKA • NEW

PROVEDENÍ	FINISH	CODE	BEZ DPH (Kč)	S DPH (Kč)	WITHOUT VAT (€)	WITH VAT (€)
chrom	chrome	98820/1,0	1 404	1 699	56,16	67,39

Baterie bez příslušenství.

Without accessories.

Без аксессуаров.

98860/1

Sprchová nástěnná baterie 150 mm

Wall-mounted shower mixer 150 mm
Настенный смеситель для душа 150 мм

5 YEARS GUARANTEE • 5 LET ZÁRUKA • NEW

PROVEDENÍ	FINISH	CODE	BEZ DPH (Kč)	S DPH (Kč)	WITHOUT VAT (€)	WITH VAT (€)
chrom	chrome	98860/1,0	1 073	1 298	41,66	49,99

Baterie bez příslušenství.

Without accessories.

Без аксессуаров.

98813

Stojánková dřezová baterie

Sink mixer
Смеситель для мойки

5 YEARS GUARANTEE • 5 LET ZÁRUKA • NEW

PROVEDENÍ	FINISH	CODE	BEZ DPH (Kč)	S DPH (Kč)	WITHOUT VAT (€)	WITH VAT (€)
chrom	chrome	98813,0	1 569	1 898	62,76	75,31

Délka výtokového ramínka 220 mm.

The spout length is 220 mm.

Длина поворотного излива 220 мм.

98850R

Vanová a sprchová podomítková baterie s přepínačem

Built-in bath and shower mixer with diverter
Смеситель для душа со скрытой арматурой и переключателем

5 YEARS GUARANTEE • 5 LET ZÁRUKA • NEW

PROVEDENÍ	FINISH	CODE	BEZ DPH (Kč)	S DPH (Kč)	WITHOUT VAT (€)	WITH VAT (€)
chrom	chrome	98850R,0	1 652	1 999	66,08	79,30

98801/1
98803

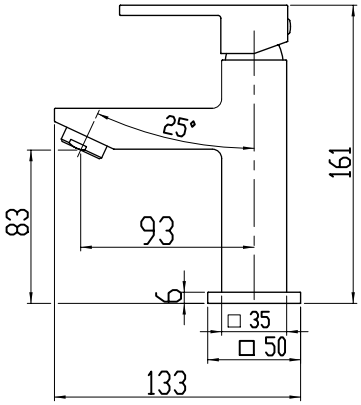

98811

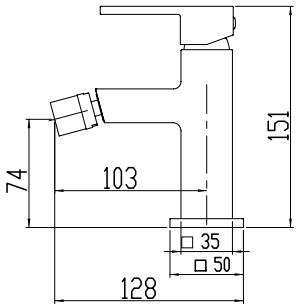

98813

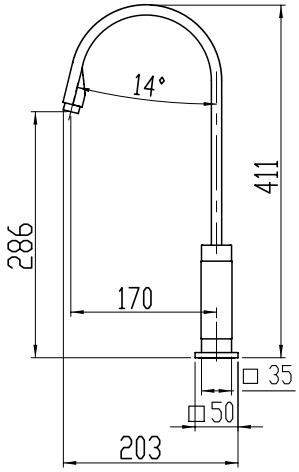

98860/1

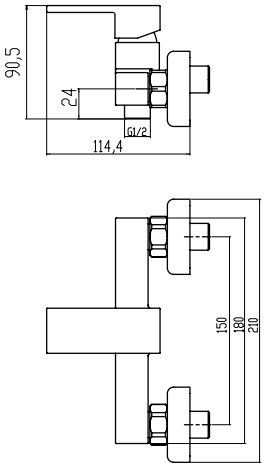

98820/1

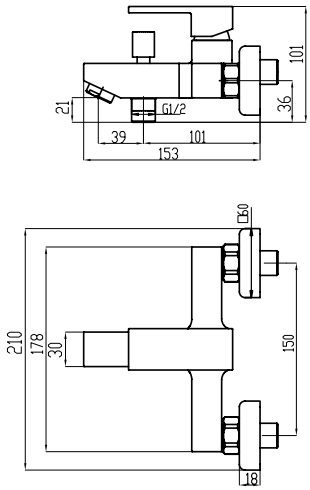

98850R

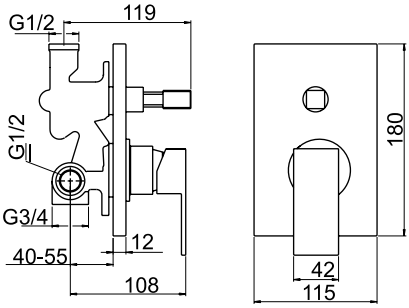

TITANIA SMART

98001/1

Stojánková umyvadlová baterie

Basin mixer
Смеситель для раковины

PROVEDENÍ	FINISH	CODE	BEZ DPH (Kč)	S DPH (Kč)	WITHOUT VAT (€)	WITH VAT (€)
chrom	chrome	98001/1,0	991	1 199	33,32	39,98
chrom	chrome	98001,0	1 073	1 298	36,66	43,99

Baterie s uzávěrem výpusti 5/4".
Typ 98001/1 je bez výpusti.

With 5/4" pop-up waste.
Type 98001/1 without pop-up waste.

С донным клапаном 5/4".

98011

Stojánková bidetová baterie

Bidet mixer
Смеситель для биде

PROVEDENÍ	FINISH	CODE	BEZ DPH (Kč)	S DPH (Kč)	WITHOUT VAT (€)	WITH VAT (€)
chrom	chrome	98011,0	1 073	1 298	33,32	39,98

Baterie s uzávěrem výpusti 5/4".

With 5/4" pop-up waste, to be mounted on a bidet with a single assembly hole.

С донным клапаном 5/4".

98020/1

Vanová nástěnná baterie 150 mm

Wall-mounted bath mixer 150 mm
Настенный смеситель для ванны с душем 150 мм

PROVEDENÍ	FINISH	CODE	BEZ DPH (Kč)	S DPH (Kč)	WITHOUT VAT (€)	WITH VAT (€)
chrom	chrome	98020/1,0	1 487	1 799	59,48	71,38

Baterie bez příslušenství.

Without accessories.

Без аксессуаров.

98061/1

Sprchová nástěnná baterie 150 mm

Wall-mounted shower mixer 150 mm
Настенный смеситель для душа 150 мм

PROVEDENÍ	FINISH	CODE	BEZ DPH (Kč)	S DPH (Kč)	WITHOUT VAT (€)	WITH VAT (€)
chrom	chrome	98061/1,0	1 239	1 499	49,56	59,47

Baterie bez příslušenství.

Without accessories.

Без аксессуаров.

98050

Sprchová podomítková baterie

Built-in shower mixer
Смеситель для душа со скрытой арматурой

PROVEDENÍ	FINISH	CODE	BEZ DPH (Kč)	S DPH (Kč)	WITHOUT VAT (€)	WITH VAT (€)
chrom	chrome	98050,0	826	999	33,04	39,65

98050R

Vanová a sprchová podomítková baterie s přepínačem

Built-in bath and shower mixer with diverter
Смеситель для душа со скрытой арматурой и переключателем

5 YEARS GUARANTEE • 5 LET ZÁRUKA

PROVEDENÍ	FINISH	CODE	BEZ DPH (Kč)	S DPH (Kč)	WITHOUT VAT (€)	WITH VAT (€)
chrom	chrome	98050R,0	1 321	1 598	52,84	63,41

BOX98051R

Podomítková baterie s boxem 2 vývody

Built-in mixer incl. mounting box, 2-way
Смеситель со скрытой арматурой с монтажной коробкой 2 выходы

5 YEARS GUARANTEE • 5 LET ZÁRUKA

NEW

keramický přepínač

PROVEDENÍ	FINISH	CODE	BEZ DPH (Kč)	S DPH (Kč)	WITHOUT VAT (€)	WITH VAT (€)
chrom	chrome	BOX98051R,0	2 313	2 799	92,52	111,02

Boxy jsou dodávány komplet včetně krytu, páky a přepínače. Objednávejte pod jedním kódem.
Baterie jsou dodávány s jedním typem krytu.

Mounting boxes are delivered complete, including a cover, a lever and a diverter. Order under one code.
The mixers are delivered with one type of cover.

Монтажные коробки доставляются в комплекте включая крышки, ручки и переключателя. Заказывайте под одним кодом. Смесители доставляются с одним типом крышки.

K DISPOZICI OD 03/2019

BOX98051RX

Podomítková baterie s boxem 3 vývody

Built-in mixer incl. mounting box, 3-way
Смеситель со скрытой арматурой с монтажной коробкой 3 выходы

5 YEARS GUARANTEE • 5 LET ZÁRUKA

NEW

keramický přepínač

PROVEDENÍ	FINISH	CODE	BEZ DPH (Kč)	S DPH (Kč)	WITHOUT VAT (€)	WITH VAT (€)
chrom	chrome	BOX98051RX,0	2 478	2 998	99,12	118,94

Boxy jsou dodávány komplet včetně krytu, páky a přepínače. Objednávejte pod jedním kódem.
Baterie jsou dodávány s jedním typem krytu.

Mounting boxes are delivered complete, including a cover, a lever and a diverter. Order under one code.
The mixers are delivered with one type of cover.

Монтажные коробки доставляются в комплекте включая крышки, ручки и переключателя. Заказывайте под одним кодом. Смесители доставляются с одним типом крышки.

K DISPOZICI OD 03/2019

98070

Dřezová nebo umyvadlová nástěnná baterie 150 mm

Wall-mounted basin or sink mixer 150 mm
Настенный смеситель для раковины или мойки 150 мм

5 YEARS GUARANTEE • 5 LET ZÁRUKA

PROVEDENÍ	FINISH	CODE	BEZ DPH (Kč)	S DPH (Kč)	WITHOUT VAT (€)	WITH VAT (€)
chrom	chrome	98070,0	1 321	1 598	44,16	52,99

Délka výtokového ramínka 255 mm.

The length of the spout is 255 mm.

Длина поворотного излива 255 мм.

98713

Stojánková dřezová baterie

Sink mixer
Смеситель для мойки

5 YEARS GUARANTEE • 5 LET ZÁRUKA

PROVEDENÍ	FINISH	CODE	BEZ DPH (Kč)	S DPH (Kč)	WITHOUT VAT (€)	WITH VAT (€)
chrom	chrome	98713,0	1 487	1 799	49,99	59,99

Délka výtokového ramínka 210 mm.

The spout length is 210 mm.

Длина поворотного излива 210 мм.

98001

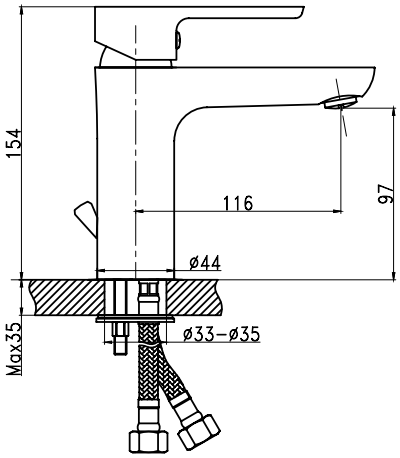

98011

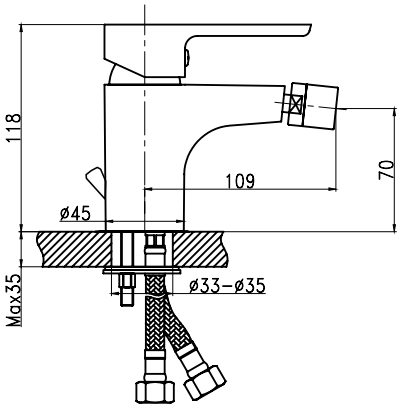

98713

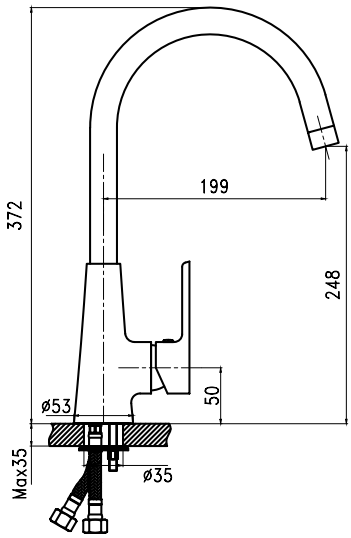

98061

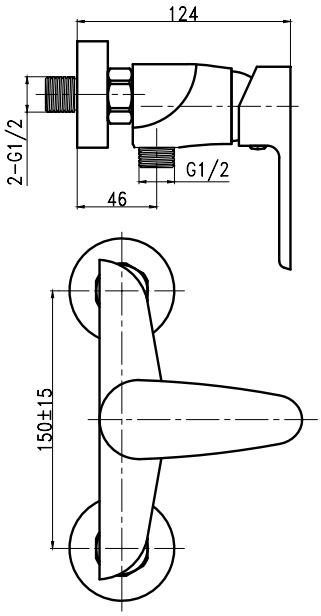

98070

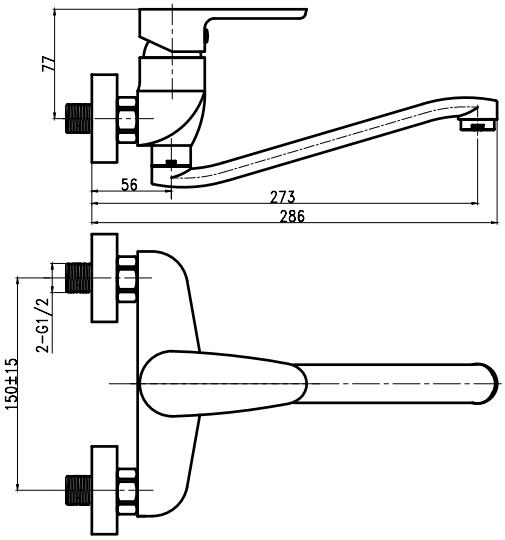

98020

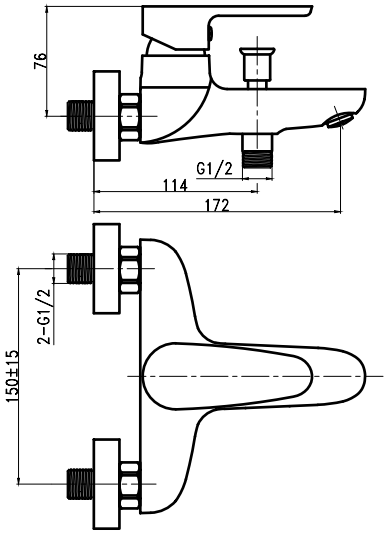

98050R

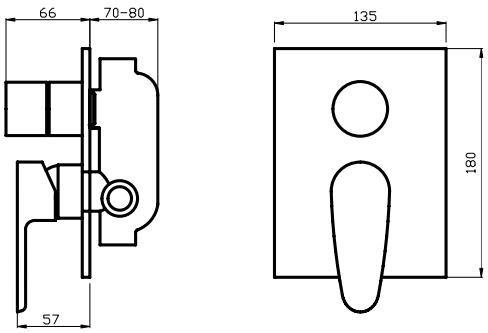

98050

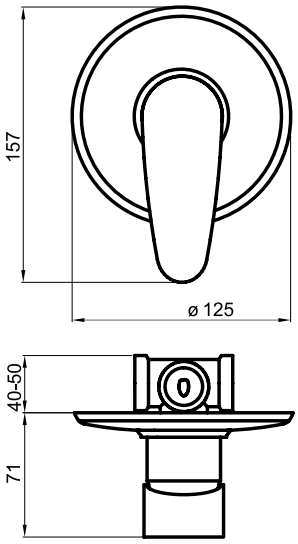

BOX98051R, BOX98051RX

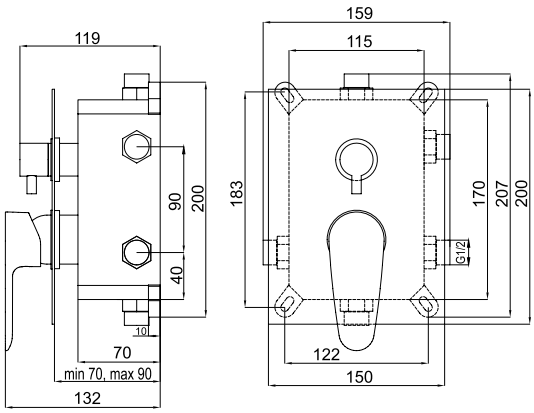

91001, 90001

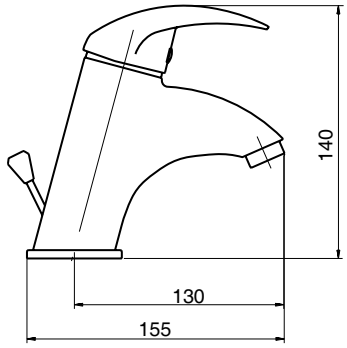

91011, 90011

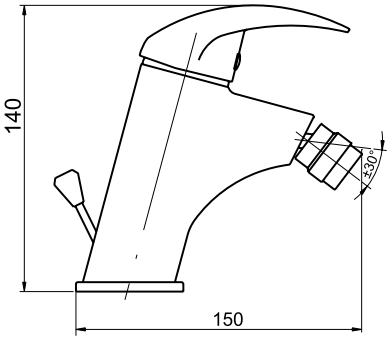

91096, 90096

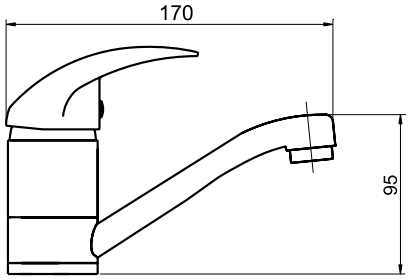

91050, 90050

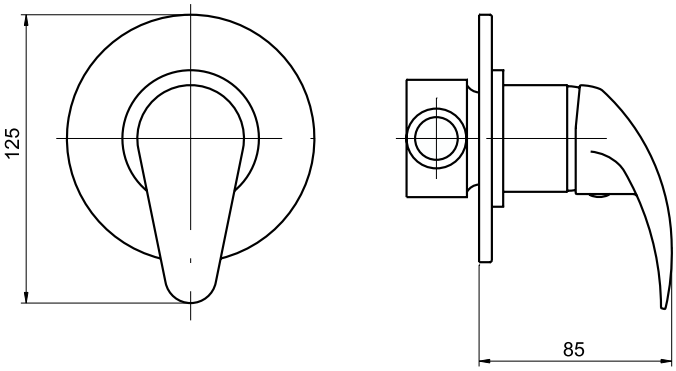

91050R, 90050R

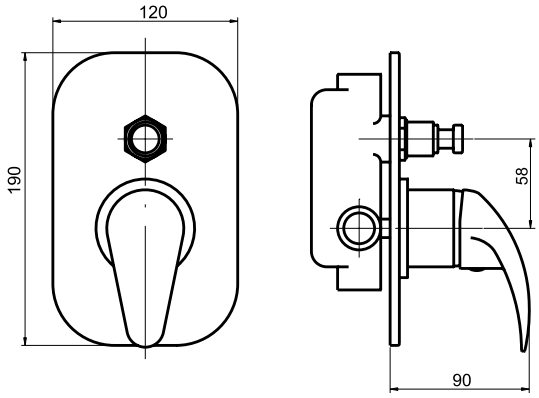

91020, 90020

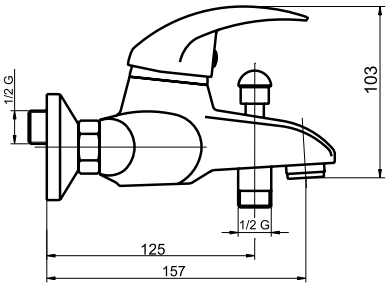

91060, 90060

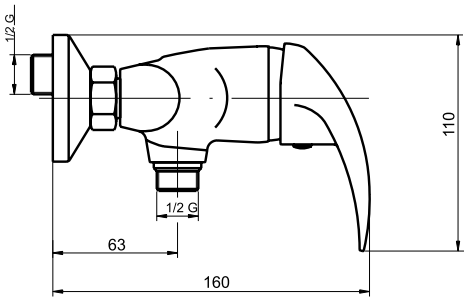

91070, 90070

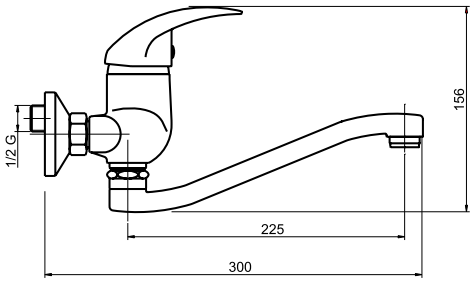

91081, 90081

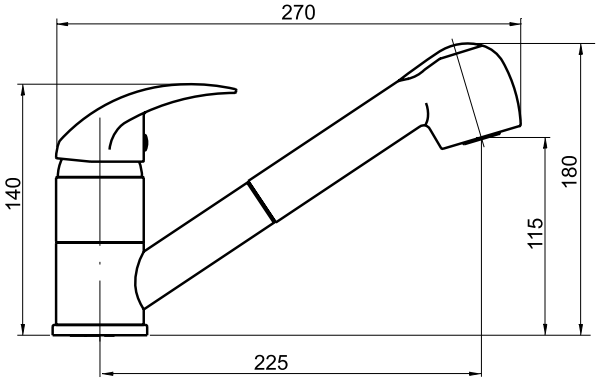

91091, 90091

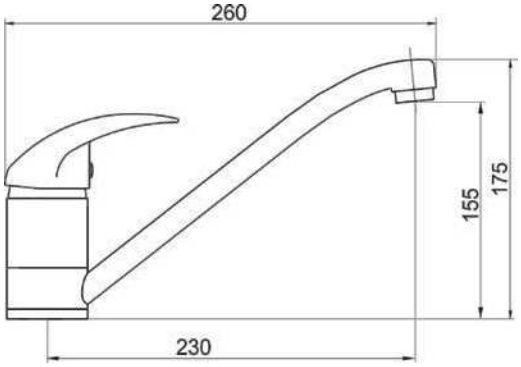

SERVIS DO DOMU

91001/1

Stojánková umyvadlová baterie

Basin mixer
Смеситель для раковины

5 YEARS GUARANTEE • 5 LET ZÁRUKA

ÚSPORA VODY AŽ 50%*

PROVEDENÍ	FINISH	CODE	BEZ DPH (Kč)	S DPH (Kč)	WITHOUT VAT (€)	WITH VAT (€)
chrom - stand.	chrome - stan.	91001/1,0	826	999	33,28	39,94
* chrom - eko	chrome eco	90001/1,0	826	999	33,28	39,94

Bez uzávěru výpusti.

Without pop-up waste.

Без донного клапана.

91001

Stojánková umyvadlová baterie

Basin mixer
Смеситель для раковины

5 YEARS GUARANTEE • 5 LET ZÁRUKA

ÚSPORA VODY AŽ 50%*

PROVEDENÍ	FINISH	CODE	BEZ DPH (Kč)	S DPH (Kč)	WITHOUT VAT (€)	WITH VAT (€)
chrom - stand.	chrome - stan.	91001,0	991	1 199	39,64	47,57
* chrom - eko	chrome eco	90001,0	991	1 199	39,64	47,57
chrom - stand.	chrome - stan.	91002,0	1 156	1 399	46,24	55,49
* chrom - eko	chrome eco	90002,0	1 156	1 399	46,24	55,49

Baterie s uzávěrem výpusti 5/4".
Typ 91002 má kovovou výpusť.

With 5/4" pop-up waste.
Type 91002 with brass waste.

С донным клапаном 5/4".

91011

Stojánková bidetová baterie

Bidet mixer
Смеситель для биде

5 YEARS GUARANTEE • 5 LET ZÁRUKA

ÚSPORA VODY AŽ 50%*

PROVEDENÍ	FINISH	CODE	BEZ DPH (Kč)	S DPH (Kč)	WITHOUT VAT (€)	WITH VAT (€)
chrom - stand.	chrome - stan.	91011,0	1 115	1 349	44,60	53,52
* chrom - eko	chrome eco	90011,0	1 115	1 349	44,60	53,52

Baterie s uzávěrem výpusti 5/4".

With 5/4" pop-up waste, to be mounted on a bidet with a single assembly hole.

С донным клапаном 5/4".

91020/1

Vanová nástěnná baterie 150 mm

Wall-mounted bath mixer 150 mm
Настенный смеситель
для ванны с душем 150 мм

5 YEARS GUARANTEE • 5 LET ZÁRUKA

ÚSPORA VODY AŽ 50%*

PROVEDENÍ	FINISH	CODE	BEZ DPH (Kč)	S DPH (Kč)	WITHOUT VAT (€)	WITH VAT (€)
chrom - stand.	chrome - stan.	91020/1,0	1 487	1 799	59,48	71,38
* chrom - eko	chrome eco	90020/1,0	1 487	1 799	59,48	71,38

Baterie bez příslušenství.

Without accessories.

Без аксессуаров.

91060/1

Sprchová nástěnná baterie 150 mm

Wall-mounted shower mixer 150 mm
Настенный смеситель для душа 150 мм

5 YEARS GUARANTEE • 5 LET ZÁRUKA

ÚSPORA VODY AŽ 50%*

PROVEDENÍ	FINISH	CODE	BEZ DPH (Kč)	S DPH (Kč)	WITHOUT VAT (€)	WITH VAT (€)
chrom - stand.	chrome - stan.	91060/1,0	1 156	1 399	46,24	55,49
* chrom - eko	chrome eco	90060/1,0	1 156	1 399	46,24	55,49

Baterie bez příslušenství.

Without accessories.

Без аксессуаров.

*Baterie TITANIA 90 jsou vybaveny spořícími 2 - polohovými eko kartušemi, baterie TITANIA 91 standardními kartušemi.

91050

Sprchová podomítková baterie

Built-in shower mixer
Смеситель для душа
со скрытой арматурой

5 YEARS GUARANTEE • 5 LET ZÁRUKA • 5

ÚSPORA VODY AŽ 50%*

	PROVEDENÍ	FINISH	CODE	BEZ DPH (Kč)	S DPH (Kč)	WITHOUT VAT (€)	WITH VAT (€)
	chrom - stand.	chrome - stan.	91050,0	1 239	1 499	49,96	59,95
*	chrom - eko	chrome eco	90050,0	1 239	1 499	49,96	59,95

91050R

Vanová a sprchová podomítková baterie s přepínačem

Built-in bath and shower mixer with diverter
Смеситель для душа со скрытой арматурой
и переключателем

5 YEARS GUARANTEE • 5 LET ZÁRUKA • 5

ÚSPORA VODY AŽ 50%*

	PROVEDENÍ	FINISH	CODE	BEZ DPH (Kč)	S DPH (Kč)	WITHOUT VAT (€)	WITH VAT (€)
	chrom - stand.	chrome - stan.	91050R,0	2 313	2 799	92,52	111,02
*	chrom - eko	chrome eco	90050R,0	2 313	2 799	92,52	111,02

91070

Dřezová nebo umyvadlová nástěnná baterie 150 mm

Wall-mounted basin or sink mixer 150 mm
Настенный смеситель
для раковины или мойки 150 мм

5 YEARS GUARANTEE • 5 LET ZÁRUKA • 5

ÚSPORA VODY AŽ 50%*

	PROVEDENÍ	FINISH	CODE	BEZ DPH (Kč)	S DPH (Kč)	WITHOUT VAT (€)	WITH VAT (€)
	chrom - stand.	chrome - stan.	91070,0	1 321	1 598	52,84	63,41
*	chrom - eko	chrome eco	90070,0	1 321	1 598	52,84	63,41

Délka výtokového ramínka 240 mm.

The length of the spout is 240 mm.

Длина поворотного излива 240 мм.

91081

Stojánková teleskopická dřezová baterie

Telescopic sink mixer
Смеситель для мойки

5 YEARS GUARANTEE • 5 LET ZÁRUKA • 5

ÚSPORA VODY AŽ 50%*

	PROVEDENÍ	FINISH	CODE	BEZ DPH (Kč)	S DPH (Kč)	WITHOUT VAT (€)	WITH VAT (€)
	chrom - stand.	chrome - stan.	91081,0	1 487	1 799	59,48	71,38
*	chrom - eko	chrome eco	90081,0	1 487	1 799	59,48	71,38

S hadicí 1,5 m.

One hole telescopic sink mixer with extractable spout and 1.5 m long hose.

С выдвижным душем 1,5 м.

91091

Stojánková dřezová baterie

Sink mixer
Смеситель для мойки

5 YEARS GUARANTEE • 5 LET ZÁRUKA • 5

ÚSPORA VODY AŽ 50%*

	PROVEDENÍ	FINISH	CODE	BEZ DPH (Kč)	S DPH (Kč)	WITHOUT VAT (€)	WITH VAT (€)
	chrom - stand.	chrome - stan.	91091,0	1 032	1 249	41,28	49,54
*	chrom - eko	chrome eco	90091,0	1 032	1 249	41,28	49,54

Délka výtokového ramínka 210 mm.

The spout length is 210 mm.

Длина поворотного излива 210 мм.

*Mixers TITANIA 90 are equipped with saving two-position eco catridges. Mixers TITANIA 91 with standard cartriges.
*Смесители TITANIA 90 оснащены экономическими двухпозиционными картриджами.
Смесители TITANIA 91 стандартными картриджами.

SERVIS DO DOMU

91096

Stojánková umyvadlová a dřezová baterie

Wash basin + sink mixer
Настенный смеситель
для раковины или мойки

5 YEARS GUARANTEE • 5 LET ZÁRUKA

ÚSPORA VODY AŽ 50%*

PROVEDENÍ	FINISH	CODE	BEZ DPH (Kč)	S DPH (Kč)	WITHOUT VAT (€)	WITH VAT (€)
chrom - stand.	chrome - stan.	91096,0	991	1 199	39,64	47,57
* chrom - eko	chrome eco	90096,0	991	1 199	39,64	47,57

Délka výtokového ramínka 150 mm.

The spout length is 150 mm.

Длина поворотного излива 150 мм.

a) standardní kartuše (kód 910xx)

a) EKO kartuše (kód 900xx)

ÚSPORA VODY AŽ 50%

Viz. str. 177 • See page No. 177 • Смотри страницу 177

*Baterie TITANIA 90 jsou vybaveny spořícími 2 - polohovými eko kartušemi, baterie TITANIA 91 standardními kartušemi.

95001/1

Stojánková umyvadlová baterie

Basin mixer
Смеситель для раковины

PROVEDENÍ	FINISH	CODE	BEZ DPH (Kč)	S DPH (Kč)	WITHOUT VAT (€)	WITH VAT (€)
chrom	chrome	95001/1,0	908	1 099	36,32	43,58

Bez uzávěru výpusti.

Without pop-up waste.

Без донного клапана.

95001

Stojánková umyvadlová baterie

Basin mixer
Смеситель для раковины

PROVEDENÍ	FINISH	CODE	BEZ DPH (Kč)	S DPH (Kč)	WITHOUT VAT (€)	WITH VAT (€)
chrom	chrome	95001,0	1 073	1 298	42,92	51,50

Baterie s uzávěrem výpusti 5/4".

With 5/4" pop-up waste.

С донным клапаном 5/4".

95011

Stojánková bidetová baterie

Bidet mixer
Смеситель для биде

PROVEDENÍ	FINISH	CODE	BEZ DPH (Kč)	S DPH (Kč)	WITHOUT VAT (€)	WITH VAT (€)
chrom	chrome	95011,0	1 073	1 298	42,92	51,50

Baterie s uzávěrem výpusti 5/4".

With 5/4" pop-up waste, to be mounted on a bidet with a single assembly hole.

С донным клапаном 5/4".

95020/1

Vanová nástěnná baterie 150 mm

Wall-mounted bath mixer 150 mm
Настенный смеситель
для ванны с душем 150 мм

PROVEDENÍ	FINISH	CODE	BEZ DPH (Kč)	S DPH (Kč)	WITHOUT VAT (€)	WITH VAT (€)
chrom	chrome	95020/1,0	1 239	1 499	49,56	59,47

Baterie bez příslušenství.

Without accessories.

Без аксессуаров.

95060/1

Sprchová nástěnná baterie 150 mm

Wall-mounted shower mixer 150 mm
Настенный смеситель
для душа 150 мм

PROVEDENÍ	FINISH	CODE	BEZ DPH (Kč)	S DPH (Kč)	WITHOUT VAT (€)	WITH VAT (€)
chrom	chrome	95060/1,0	1 073	1 298	42,92	51,50

Baterie bez příslušenství.

Without accessories.

Без аксессуаров.

*Mixers TITANIA 90 are equipped with saving two-position eco catridges. Mixers TITANIA 91 with standard cartriges.
*Смесители TITANIA 90 оснащены экономическими двухпозиционными картриджами.
Смесители TITANIA 91 стандартными картриджами.

TITANIA TECHNO

95070

Dřezová nebo umyvadlová nástěnná baterie 150 mm

Wall-mounted basin or sink mixer 150 mm

Настенный смеситель для раковины или мойки 150 мм

PROVEDENÍ	FINISH	CODE	BEZ DPH (Kč)	S DPH (Kč)	WITHOUT VAT (€)	WITH VAT (€)
chrom	chrome	95070,0	1 321	1 598	52,84	63,41

Délka výtokového ramínka 255 mm.

The length of the spout is 255 mm.

Длина поворотного излива 255 мм.

95091

Stojánková dřezová baterie

Sink mixer

Смеситель для мойки

PROVEDENÍ	FINISH	CODE	BEZ DPH (Kč)	S DPH (Kč)	WITHOUT VAT (€)	WITH VAT (€)
chrom	chrome	95091,0	1 156	1 399	46,24	55,49

Délka výtokového ramínka 210 mm.

The spout length is 210 mm.

Длина поворотного излива 210 мм.

95001

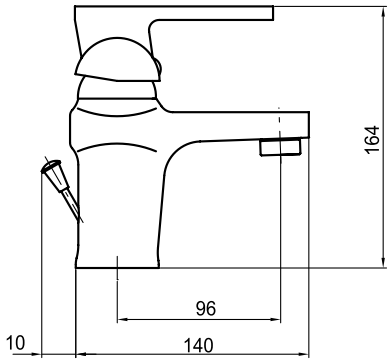

95011

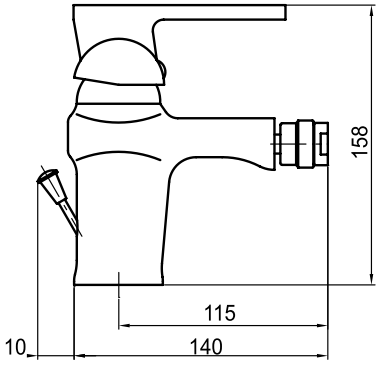

95091

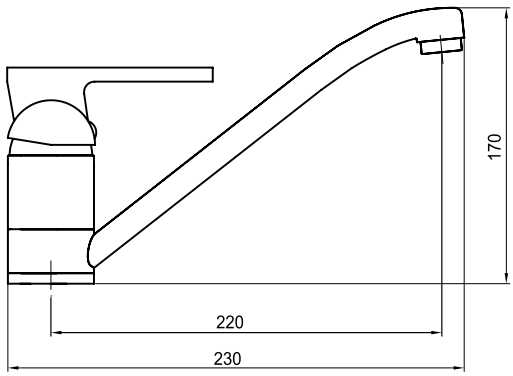

95060

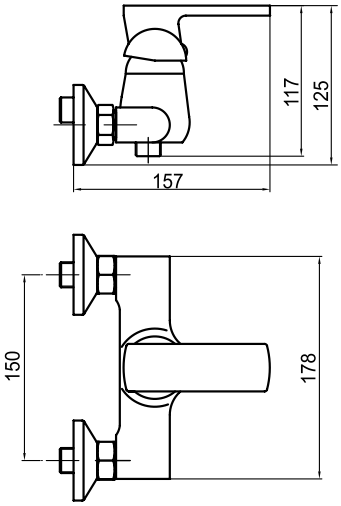

95070

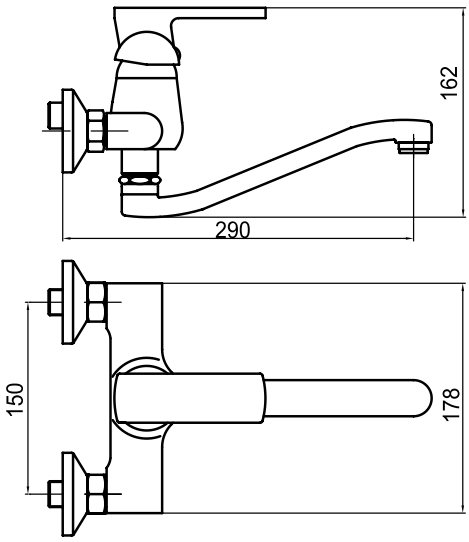

95020

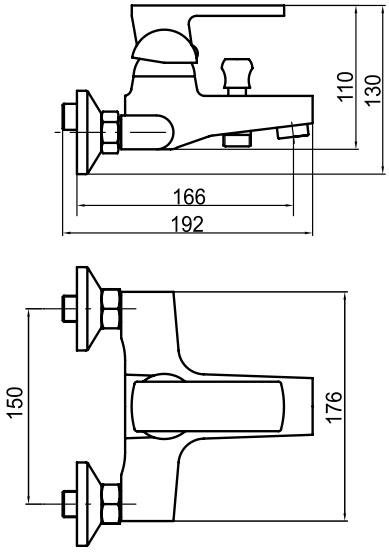

95501/1

Stojánková umyvadlová baterie

Basin mixer
Смеситель для раковины

PROVEDENÍ	FINISH	CODE	BEZ DPH (Kč)	S DPH (Kč)	WITHOUT VAT (€)	WITH VAT (€)
chrom	chrome	95501/1,0	660	799	26,40	31,68

Bez uzávěru výpusti.

Without pop-up waste.

Без донного клапана.

95501

Stojánková umyvadlová baterie

Basin mixer
Смеситель для раковины

PROVEDENÍ	FINISH	CODE	BEZ DPH (Kč)	S DPH (Kč)	WITHOUT VAT (€)	WITH VAT (€)
chrom	chrome	95501,0	743	899	29,72	35,66

Baterie s uzávěrem výpusti 5/4".

With 5/4" pop-up waste.

С донным клапаном 5/4".

95511

Stojánková bidetová baterie

Bidet mixer
Смеситель для биде

PROVEDENÍ	FINISH	CODE	BEZ DPH (Kč)	S DPH (Kč)	WITHOUT VAT (€)	WITH VAT (€)
chrom	chrome	95511,0	825	998	33,00	39,60

Baterie s uzávěrem výpusti 5/4".

With 5/4" pop-up waste, to be mounted on a bidet with a single assembly hole.

С донным клапаном 5/4".

95520/1

Vanová nástěnná baterie 150 mm

Wall-mounted bath mixer 150 mm
Настенный смеситель
для ванны с душем 150 мм

PROVEDENÍ	FINISH	CODE	BEZ DPH (Kč)	S DPH (Kč)	WITHOUT VAT (€)	WITH VAT (€)
chrom	chrome	95520/1,0	825	998	33,00	39,60

Baterie bez příslušenství.

Without accessories.

Без аксессуаров.

95560/1

Sprchová nástěnná baterie 150 mm

Wall-mounted shower mixer 150 mm
Настенный смеситель для душа 150 мм

PROVEDENÍ	FINISH	CODE	BEZ DPH (Kč)	S DPH (Kč)	WITHOUT VAT (€)	WITH VAT (€)
chrom	chrome	95560/1,0	660	799	26,40	31,68

Baterie bez příslušenství.

Without accessories.

Без аксессуаров.

95570

Dřezová nebo umyvadlová nástěnná baterie 150 mm

Wall-mounted basin or sink mixer 150 mm

Настенный смеситель для раковины или мойки 150 мм

PROVEDENÍ	FINISH	CODE	BEZ DPH (Kč)	S DPH (Kč)	WITHOUT VAT (€)	WITH VAT (€)
chrom	chrome	95570,0	825	998	33,00	39,60

Délka výtokového ramínka 255 mm.

The spout length is 255 mm.

Длина поворотного излива 255 мм.

95591

Stojánková dřezová baterie

Sink mixer

Смеситель для мойки

PROVEDENÍ	FINISH	CODE	BEZ DPH (Kč)	S DPH (Kč)	WITHOUT VAT (€)	WITH VAT (€)
chrom	chrome	95591,0	660	799	26,40	31,68

Délka výtokového ramínka 233 mm.

The spout length is 233 mm.

Длина поворотного излива 233 мм.

95514

Stojánková dřezová baterie

Sink mixer

Смеситель для мойки

PROVEDENÍ	FINISH	CODE	BEZ DPH (Kč)	S DPH (Kč)	WITHOUT VAT (€)	WITH VAT (€)
chrom	chrome	95514,0	1 074	1 300	42,96	51,55

Délka výtokového ramínka 230 mm.

The spout length is 230 mm.

Длина поворотного излива 230 мм.

95596

Stojánková umyvadlová a dřezová baterie

Wash - basin + sink mixer

Смеситель для раковины или мойки

PROVEDENÍ	FINISH	CODE	BEZ DPH (Kč)	S DPH (Kč)	WITHOUT VAT (€)	WITH VAT (€)
chrom	chrome	95596,0	660	799	26,40	31,68

Délka výtokového ramínka 185 mm.

The spout length is 185 mm.

Длина поворотного излива 185 мм.

95501

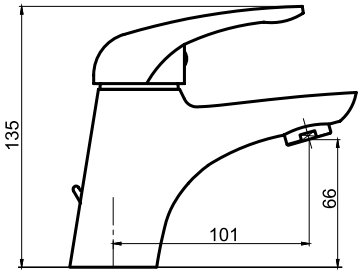

95511

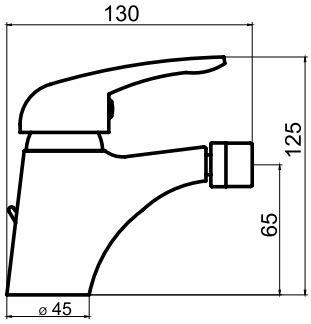

95514

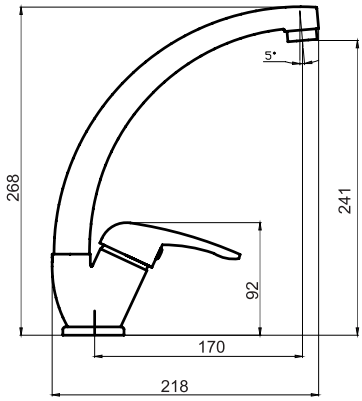

95560

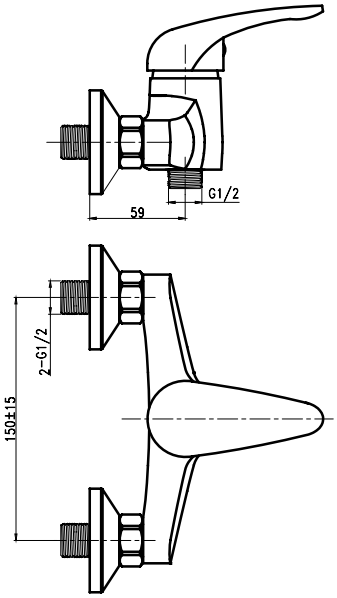

95570

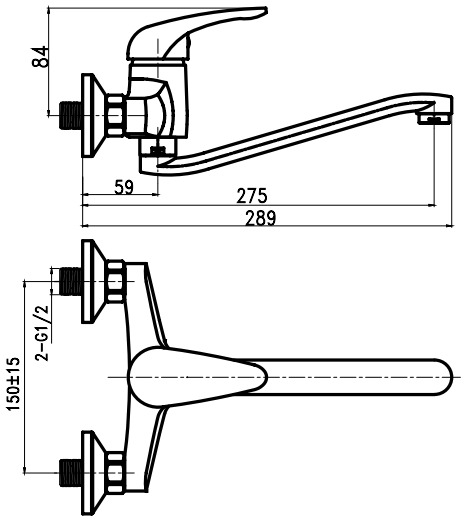

95520

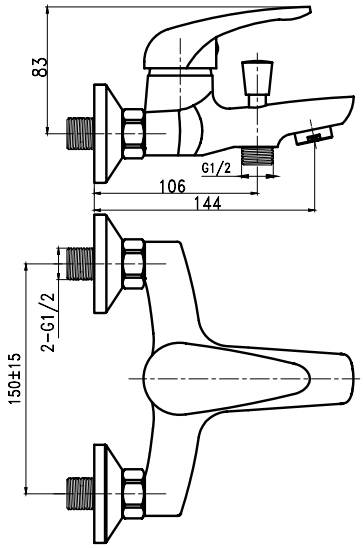

95591

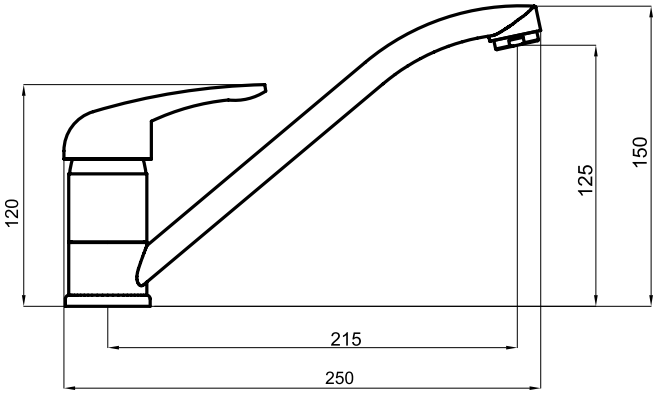

95596

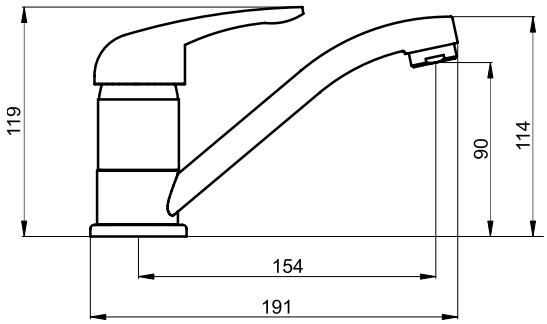

TITANIA FRESH

96001/1

Stojánková umyvadlová baterie

Basin mixer
Смеситель для раковины

PROVEDENÍ	FINISH	CODE	BEZ DPH (Kč)	S DPH (Kč)	WITHOUT VAT (€)	WITH VAT (€)
chrom	chrome	96001/1,0	743	899	29,72	35,66

Bez uzávěru výpusti.

Without pop-up waste.

Без донного клапана.

96001

Stojánková umyvadlová baterie

Basin mixer
Смеситель для раковины

PROVEDENÍ	FINISH	CODE	BEZ DPH (Kč)	S DPH (Kč)	WITHOUT VAT (€)	WITH VAT (€)
chrom	chrome	96001,0	826	999	33,04	39,65

Baterie s uzávěrem výpusti 5/4".

With 5/4" pop-up waste.

С донным клапаном 5/4".

96011

Stojánková bidetová baterie

Bidet mixer
Смеситель для биде

PROVEDENÍ	FINISH	CODE	BEZ DPH (Kč)	S DPH (Kč)	WITHOUT VAT (€)	WITH VAT (€)
chrom	chrome	96011,0	826	999	33,04	39,65

Baterie s uzávěrem výpusti 5/4".

With 5/4" pop-up waste, to be mounted on a bidet with a single assembly hole.

С донным клапаном 5/4".

96211

Podomítková bidetová baterie

Bidet built-in mixer
Смеситель со скрытой арматурой для биде

PROVEDENÍ	FINISH	CODE	BEZ DPH (Kč)	S DPH (Kč)	WITHOUT VAT (€)	WITH VAT (€)
chrom	chrome	96211,0	1 652	1 999	66,08	79,30

Podomítková bidetová baterie s držákem sprchy, kovovou hadicí a sprchovou růžicí se stop-ventilem

Built-in bidet mixer with a shower holder, metal hose and a shower head with stop-valve

Смеситель со скрытой арматурой для биде с держателем душа и лейкой с стор-вентилем

96020/1

Vanová nástěnná baterie 150 mm

Wall-mounted bath mixer 150 mm
Настенный смеситель
для ванны с душем 150 мм

PROVEDENÍ	FINISH	CODE	BEZ DPH (Kč)	S DPH (Kč)	WITHOUT VAT (€)	WITH VAT (€)
chrom	chrome	96020/1,0	1 239	1 499	49,56	59,47

Baterie bez příslušenství.

Without accessories.

Без аксессуаров.

96024/1

Vanová nástěnná baterie 100 mm

Wall-mounted bath mixer 100 mm
Настенный смеситель
для ванны с душем 100 мм

PROVEDENÍ	FINISH	CODE	BEZ DPH (Kč)	S DPH (Kč)	WITHOUT VAT (€)	WITH VAT (€)
chrom	chrome	96024/1,0	1 239	1 499	49,56	59,47

Baterie bez příslušenství.

Without accessories.

Без аксессуаров.

96050

Sprchová podomítková baterie

Built-in shower mixer
Смеситель для душа
со скрытой арматурой

PROVEDENÍ	FINISH	CODE	BEZ DPH (Kč)	S DPH (Kč)	WITHOUT VAT (€)	WITH VAT (€)
chrom	chrome	96050,0	826	999	33,04	39,65

96050R

Vanová a sprchová podomítková baterie s přepínačem

Built-in bath and shower mixer with diverter
Смеситель для душа со скрытой арматурой
и переключателем

PROVEDENÍ	FINISH	CODE	BEZ DPH (Kč)	S DPH (Kč)	WITHOUT VAT (€)	WITH VAT (€)
chrom	chrome	96050R,0	1 321	1 598	52,84	63,41

BOX96051R

Podomítková baterie s boxem 2 vývody

Built-in mixer incl. mounting box, 2-way
Смеситель со скрытой арматурой
с монтажной коробкой 2 выходы

NEW

keramický
přepínač

PROVEDENÍ	FINISH	CODE	BEZ DPH (Kč)	S DPH (Kč)	WITHOUT VAT (€)	WITH VAT (€)
chrom	chrome	BOX96051R,0	2 313	2 799	92,52	111,02

Boxy jsou dodávány komplet včetně krytu, páky a přepínače.
Objednávejte pod jedním kódem.
Baterie jsou dodávány s jedním typem krytu.

Mounting boxes are delivered complete, including a cover, a lever and a diverter. Order under one code.
The mixers are delivered with one type of cover.

Монтажные коробки доставляются в комплекте включая крышки, ручки и переключателя. Заказывайте под одним кодом. Смесители доставляются с одним типом крышки.

K DISPOZICI OD 03/2019

BOX96051RX

Podomítková baterie s boxem 3 vývody

Built-in mixer incl. mounting box, 3-way
Смеситель со скрытой арматурой
с монтажной коробкой 3 выходы

NEW

keramický
přepínač

PROVEDENÍ	FINISH	CODE	BEZ DPH (Kč)	S DPH (Kč)	WITHOUT VAT (€)	WITH VAT (€)
chrom	chrome	BOX96051RX,0	2 478	2 998	99,12	118,94

Boxy jsou dodávány komplet včetně krytu, páky a přepínače.
Objednávejte pod jedním kódem.
Baterie jsou dodávány s jedním typem krytu.

Mounting boxes are delivered complete, including a cover, a lever and a diverter. Order under one code.
The mixers are delivered with one type of cover.

Монтажные коробки доставляются в комплекте включая крышки, ручки и переключателя. Заказывайте под одним кодом. Смесители доставляются с одним типом крышки.

K DISPOZICI OD 03/2019

96672/1

Paneláková nástěnná vanová baterie 150 mm

Wall-mounted bath mixer 150 mm
Настенный смеситель для ванны с душем 150 мм

PROVEDENÍ	FINISH	CODE	BEZ DPH (Kč)	S DPH (Kč)	WITHOUT VAT (€)	WITH VAT (€)
chrom	chrome	96672/1,0	1 156	1 399	46,24	55,49

Baterie bez příslušenství. Délka výtokového ramínka 320 mm.

Without accessories. The length of the spout is 320 mm.

Без аксессуаров. Длина поворотного излива 320 мм.

Keramický přepínač

Ceramic diverter

Керамический переключатель

96673/1

Paneláková nástěnná vanová baterie 100 mm

Wall-mounted bath mixer 100 mm
Настенный смеситель для ванны с душем 100 мм

PROVEDENÍ	FINISH	CODE	BEZ DPH (Kč)	S DPH (Kč)	WITHOUT VAT (€)	WITH VAT (€)
chrom	chrome	96673/1,0	1 156	1 399	46,24	55,49

Baterie bez příslušenství. Délka výtokového ramínka 320 mm.

Without accessories. The length of the spout is 320 mm.

Без аксессуаров. Длина поворотного излива 320 мм.

Keramický přepínač

Ceramic diverter

Керамический переключатель

96037/1

Paneláková nástěnná vanová baterie 100 mm

Wall-mounted bath mixer 100 mm
Настенный смеситель для ванны с душем

PROVEDENÍ	FINISH	CODE	BEZ DPH (Kč)	S DPH (Kč)	WITHOUT VAT (€)	WITH VAT (€)
chrom	chrome	96037/1,0	1 156	1399	46,24	55,49

Délka výtokového ramínka 330 mm.

The length of the spout is 330 mm.

Длина поворотного излива 330 мм.

Baterie bez příslušenství.

Without accessories.

Без аксессуаров.

96061/1

Sprchová nástěnná baterie 150 mm

Wall-mounted shower mixer 150 mm
Настенный смеситель для душа 150 мм

PROVEDENÍ	FINISH	CODE	BEZ DPH (Kč)	S DPH (Kč)	WITHOUT VAT (€)	WITH VAT (€)
chrom	chrome	96061/1,0	908	1 099	36,32	43,58

Baterie bez příslušenství.

Without accessories.

Без аксессуаров.

SET040/96

Sprchová souprava + sprchová baterie s horním vývodem 96062

Shower set + shower mixer with upper outlet 96062
Душевый комплект + настенный смеситель для дыша с верхным выводом 96062

PROVEDENÍ	FINISH	CODE	BEZ DPH (Kč)	S DPH (Kč)	WITHOUT VAT (€)	WITH VAT (€)
chrom	chrome	SET040/96,0	2 892	3 499	115,68	138,82

Výška setu s baterii - height with mixer - высота 1100 mm.

Rozměr hlavové sprchy Ø 200 mm. Délka sprchové hadice 150 cm.

Dimension of fixed shower head Ø 200 mm. Length of shower hose 150 cm.

Размер верхного душа Ø 200 мм. Длина душевого шланга 150 см.

96065/1

Sprchová nástěnná baterie 100 mm

Wall-mounted shower mixer 100 mm
Настенный смеситель для душа 100 мм

PROVEDENÍ	FINISH	CODE	BEZ DPH (Kč)	S DPH (Kč)	WITHOUT VAT (€)	WITH VAT (€)
chrom	chrome	96065/1,0	908	1 099	36,32	43,58

Baterie bez příslušenství.

Without accessories.

Без аксессуаров.

96062/1

Sprchová nástěnná baterie 150 mm s horním vývodem

Wall-mounted shower mixer 150 mm With upper outlet
Настенный смеситель для душа 150 мм

PROVEDENÍ	FINISH	CODE	BEZ DPH (Kč)	S DPH (Kč)	WITHOUT VAT (€)	WITH VAT (€)
chrom	chrome	96062/1,0	826	999	33,04	39,65

Vhodné pro sety - viz. tabulka na straně 199.
Suitable - see page 199.
Удобный - см. сторону 199.

96070

Dřezová nebo umyvadlová nástěnná baterie 150 mm

Wall-mounted basin or sink mixer 150 mm
Настенный смеситель для раковины или мойки 150 мм

PROVEDENÍ	FINISH	CODE	BEZ DPH (Kč)	S DPH (Kč)	WITHOUT VAT (€)	WITH VAT (€)
chrom	chrome	96070,0	991	1 199	39,64	47,57

Délка výtokového ramínka 255 mm.

The spout length is 255 mm.

Длина поворотного излива 255 мм.

96074

Dřezová nebo umyvadlová nástěnná baterie 100 mm

Wall-mounted basin
or sink mixer 100 mm
Настенный смеситель
для раковины или мойки 100 мм

PROVEDENÍ	FINISH	CODE	BEZ DPH (Kč)	S DPH (Kč)	WITHOUT VAT (€)	WITH VAT (€)
chrom	chrome	96074,0	991	1 199	39,64	47,57

Délka výtokového ramínka 255 mm.

The spout length is 255 mm.

Длина поворотного излива 255 мм.

96076

Dřezová nebo umyvadlová nástěnná baterie 150 mm

Wall-mounted basin
or sink mixer 150 mm
Настенный смеситель
для раковины или мойки 150 мм

PROVEDENÍ	FINISH	CODE	BEZ DPH (Kč)	S DPH (Kč)	WITHOUT VAT (€)	WITH VAT (€)
chrom	chrome	96076,0	991	1 199	39,64	47,57

Délka výtokového ramínka 200 mm.

The spout length is 200 mm.

Длина поворотного излива 200 мм.

96077

Dřezová nebo umyvadlová nástěnná baterie 100 mm

Wall-mounted basin
or sink mixer 100 mm
Настенный смеситель
для раковины или мойки 100 мм

PROVEDENÍ	FINISH	CODE	BEZ DPH (Kč)	S DPH (Kč)	WITHOUT VAT (€)	WITH VAT (€)
chrom	chrome	96077,0	991	1 199	39,64	47,57

Délka výtokového ramínka 200 mm.

The spout length is 200 mm.

Длина поворотного излива 200 мм.

96091

Stojánková dřezová baterie

Sink mixer
Смеситель для мойки

PROVEDENÍ	FINISH	CODE	BEZ DPH (Kč)	S DPH (Kč)	WITHOUT VAT (€)	WITH VAT (€)
chrom	chrome	96091,0	743	899	29,72	35,66

Délka výtokového ramínka 233 mm.

The spout length is 233 mm.

Длина поворотного излива 233 мм.

96091

Stojánková dřezová baterie

Sink mixer
Смеситель для мойки

PROVEDENÍ	FINISH	CODE	BEZ DPH (Kč)	S DPH (Kč)	WITHOUT VAT (€)	WITH VAT (€)
granit-černý	granit-black	96091,GRB	1 983	2 399	79,32	95,18

Délka výtokového ramínka 233 mm.

The spout length is 233 mm.

Длина поворотного излива 233 мм.

Vhodné pro granitové dřezy - strana 380-381.

96091

Stojánková dřezová baterie

Sink mixer
Смеситель для мойки

PROVEDENÍ	FINISH	CODE	BEZ DPH (Kč)	S DPH (Kč)	WITHOUT VAT (€)	WITH VAT (€)
granit-písek	granit-sand	96091,GRS	1 983	2 399	79,32	95,18

Délka výtokového ramínka 233 mm.

The spout length is 233 mm.

Длина поворотного излива 233 мм.

Vhodné pro granitové dřezy - strana 380-381.

96713

Stojánková dřezová baterie

Sink mixer
Смеситель для мойки

PROVEDENÍ	FINISH	CODE	BEZ DPH (Kč)	S DPH (Kč)	WITHOUT VAT (€)	WITH VAT (€)
chrom	chrome	96713,0	1 197	1 448	47,88	57,46

Délka výtokového ramínka 230 mm.

The spout length is 230 mm.

Длина поворотного излива 230 мм.

96713

Stojánková dřezová baterie

Sink mixer
Смеситель для мойки

PROVEDENÍ	FINISH	CODE	BEZ DPH (Kč)	S DPH (Kč)	WITHOUT VAT (€)	WITH VAT (€)
granit-černý	granit-black	96713,GRB	2 396	2 899	95,84	115,01

Délka výtokového ramínka 230 mm.

The spout length is 230 mm.

Длина поворотного излива 230 мм.

Vhodné pro granitové dřezy - strana 380-381.

96713

Stojánková dřezová baterie

Sink mixer
Смеситель для мойки

PROVEDENÍ	FINISH	CODE	BEZ DPH (Kč)	S DPH (Kč)	WITHOUT VAT (€)	WITH VAT (€)
granit-písek	granit-sand	96713,GRS	2 396	2 899	95,84	115,01

Délka výtokového ramínka 230 mm.

The spout length is 230 mm.

Длина поворотного излива 230 мм.

Vhodné pro granitové dřezy - strana 380-381.

96096

Stojánková umyvadlová a dřezová baterie

Wash - basin + sink mixer
Смеситель для раковины или мойки

PROVEDENÍ	FINISH	CODE	BEZ DPH (Kč)	S DPH (Kč)	WITHOUT VAT (€)	WITH VAT (€)
chrom	chrome	96096,0	743	899	29,72	35,66

Délka výtokového ramínka 185 mm.

The spout length is 185 mm.

Длина поворотного излива 185 мм.

TITANIA
FRESH

96001

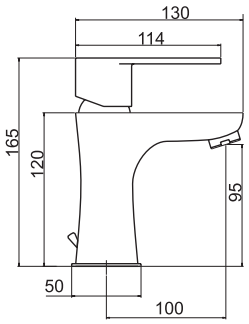

96011

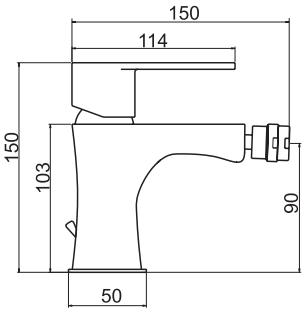

96713

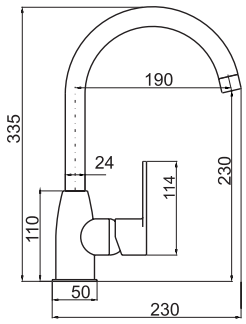

96091

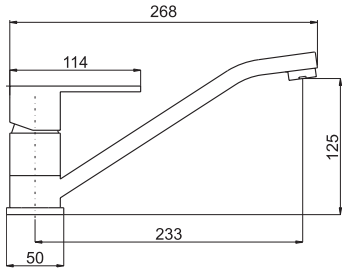

96020 - 24*

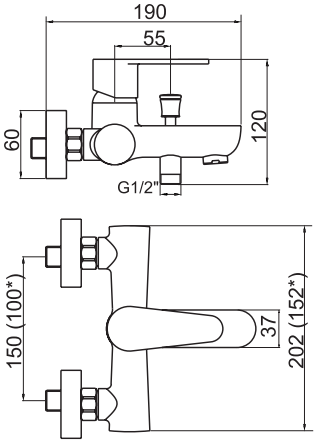

96061 - 65*

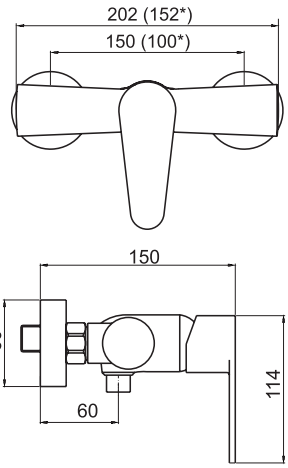

96076 - 77*

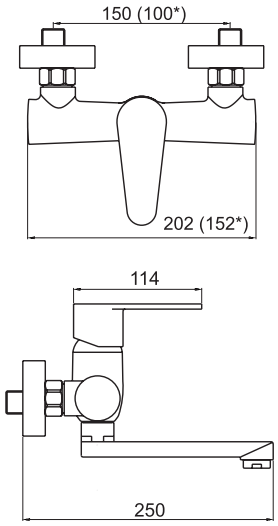

96096

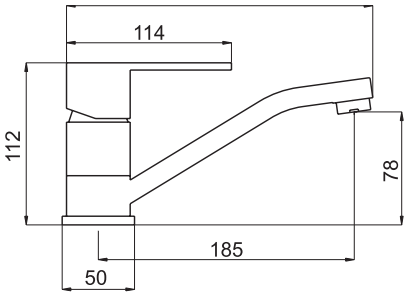

BOX96051R, BOX96051RX

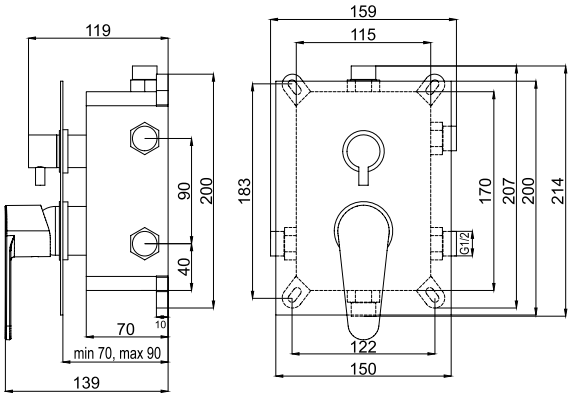

96070 - 74*

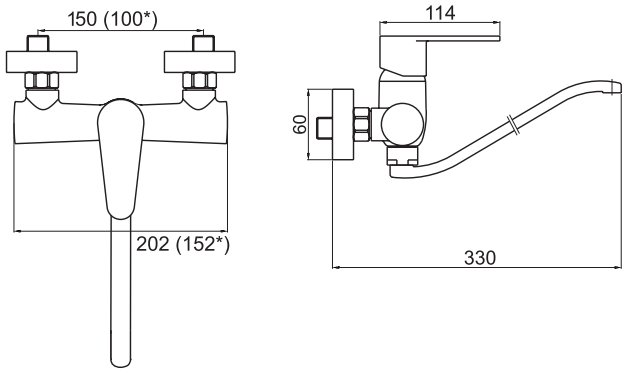

96673/1.0

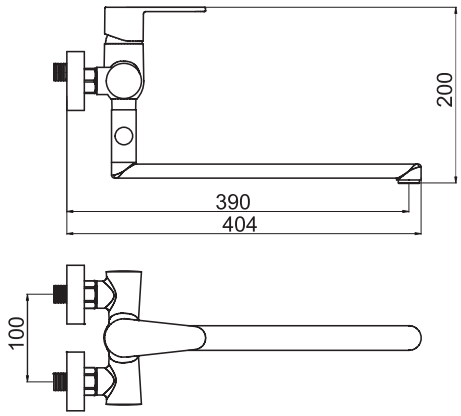

96062

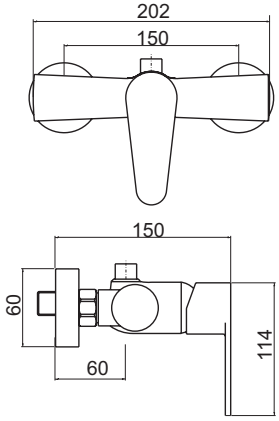

96037

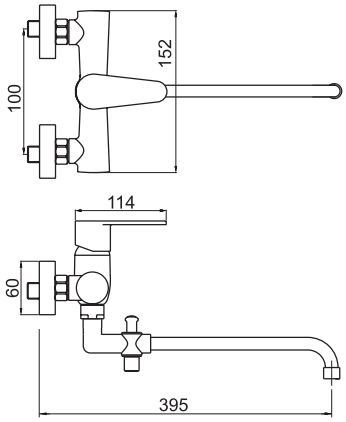

TITANIA RETRO I

99001/1

Stojánková umyvadlová baterie

Basin mixer
Смеситель для раковины

PROVEDENÍ	FINISH	CODE	BEZ DPH (Kč)	S DPH (Kč)	WITHOUT VAT (€)	WITH VAT (€)
chrom	chrome	99001/1,0	826	999	33,28	39,94

Bez uzávěru výpusti.

Without pop-up waste.

Без донного клапана.

99005

Stojánková umyvadlová baterie

Basin mixer
Смеситель для раковины

PROVEDENÍ	FINISH	CODE	BEZ DPH (Kč)	S DPH (Kč)	WITHOUT VAT (€)	WITH VAT (€)
chrom	chrome	99005,0	495	599	19,80	23,76

Pouze na studenou (smíšenou) vodu.

For cold water only.

Только для холодной воды.

99006

Nástěnná baterie

Wall- mounted tap
Настенный смеситель

PROVEDENÍ	FINISH	CODE	BEZ DPH (Kč)	S DPH (Kč)	WITHOUT VAT (€)	WITH VAT (€)
chrom	chrome	99006,0	371	449	14,84	17,81

Pouze na studenou (smíšenou) vodu.

For cold water only.

Только для холодной воды.

99007

Nástěnná baterie

Wall- mounted tap
Настенный смеситель

PROVEDENÍ	FINISH	CODE	BEZ DPH (Kč)	S DPH (Kč)	WITHOUT VAT (€)	WITH VAT (€)
chrom	chrome	99007,0	412	499	16,48	19,78

Pouze na studenou (smíšenou) vodu.

For cold water only.

Только для холодной воды.

99013

Stojánková dřezová baterie

Sink mixer
Смеситель для мойки

PROVEDENÍ	FINISH	CODE	BEZ DPH (Kč)	S DPH (Kč)	WITHOUT VAT (€)	WITH VAT (€)
chrom	chrome	99013,0	743	899	29,72	35,66

99020/1

Vanová nástěnná baterie 150 mm

Wall-mounted bath mixer 150 mm
Настенный смеситель
для ванны с душем 150 мм

PROVEDENÍ	FINISH	CODE	BEZ DPH (Kč)	S DPH (Kč)	WITHOUT VAT (€)	WITH VAT (€)
chrom	chrome	99020/1,0	991	1 199	39,64	47,57

Baterie bez příslušenství.

Without accessories.

Без аксессуаров.

99024/1

Vanová nástěnná

baterie 100 mm
Wall-mounted bath mixer 100 mm
Настенный смеситель
для ванны с душем 100 мм

PROVEDENÍ	FINISH	CODE	BEZ DPH (Kč)	S DPH (Kč)	WITHOUT VAT (€)	WITH VAT (€)
chrom	chrome	99024/1,0	991	1 199	39,64	47,57

Baterie bez příslušenství.

Without accessories.

Без аксессуаров.

99060/1

Sprchová nástěnná baterie 150 mm

Wall-mounted shower mixer 150 mm
Настенный смеситель
для душа 150 мм

PROVEDENÍ	FINISH	CODE	BEZ DPH (Kč)	S DPH (Kč)	WITHOUT VAT (€)	WITH VAT (€)
chrom	chrome	99060/1,0	743	899	29,72	35,66

Baterie bez příslušenství.

Without accessories.

Без аксессуаров.

99064/1

Sprchová nástěnná baterie 100 mm

Wall-mounted shower mixer 100 mm
Настенный смеситель
для душа 100 мм

PROVEDENÍ	FINISH	CODE	BEZ DPH (Kč)	S DPH (Kč)	WITHOUT VAT (€)	WITH VAT (€)
chrom	chrome	99064/1,0	743	899	29,72	35,66

Baterie bez příslušenství.

Without accessories.

Без аксессуаров.

99037/1

Paneláková nástěnná vanová baterie 100 mm

Wall-mounted bath mixer 100 mm
Настенный смеситель
для ванны с душем 100 мм

PROVEDENÍ	FINISH	CODE	BEZ DPH (Kč)	S DPH (Kč)	WITHOUT VAT (€)	WITH VAT (€)
chrom	chrome	99037/1,0	1 073	1 298	42,92	51,50

Baterie bez příslušenství. Délka výtokového ramínka 360 mm.

Without accessories. The length of the spout is 360 mm.

Без аксессуаров. Длина поворотного излива 360 мм.

TITANIA RETRO I

99070/T

Dřezová nebo umyvadlová nástěnná baterie 150 mm

Wall-mounted basin
or sink mixer 150 mm
Настенный смеситель
для раковины или мойки 150 мм

PROVEDENÍ	FINISH	CODE	BEZ DPH (Kč)	S DPH (Kč)	WITHOUT VAT (€)	WITH VAT (€)
chrom	chrome	99070/T,0	743	899	29,72	35,66

Délka výtokového ramínka 205 mm.

The length of the spout is 205 mm.

Длина поворотного излива 205 мм.

99074/T

Dřezová nebo umyvadlová nástěnná baterie 100 mm

Wall-mounted basin
or sink mixer 100 mm
Настенный смеситель
для раковины или мойки 100 мм

PROVEDENÍ	FINISH	CODE	BEZ DPH (Kč)	S DPH (Kč)	WITHOUT VAT (€)	WITH VAT (€)
chrom	chrome	99074/T,0	743	899	29,72	35,66

Délka výtokového ramínka 205 mm.

The length of the spout is 205 mm.

Длина поворотного излива 205 мм.

99070/T

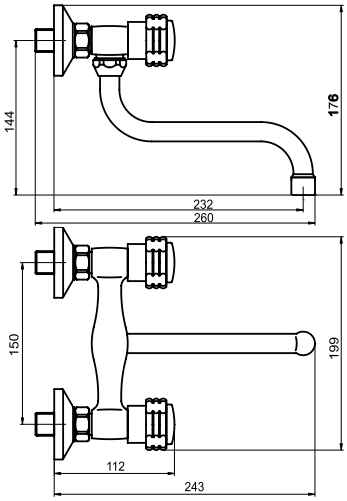

99074/T

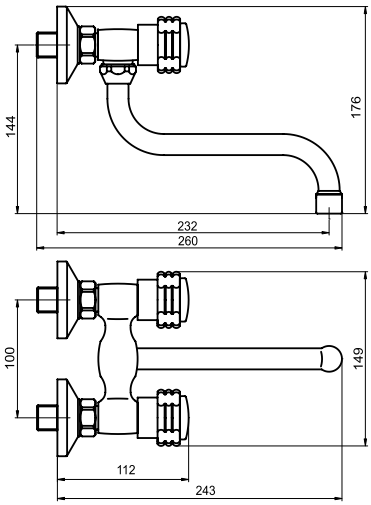

99001

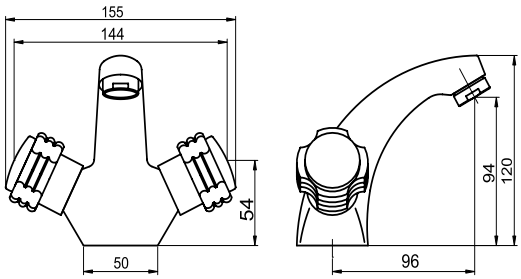

99005

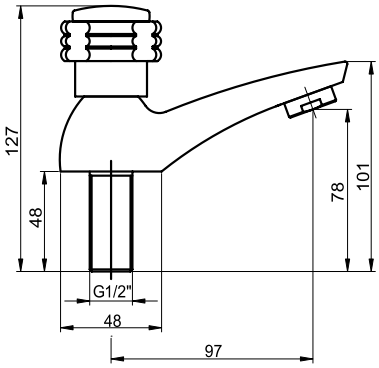

99006

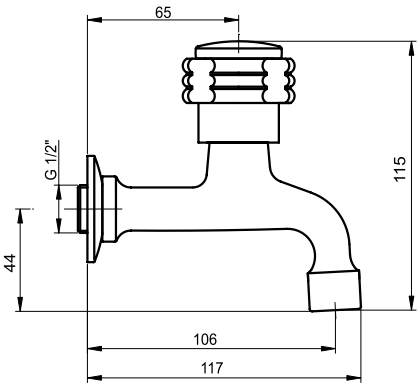

99007

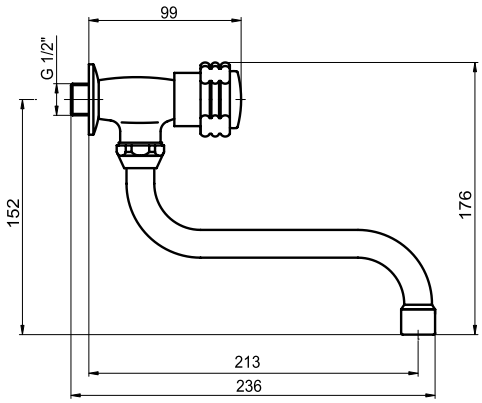

99020/1

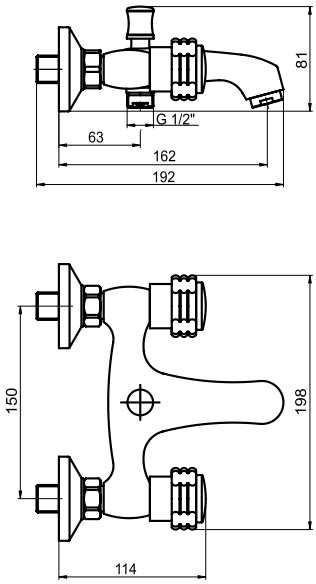

99024/1

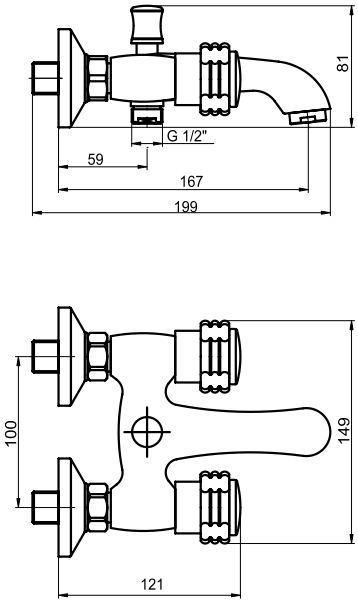

99037/1

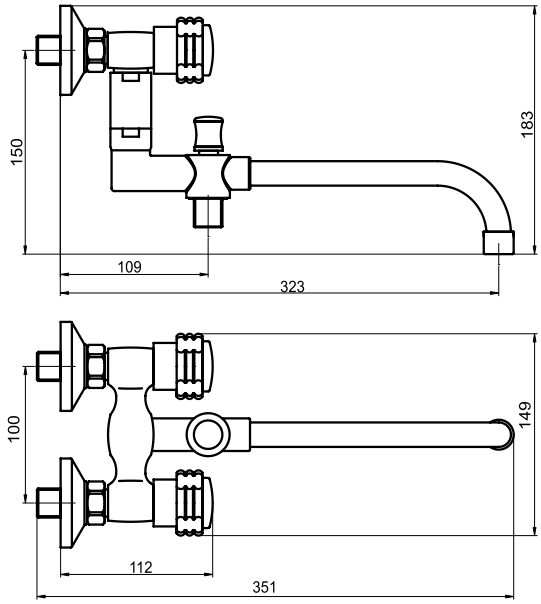

99060/1

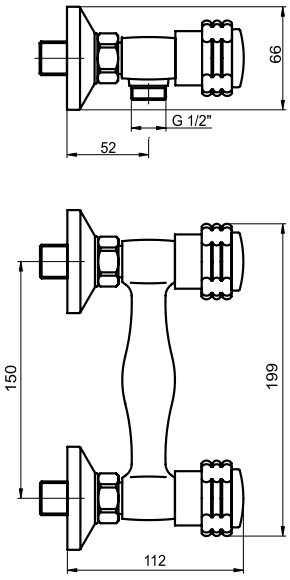

99064/1

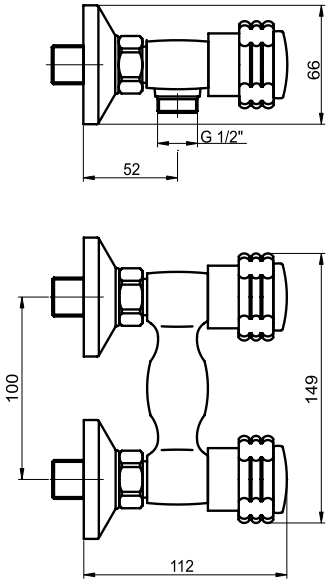

99013

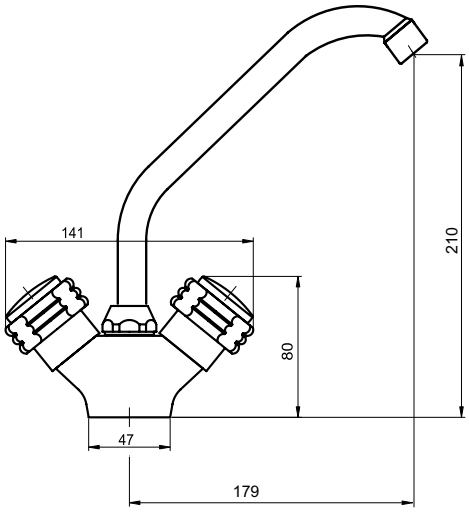

TITANIA RETRO II

99101/1

Stojánková umyvadlová baterie

Basin mixer
Смеситель для раковины

PROVEDENÍ	FINISH	CODE	BEZ DPH (Kč)	S DPH (Kč)	WITHOUT VAT (€)	WITH VAT (€)
chrom	chrome	99101/1,0	826	999	33,28	39,94

Bez uzávěru výpusti.

Without pop-up waste.

Без донного клапана.

99105

stojánková umyvadlová baterie

Basin mixer
Смеситель для раковины

PROVEDENÍ	FINISH	CODE	BEZ DPH (Kč)	S DPH (Kč)	WITHOUT VAT (€)	WITH VAT (€)
chrom	chrome	99105,0	495	599	19,96	23,95

Pouze na studenou (smíšenou) vodu.

For cold water only.

Только для холодной воды.

99106

Baterie

Wall- mounted tap
Настенный смеситель

PROVEDENÍ	FINISH	CODE	BEZ DPH (Kč)	S DPH (Kč)	WITHOUT VAT (€)	WITH VAT (€)
chrom	chrome	99106,0	371	449	14,84	17,81

Pouze na studenou (smíšenou) vodu.

For cold water only.

Только для холодной воды.

99107

Nástěnná baterie

Wall- mounted tap
Настенный смеситель

PROVEDENÍ	FINISH	CODE	BEZ DPH (Kč)	S DPH (Kč)	WITHOUT VAT (€)	WITH VAT (€)
chrom	chrome	99107,0	495	599	19,80	23,76

Pouze na studenou (smíšenou) vodu.

For cold water only.

Только для холодной воды.

99113

Stojánková dřezová baterie

Sink mixer
Смеситель для мойки

PROVEDENÍ	FINISH	CODE	BEZ DPH (Kč)	S DPH (Kč)	WITHOUT VAT (€)	WITH VAT (€)
chrom	chrome	99113,0	826	999	33,04	39,65

99120/1

Vanová nástěnná baterie 150 mm

Wall-mounted bath mixer 150 mm
Настенный смеситель
для ванны с душем 150 мм

PROVEDENÍ	FINISH	CODE	BEZ DPH (Kč)	S DPH (Kč)	WITHOUT VAT (€)	WITH VAT (€)
chrom	chrome	99120/1,0	1 073	1 298	42,92	51,50

Baterie bez příslušenství.

Without accessories.

Без аксессуаров.

99124/1

Vanová nástěnná baterie 100 mm

Wall-mounted bath mixer 100 mm
Настенный смеситель
для ванны с душем 100 мм

PROVEDENÍ	FINISH	CODE	BEZ DPH (Kč)	S DPH (Kč)	WITHOUT VAT (€)	WITH VAT (€)
chrom	chrome	99124/1,0	1 073	1 298	42,92	51,50

Baterie bez příslušenství.

Without accessories.

Без аксессуаров.

99160/1

Sprchová nástěnná baterie 150 mm

Wall-mounted shower mixer 150 mm
Настенный смеситель
для душа 150 мм

PROVEDENÍ	FINISH	CODE	BEZ DPH (Kč)	S DPH (Kč)	WITHOUT VAT (€)	WITH VAT (€)
chrom	chrome	99160/1,0	784	949	31,36	37,63

Baterie bez příslušenství.

Without accessories.

Без аксессуаров.

99164/1

Sprchová nástěnná baterie 100 mm

Wall-mounted shower mixer 100 mm
Настенный смеситель
для душа 100 мм

PROVEDENÍ	FINISH	CODE	BEZ DPH (Kč)	S DPH (Kč)	WITHOUT VAT (€)	WITH VAT (€)
chrom	chrome	99164/1,0	784	949	31,36	37,63

Baterie bez příslušenství.

Without accessories.

Без аксессуаров.

99137/1

Paneláková nástěnná vanová baterie 100 mm

Wall-mounted bath mixer 100 mm
Настенный смеситель
для ванны с душем 100 мм

PROVEDENÍ	FINISH	CODE	BEZ DPH (Kč)	S DPH (Kč)	WITHOUT VAT (€)	WITH VAT (€)
chrom	chrome	99137/1,0	1 156	1 399	46,24	55,49

Baterie bez příslušenství. Délka výtokového ramínka 360 mm.

Without accessories. The length of the spout is 360 mm.

Без аксессуаров. Длина поворотного излива 360 мм.

TITANIA RETRO II

99170/T

Dřezová nebo umyvadlová nástěnná baterie 150 mm

Wall-mounted basin
or sink mixer 150 mm
Настенный смеситель
для раковины или мойки 150 мм

PROVEDENÍ	FINISH	CODE	BEZ DPH (Kč)	S DPH (Kč)	WITHOUT VAT (€)	WITH VAT (€)
chrom	chrome	99170/T,0	826	999	33,28	39,94

Délka výtokového ramínka 205 mm.

The length of the spout is 205 mm.

Длина поворотного излива 205 мм.

99174/T

Dřezová nebo umyvadlová nástěnná baterie 100 mm

Wall-mounted basin
or sink mixer 100 mm
Настенный смеситель
для раковины или мойки 100 мм

PROVEDENÍ	FINISH	CODE	BEZ DPH (Kč)	S DPH (Kč)	WITHOUT VAT (€)	WITH VAT (€)
chrom	chrome	99174/T,0	826	999	33,28	39,94

Délka výtokového ramínka 205 mm.

The length of the spout is 205 mm.

Длина поворотного излива 205 мм.

KITRETRO,0

Sprchová souprava

Shower set
душевый комплект

PROVEDENÍ	FINISH	CODE	BEZ DPH (Kč)	S DPH (Kč)	WITHOUT VAT (€)	WITH VAT (€)
chrom	chrome	KITRETRO,0	991	1 199	39,64	47,57

Souprava obsahuje 1 - polohovou sprchovou růžici, posuvný držák sprchy délky 745 mm, kovovou hadici 150 cm.

Baleno v blistrech. Průměr tyče 19 mm. Rozteč montážních otvorů cca 745 mm.

The set includes 1-position shower head, adjustable shower holder, length 745 mm, metal hose 150 cm.

Packed in blister. Dia.19 mm. Spacing of mounting holes 745 mm.

Комплект состоит из 1-х позиционной душевой лейки, подвижного держателя душа длинной 745 мм, металличесого шланга 150 см.

Упаковано в блистер. Диаметр шланга 19 мм. Шаг монтажных отверстий прибл. 745 мм.

99170/T

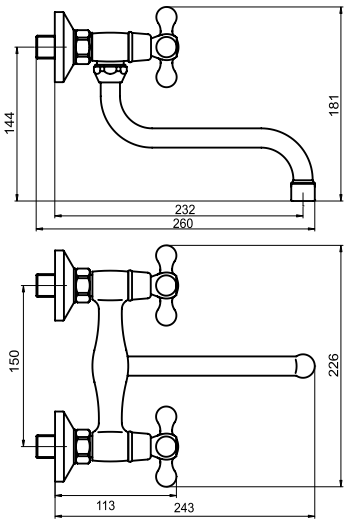

99174/T

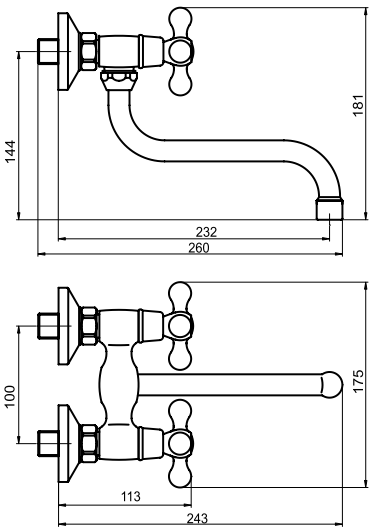

99101

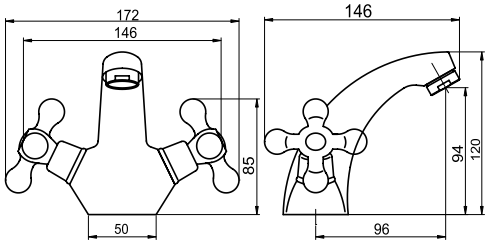

99105

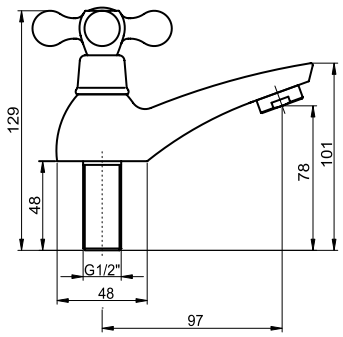

99106

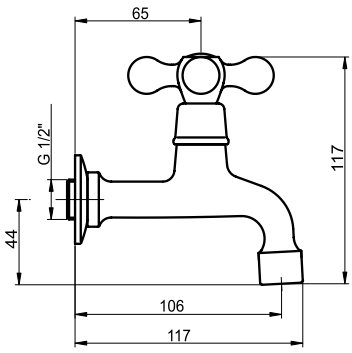

99107

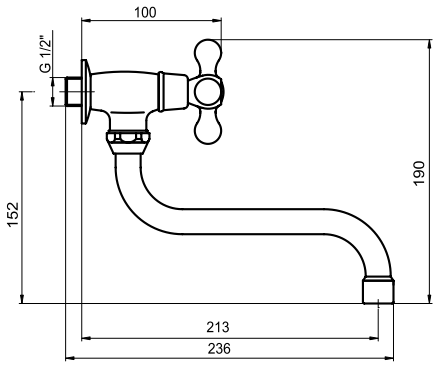

99120/1

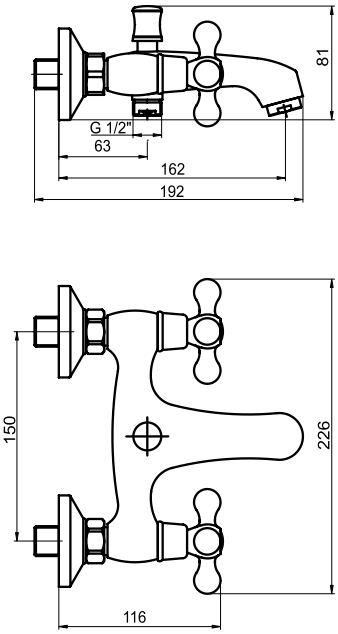

99124/1

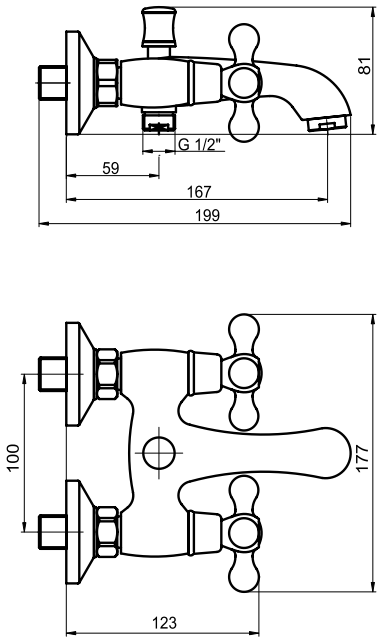

99137/1

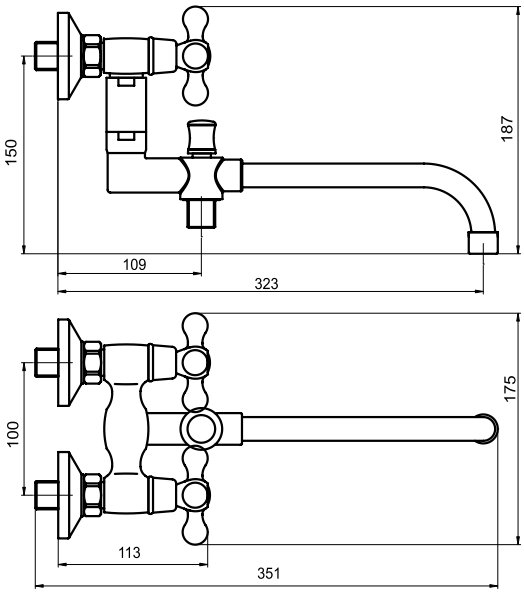

99160/1

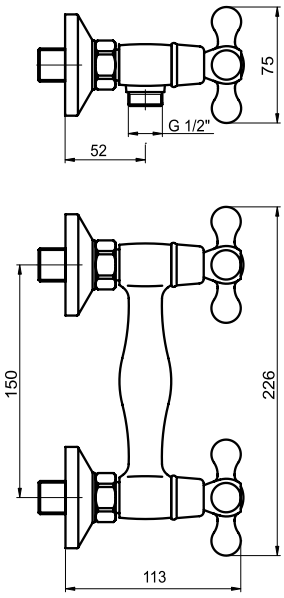

99164/1

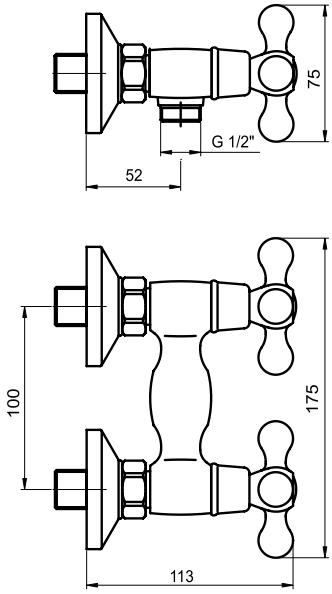

99113

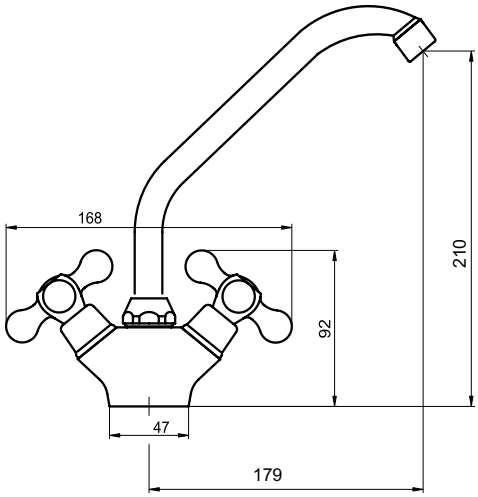

NOBLESS

VODOVODNÍ BATERIE NOBLESS

NOBLESS je vyšší střední třída baterií dodávaná za příznivou cenu. Její sebevědomý design a technická preciznost dokazují, že tyto série jsou určeny všem, kteří dokáží ocenit vzácnou harmonii mezi krásou a praktičností. Baterie jsou osazeny odolnou a bezpečnou ovládací keramickou kartuší. Barevné provedení: chrom, rozteč 150 mm. Pro delší životnost baterie a komfort užívání doporučujeme montáž vodovodního filtru. Prodloužená záruka - 5 let na kartuši.

SINGLE-LEVER MIXERS NOBLESS

Mixers NOBLESS are higher middle class series supplied for favourable prices. Their self-confident design and technical preciseness prove that these mixer series are determinate to everyone who can appreciate precious harmony of beauty and serviceability. The mixers have resistant and safety control ceramic cartridge. Colour finish: chrome, spacing 150 mm. We recommend mounting of plumbing filter for longer working life and more comfortable usage. The guarantee period is 5 years to cartridge.

СМЕСИТЕЛИ NOBLESS

NOBLESS – смесители высшего среднего класса, поражающие дерзким самоуверенным дизайном и технической точностью. Они предназначены всем, которые оценят сочетание красоты, качества и практичности. Для смесителей используются надежные и безопасные керамические картриджи. Цветовое оформление: хром. Для долгово скора эксплуатации смесителей рекомендуется перед ними ставить фильтр. Срок гарантии - 5 лет.

32001

Stojánková umyvadlová baterie

Basin mixer
Смеситель для раковины

PROVEDENÍ	FINISH	CODE	BEZ DPH (Kč)	S DPH (Kč)	WITHOUT VAT (€)	WITH VAT (€)
chrom	chrome	32001/1,0	1 611	1 949	64,44	77,33
chrom	chrome	32001,0	1 652	1 999	66,64	79,97
chrom	chrome	32002,0	1 983	2 399	79,32	95,18

Baterie s uzávěrem výpusti 5/4". Typ 32001/1 je bez výpusti.
Typ 32002 má kovovou výpusť

With 5/4" pop-up waste. Type 32001/1 without pop-up waste.
Type 32002 with brass waste.

С донным клапаном 5/4".

32501

Stojánková umyvadlová baterie

Basin mixer
Смеситель для раковины

PROVEDENÍ	FINISH	CODE	BEZ DPH (Kč)	S DPH (Kč)	WITHOUT VAT (€)	WITH VAT (€)
chrom	chrome	32501,0	2 478	2 998	99,96	119,95

Délka výtokového ramínka 165 mm, výška baterie 300 mm.

The spout length is 165 mm, height of mixer 300 mm.

Длина поворотного излива 160 мм, высота корпуса 300 мм.

32011

Stojánková bidetová baterie

Bidet mixer
Смеситель для биде

PROVEDENÍ	FINISH	CODE	BEZ DPH (Kč)	S DPH (Kč)	WITHOUT VAT (€)	WITH VAT (€)
chrom	chrome	32011,0	2 065	2 499	82,60	99,12

Baterie s uzávěrem výpusti 5/4".

With 5/4" pop-up waste, to be mounted on a bidet with a single assembly hole.

С донным клапаном 5/4".

32020/1

Vanová nástěnná baterie 150 mm

Wall-mounted bath mixer 150 mm
Настенный смеситель
для ванны с душем 150 мм

PROVEDENÍ	FINISH	CODE	BEZ DPH (Kč)	S DPH (Kč)	WITHOUT VAT (€)	WITH VAT (€)
chrom	chrome	32020/1,0	2 478	2 998	99,96	119,95

Baterie bez příslušenství.

Without accessories.

Без аксессуаров.

32060/1

Sprchová nástěnná baterie 150 mm

Wall-mounted shower mixer 150 mm
Настенный смеситель
для душа 150 мм

PROVEDENÍ	FINISH	CODE	BEZ DPH (Kč)	S DPH (Kč)	WITHOUT VAT (€)	WITH VAT (€)
chrom	chrome	32060/1,0	2 230	2 698	89,20	107,04

Baterie bez příslušenství.

Without accessories.

Без аксессуаров.

32050

Sprchová podomítková baterie

Built-in shower mixer
Смеситель для душа со скрытой арматурой

PROVEDENÍ	FINISH	CODE	BEZ DPH (Kč)	S DPH (Kč)	WITHOUT VAT (€)	WITH VAT (€)
chrom	chrome	32050,0	1 487	1 799	59,48	71,38

32050R

Vanová a sprchová podomítková baterie s přepínačem

Built-in bath and shower mixer with diverter
Смеситель для душа со скрытой арматурой и переключателем

PROVEDENÍ	FINISH	CODE	BEZ DPH (Kč)	S DPH (Kč)	WITHOUT VAT (€)	WITH VAT (€)
chrom	chrome	32050R,0	1 817	2 199	72,68	87,22

32713

Stojánková dřezová baterie

Sink mixer
Смеситель для мойки

PROVEDENÍ	FINISH	CODE	BEZ DPH (Kč)	S DPH (Kč)	WITHOUT VAT (€)	WITH VAT (€)
chrom	chrome	32713,0	2 478	2 998	99,12	118,94

Délka výtokového ramínka 215 mm.

The spout length is 215 mm.

Длина поворотного излива 215 мм.

32714

Stojánková dřezová baterie

Sink mixer
Смеситель для мойки

PROVEDENÍ	FINISH	CODE	BEZ DPH (Kč)	S DPH (Kč)	WITHOUT VAT (€)	WITH VAT (€)
chrom	chrome	32714,0	1 652	1 999	66,64	79,97

Délka výtokového ramínka 210 mm.

The spout length is 210 mm.

Длина поворотного излива 210 мм.

32481

Stojánková dřezová baterie se sprškou

Telescopic sink mixer
Смеситель для мойки с выдвижным душем

PROVEDENÍ	FINISH	CODE	BEZ DPH (Kč)	S DPH (Kč)	WITHOUT VAT (€)	WITH VAT (€)
chrom	chrome	32481,0	2 478	2 998	99,12	118,94

32001

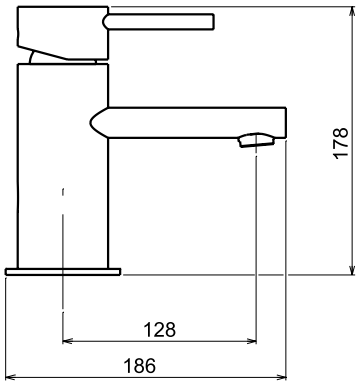

32011

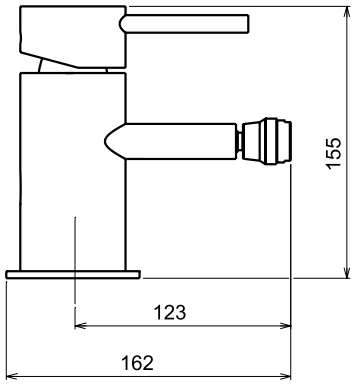

32050

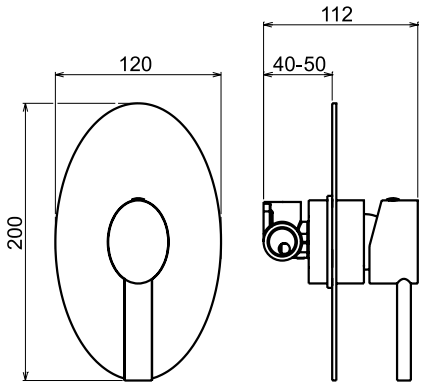

32714

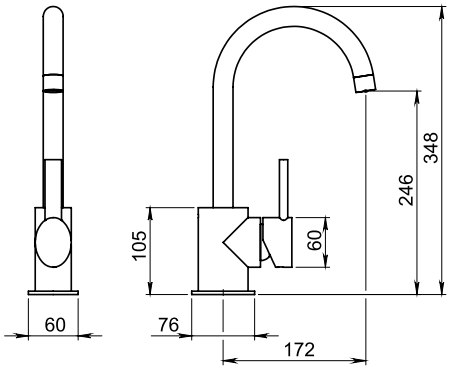

32713

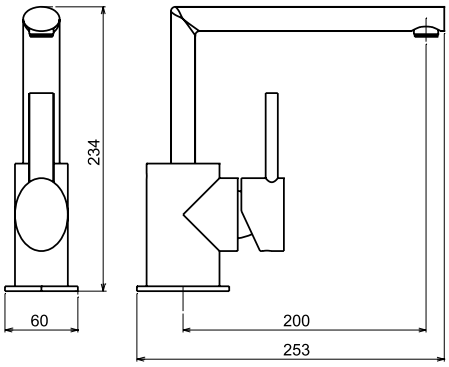

32050R

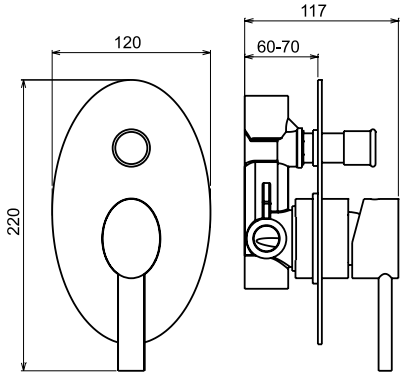

32501

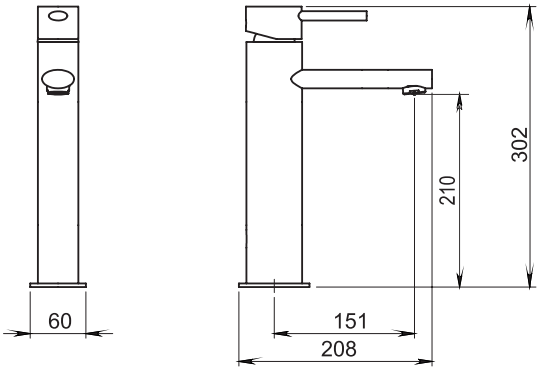

32481

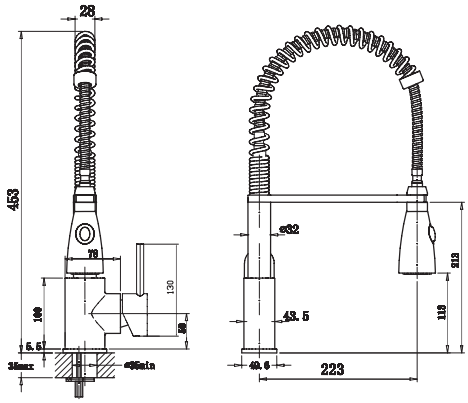

32060

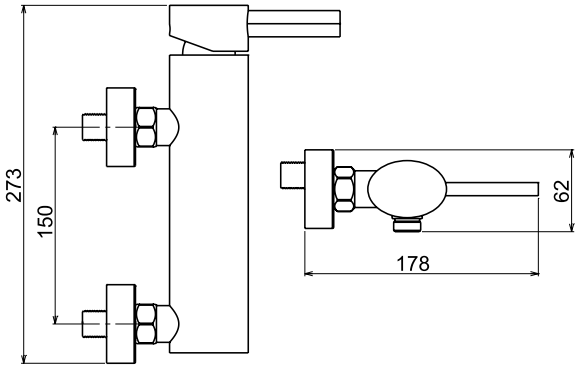

32020

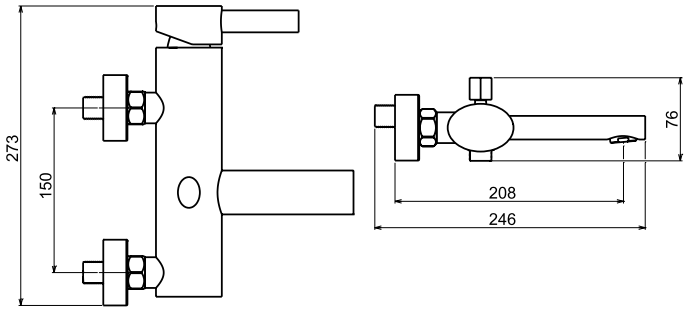

35001

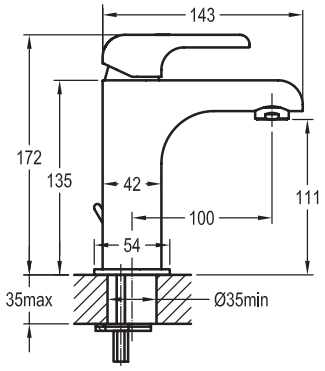

35011

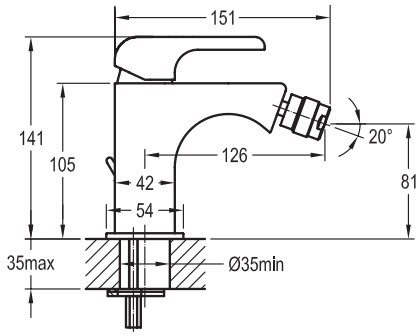

35060

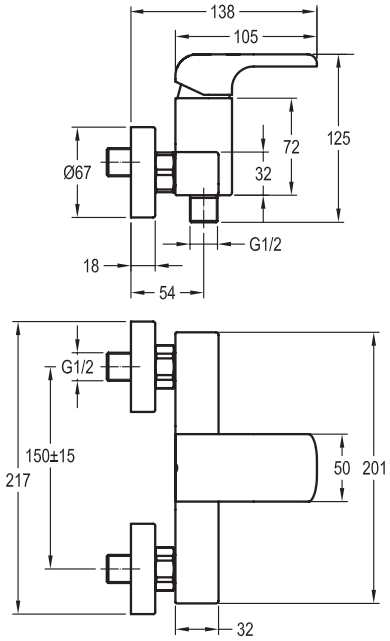

35050

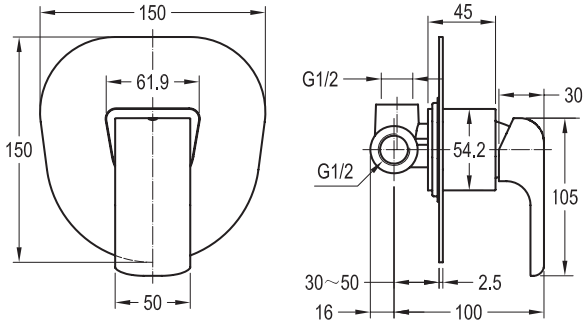

35020

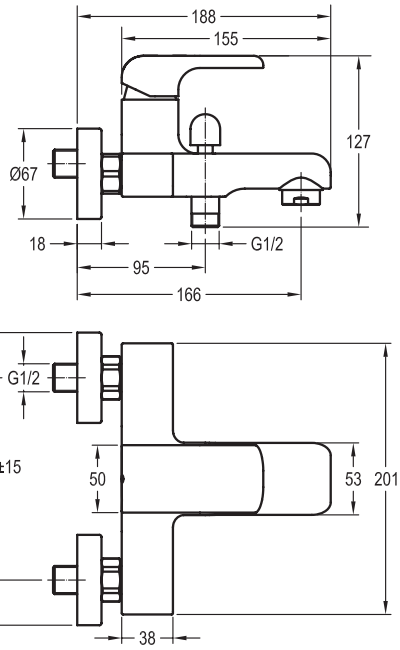

35050R

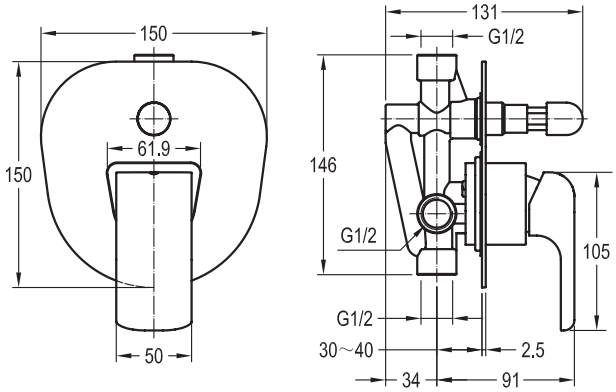

35481

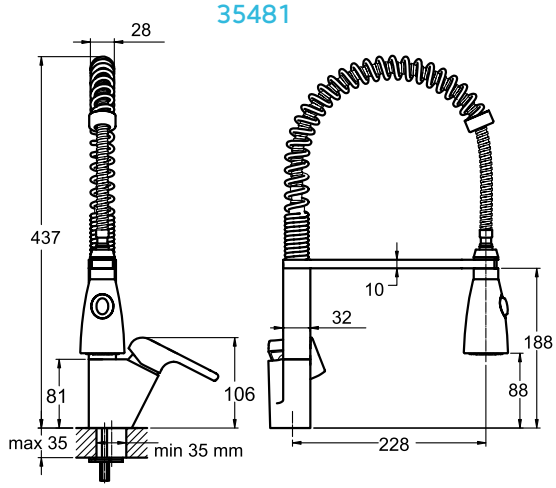

35713

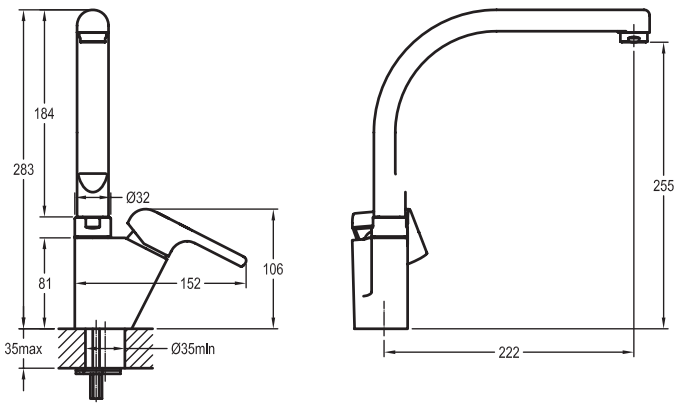

35001/1

Stojánková umyvadlová baterie

Basin mixer
Смеситель для раковины

PROVEDENÍ	FINISH	CODE	BEZ DPH (Kč)	S DPH (Kč)	WITHOUT VAT (€)	WITH VAT (€)
chrom	chrome	35001/1,0	1 611	1 949	64,44	77,33

Baterie bez uzávěru výpusti.

Without pop-up waste.

Без донного клапана.

35001

Stojánková umyvadlová baterie

Basin mixer
Смеситель для раковины

PROVEDENÍ	FINISH	CODE	BEZ DPH (Kč)	S DPH (Kč)	WITHOUT VAT (€)	WITH VAT (€)
chrom	chrome	35001,0	1 652	1 999	66,64	79,97
chrom	chrome	35002,0	1 983	2 399	79,32	95,18

Baterie s uzávěrem výpusti 5/4".
Typ 35002 má kovovou výpusť.

With 5/4" pop-up waste.
Type 35002 with brass waste.

С донным клапаном 5/4".

35011

Stojánková bidetová baterie

Bidet mixer
Смеситель для биде

PROVEDENÍ	FINISH	CODE	BEZ DPH (Kč)	S DPH (Kč)	WITHOUT VAT (€)	WITH VAT (€)
chrom	chrome	35011,0	1 735	2 099	69,40	83,28

Baterie s uzávěrem výpusti 5/4".

With 5/4" pop-up waste, to be mounted on a bidet with a single assembly hole.

С донным клапаном 5/4".

35020/1

Vanová nástěnná baterie 150 mm

Wall-mounted bath mixer 150 mm
Настенный смеситель
для ванны с душем 150 мм

PROVEDENÍ	FINISH	CODE	BEZ DPH (Kč)	S DPH (Kč)	WITHOUT VAT (€)	WITH VAT (€)
chrom	chrome	35020/1,0	1 652	1 999	66,64	79,97

Bez příslušenství.

Without accessories.

Без аксессуаров.

35060/1

Sprchová nástěnná baterie 150 mm

Wall-mounted shower mixer 150 mm
Настенный смеситель
для душа 150 мм

PROVEDENÍ	FINISH	CODE	BEZ DPH (Kč)	S DPH (Kč)	WITHOUT VAT (€)	WITH VAT (€)
chrom	chrome	35060/1,0	1 569	1 898	62,76	75,31

Bez příslušenství.

Without accessories.

Без аксессуаров.

35050

Sprchová podomítková baterie

Built-in shower mixer
Смеситель для душа
со скрытой арматурой

PROVEDENÍ	FINISH	CODE	BEZ DPH (Kč)	S DPH (Kč)	WITHOUT VAT (€)	WITH VAT (€)
chrom	chrome	35050,0	1 404	1 699	56,16	67,39

35050R

Vanová a sprchová podomítková baterie s přepínačem

Built-in bath and shower
mixer with diverter
Смеситель для ванны
со скрытой арматурой и переключателем

PROVEDENÍ	FINISH	CODE	BEZ DPH (Kč)	S DPH (Kč)	WITHOUT VAT (€)	WITH VAT (€)
chrom	chrome	35050R,0	1 817	2 199	72,68	87,22

35713

Stojánková dřezová baterie

Sink mixer
Смеситель для мойки

PROVEDENÍ	FINISH	CODE	BEZ DPH (Kč)	S DPH (Kč)	WITHOUT VAT (€)	WITH VAT (€)
chrom	chrome	35713,0	1 652	1 999	66,64	79,97

Délka výtokového ramínka 210 mm.

The spout length is 210 mm.

Длина поворотного излива 210 мм.

35481

Stojánková dřezová baterie se sprškou

Telescopic sink mixer
Смеситель для мойки

PROVEDENÍ	FINISH	CODE	BEZ DPH (Kč)	S DPH (Kč)	WITHOUT VAT (€)	WITH VAT (€)
chrom	chrome	35481,0	2 478	2 998	99,96	119,95

36001

Stojánková umyvadlová baterie

Basin mixer
Смеситель для раковины

PROVEDENÍ	FINISH	CODE	BEZ DPH (Kč)	S DPH (Kč)	WITHOUT VAT (€)	WITH VAT (€)
chrom	chrome	36001/1,0	1 611	1 949	64,44	77,33
chrom	chrome	36001,0	1 652	1 999	66,08	79,30

Baterie s uzávěrem výpusti 5/4".
Typ 36001/1 je bez výpusti.

With 5/4" pop-up waste.
Type 36001/1 without pop-up waste.

С донным клапаном 5/4".

36011

Stojánková bidetová baterie

Bidet mixer
Смеситель для биде

PROVEDENÍ	FINISH	CODE	BEZ DPH (Kč)	S DPH (Kč)	WITHOUT VAT (€)	WITH VAT (€)
chrom	chrome	36011,0	1 652	1 999	66,08	79,30

Baterie s uzávěrem výpusti 5/4".

With 5/4" pop-up waste, to be mounted on a bidet with a single assembly hole.

С донным клапаном 5/4".

36020/1

Vanová nástěnná baterie 150 mm

Wall-mounted bath mixer 150 mm
Настенный смеситель
для ванны с душем 150 мм

PROVEDENÍ	FINISH	CODE	BEZ DPH (Kč)	S DPH (Kč)	WITHOUT VAT (€)	WITH VAT (€)
chrom	chrome	36020/1,0	1 735	2 099	69,40	83,28

Baterie bez příslušenství.

Without accessories.

Без аксессуаров.

36061/1

Sprchová nástěnná baterie 150 mm

Wall-mounted shower mixer 150 mm
Настенный смеситель для душа 150 мм

PROVEDENÍ	FINISH	CODE	BEZ DPH (Kč)	S DPH (Kč)	WITHOUT VAT (€)	WITH VAT (€)
chrom	chrome	36061/1,0	1 652	1 999	66,08	79,30

Baterie bez příslušenství.

Without accessories.

Без аксессуаров.

36062/1

Sprchová nástěnná baterie 150 mm s horním vývodem

Wall-mounted shower mixer 150 mm
with upper outlet
Настенный смеситель
для душа 150 мм

PROVEDENÍ	FINISH	CODE	BEZ DPH (Kč)	S DPH (Kč)	WITHOUT VAT (€)	WITH VAT (€)
chrom	chrome	36062/1,0	1 652	1 999	66,08	79,30

Vhodné pro sety - viz. tabulka na straně 199.
Suitable - see page 199.
Удобный - см. сторону 199.

36713

Stojánková dřezová baterie

Sink mixer
Смеситель для мойки

PROVEDENÍ	FINISH	CODE	BEZ DPH (Kč)	S DPH (Kč)	WITHOUT VAT (€)	WITH VAT (€)
chrom	chrome	36713,0	1 817	2 199	72,68	87,22

Délka výtokového ramínka 220 mm.

The spout length is 220 mm.

Длина поворотного излива 220 мм.

36713

Stojánková dřezová baterie

Sink mixer
Смеситель для мойки

PROVEDENÍ	FINISH	CODE	BEZ DPH (Kč)	S DPH (Kč)	WITHOUT VAT (€)	WITH VAT (€)
granit-černý	granit-black	36713,GRB	3 057	3 699	122,28	146,74

Délka výtokového ramínka 220 mm.

The spout length is 220 mm.

Длина поворотного излива 220 мм.

Vhodné pro granitové dřezy - strana 380-381.

36713

Stojánková dřezová baterie

Sink mixer
Смеситель для мойки

PROVEDENÍ	FINISH	CODE	BEZ DPH (Kč)	S DPH (Kč)	WITHOUT VAT (€)	WITH VAT (€)
granit-písek	granit-sand	36713,GRS	3 057	3 699	122,28	146,74

Délka výtokového ramínka 220 mm.

The spout length is 220 mm.

Длина поворотного излива 220 мм.

Vhodné pro granitové dřezy - strana 380-381.

SET069/36

Sprchová souprava + sprchová baterie s horním vývodem 36062

Shower set + shower mixer with upper outlet 36062

Душевый комплект + настенный смеситель для дыша с верхным выводом 36062

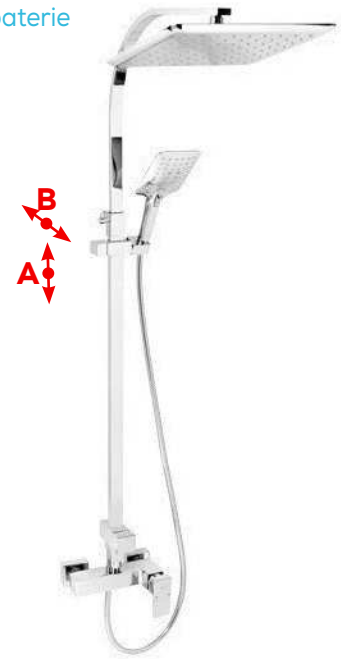

PROVEDENÍ	FINISH	CODE	BEZ DPH (Kč)	S DPH (Kč)	WITHOUT VAT (€)	WITH VAT (€)
chrom	chrome	SET069/36,0	5 784	6 999	231,36	277,63

A : 1050 - 1250 mm
B : 50 - 80 mm

Rozměr hlavové sprchy 280x280 mm. Délka sprchové hadice 150 cm.

Dimension of fixed shower head 280x280 mm. Length of shower hose 150 cm.

Размер верхного душа 280x280 мм. Длина душевого шланга 150 см.

36714

Stojánková dřezová baterie

Sink mixer
Смеситель для мойки

PROVEDENÍ	FINISH	CODE	BEZ DPH (Kč)	S DPH (Kč)	WITHOUT VAT (€)	WITH VAT (€)
chrom	chrome	36714,0	2 478	2 998	99,12	118,94

36050

Sprchová podomítková baterie

Built-in shower mixer
Смеситель для душа
со скрытой арматурой

PROVEDENÍ	FINISH	CODE	BEZ DPH (Kč)	S DPH (Kč)	WITHOUT VAT (€)	WITH VAT (€)
chrom	chrome	36050,0	1 404	1 699	56,16	67,39

36050R

Vanová a sprchová podomítková baterie s přepínačem

Built-in bath and shower mixer with diverter
Смеситель для душа со скрытой
арматурой и переключателем

PROVEDENÍ	FINISH	CODE	BEZ DPH (Kč)	S DPH (Kč)	WITHOUT VAT (€)	WITH VAT (€)
chrom	chrome	36050R,0	1 817	2 199	72,68	87,22

BOX36051R

Podomítková baterie s boxem 2 vývody

Built-in mixer incl. mounting box, 2-way
Смеситель со скрытой арматурой
с монтажной коробкой 2 выходы

NEW

keramický
přepínač

PROVEDENÍ	FINISH	CODE	BEZ DPH (Kč)	S DPH (Kč)	WITHOUT VAT (€)	WITH VAT (€)
chrom	chrome	BOX36051R,0	2 313	2 799	92,52	111,02

Boxy jsou dodávány komplet včetně krytu, páky a přepínače.
Objednávejte pod jedním kódem.
Baterie jsou dodávány s jedním typem krytu.

Mounting boxes are delivered complete, including a cover, a lever and a diverter. Order under one code.
The mixers are delivered with one type of cover.

Монтажные коробки доставляются в комплекте включая крышки, ручки и переключателя. Заказывайте под одним кодом. Смесители доставляются с одним типом крышки.

K DISPOZICI OD 03/2019

BOX36051RX

Podomítková baterie s boxem 3 vývody

Built-in mixer incl. mounting box, 3-way
Смеситель со скрытой арматурой
с монтажной коробкой 3 выходы

NEW

keramický
přepínač

PROVEDENÍ	FINISH	CODE	BEZ DPH (Kč)	S DPH (Kč)	WITHOUT VAT (€)	WITH VAT (€)
chrom	chrome	BOX36051RX,0	2 478	2 998	99,12	118,94

Boxy jsou dodávány komplet včetně krytu, páky a přepínače.
Objednávejte pod jedním kódem.
Baterie jsou dodávány s jedním typem krytu.

Mounting boxes are delivered complete, including a cover, a lever and a diverter. Order under one code.
The mixers are delivered with one type of cover.

Монтажные коробки доставляются в комплекте включая крышки, ручки и переключателя. Заказывайте под одним кодом. Смесители доставляются с одним типом крышки.

K DISPOZICI OD 03/2019

BOX

Podomítkový box

Box with built-in mixer with diverter

Коробка со встроенным смесителем с переключателем

PROVEDENÍ	FINISH	CODE	BEZ DPH (Kč)	S DPH (Kč)	WITHOUT VAT (€)	WITH VAT (€)
chrom	chrome	BOX050R	2 478	2 998	99,12	118,94
chrom	chrome	P/36050R,0	330	399	13,20	15,84
chrom	chrome	KRYT0050RC,0	330	399	13,20	15,84
Celkem			3 138	3 796	125,52	150,62

Nobless Edge

Nutno objednat po komponentech.

Required to order by components.

Заказ по компонентам.

Viz. strany 46-50.

See pages 46-50.

Смотри страницу 46-50.

BOX050R,0

KRYT0050RC,0

P/36050R,0

36001

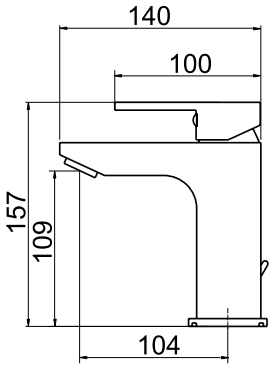

36714

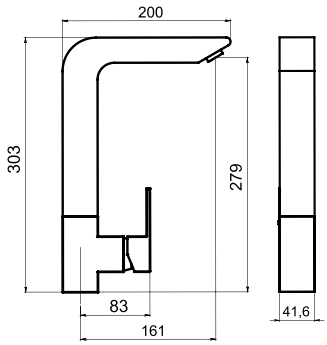

36011

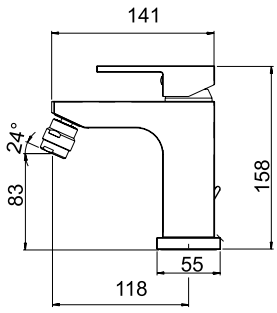

36050R

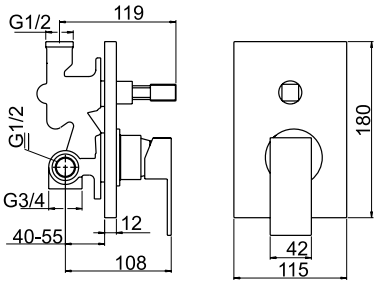

36020

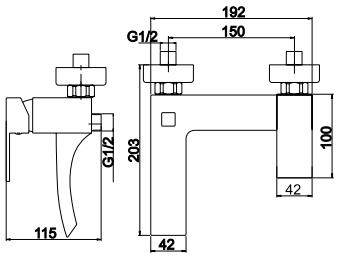

36050

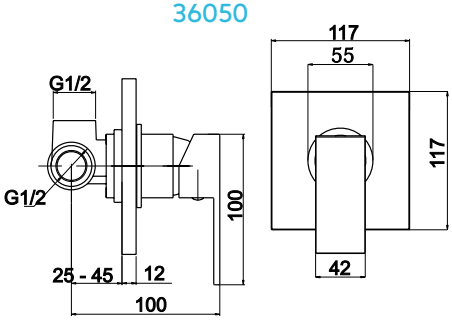

36061

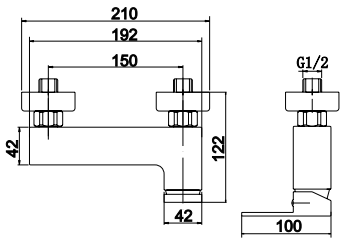

BOX36051R, BOX36051RX

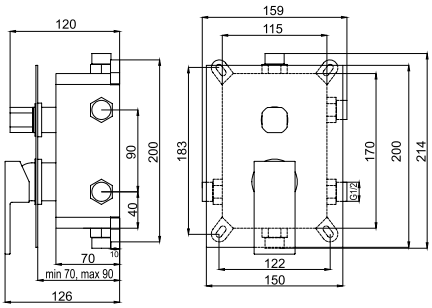

36713

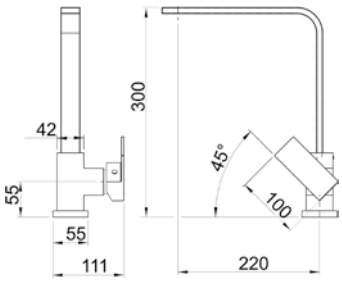

37001

Stojánková umyvadlová baterie

Basin mixer
Смеситель для раковины

PROVEDENÍ	FINISH	CODE	BEZ DPH (Kč)	S DPH (Kč)	WITHOUT VAT (€)	WITH VAT (€)
chrom	chrome	37001/1,0	1 487	1 799	59,48	71,38
chrom	chrome	37001,0	1 569	1 898	62,76	75,31

Baterie s uzávěrem výpusti 5/4".
Typ 37001/1 je bez výpusti.

With 5/4" pop-up waste.
Type 37001/1 without pop-up waste.

С донным клапаном 5/4".

37011

Stojánková bidetová baterie

Bidet mixer
Смеситель для биде

PROVEDENÍ	FINISH	CODE	BEZ DPH (Kč)	S DPH (Kč)	WITHOUT VAT (€)	WITH VAT (€)
chrom	chrome	37011,0	1 569	1 898	62,76	75,31

Baterie s uzávěrem výpusti 5/4".

With 5/4" pop-up waste, to be mounted on a bidet with a single assembly hole.

С донным клапаном 5/4".

37020/1

Vanová nástěnná baterie 150 mm

Wall-mounted bath mixer 150 mm
Настенный смеситель для ванны с душем 150 мм

PROVEDENÍ	FINISH	CODE	BEZ DPH (Kč)	S DPH (Kč)	WITHOUT VAT (€)	WITH VAT (€)
chrom	chrome	37020/1,0	1 652	1 999	66,08	79,30

Baterie bez příslušenství.

Without accessories.

Без аксессуаров.

37061/1

Sprchová nástěnná baterie 150 mm

Wall-mounted shower mixer 150 mm
Настенный смеситель для душа 150 мм

PROVEDENÍ	FINISH	CODE	BEZ DPH (Kč)	S DPH (Kč)	WITHOUT VAT (€)	WITH VAT (€)
chrom	chrome	37061/1,0	1 569	1 898	62,76	75,31

Baterie bez příslušenství.

Without accessories.

Без аксессуаров.

37713

Stojánková dřezová baterie

Sink mixer
Смеситель для мойки

PROVEDENÍ	FINISH	CODE	BEZ DPH (Kč)	S DPH (Kč)	WITHOUT VAT (€)	WITH VAT (€)
chrom	chrome	37713,0	1 652	1 999	66,08	79,30

Délka výtokového ramínka 250 mm.

The spout length is 250 mm.

Длина поворотного излива 250 мм.

37050

Sprchová podomítková baterie

Built-in shower mixer
Смеситель для душа
со скрытой арматурой

PROVEDENÍ	FINISH	CODE	BEZ DPH (Kč)	S DPH (Kč)	WITHOUT VAT (€)	WITH VAT (€)
chrom	chrome	37050,0	1 404	1 699	56,16	67,39

37050R

Vanová a sprchová podomítková baterie s přepínačem

Built-in bath and shower mixer with diverter
Смеситель для душа со скрытой
арматурой и переключателем

PROVEDENÍ	FINISH	CODE	BEZ DPH (Kč)	S DPH (Kč)	WITHOUT VAT (€)	WITH VAT (€)
chrom	chrome	37050R,0	1 817	2 199	72,68	87,22

BOX37051R

Podomítková baterie s boxem 2 vývody

Built-in mixer incl. mounting box, 2-way
Смеситель со скрытой арматурой
с монтажной коробкой 2 выходы

NEW

keramický přepínač

PROVEDENÍ	FINISH	CODE	BEZ DPH (Kč)	S DPH (Kč)	WITHOUT VAT (€)	WITH VAT (€)
chrom	chrome	BOX37051R,0	2 313	2 799	92,52	111,02

Boxy jsou dodávány komplet včetně krytu, páky a přepínače.
Objednávejte pod jedním kódem.
Baterie jsou dodávány s jedním typem krytu.

Mounting boxes are delivered complete, including a cover, a lever and a diverter. Order under one code.
The mixers are delivered with one type of cover.

Монтажные коробки доставляются в комплекте включая крышки, ручки и переключателя. Заказывайте под одним кодом. Смесители доставляются с одним типом крышки.

K DISPOZICI OD 03/2019

BOX37051RX

Podomítková baterie s boxem 3 vývody

Built-in mixer incl. mounting box, 3-way
Смеситель со скрытой арматурой
с монтажной коробкой 3 выходы

NEW

keramický přepínač

PROVEDENÍ	FINISH	CODE	BEZ DPH (Kč)	S DPH (Kč)	WITHOUT VAT (€)	WITH VAT (€)
chrom	chrome	BOX37051RX,0	2 478	2 998	99,12	118,94

Boxy jsou dodávány komplet včetně krytu, páky a přepínače.
Objednávejte pod jedním kódem.
Baterie jsou dodávány s jedním typem krytu.

Mounting boxes are delivered complete, including a cover, a lever and a diverter. Order under one code.
The mixers are delivered with one type of cover.

Монтажные коробки доставляются в комплекте включая крышки, ручки и переключателя. Заказывайте под одним кодом. Смесители доставляются с одним типом крышки.

K DISPOZICI OD 03/2019

BOX37051R

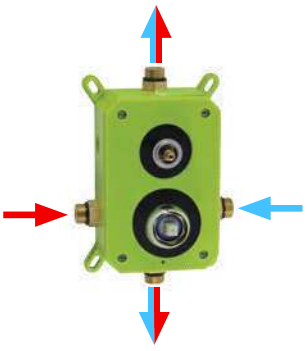

BOX37051RX

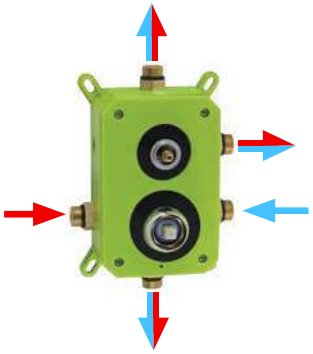

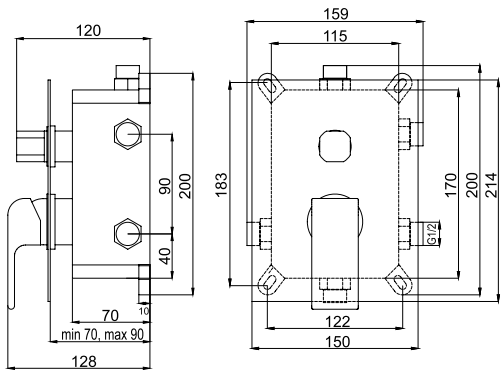

37001
37001/1

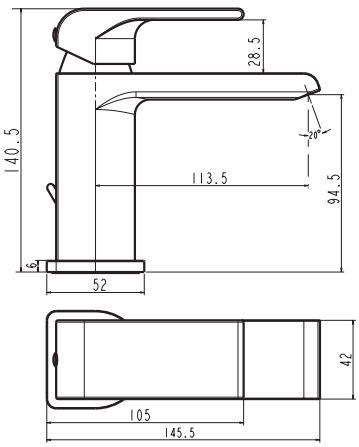

37011

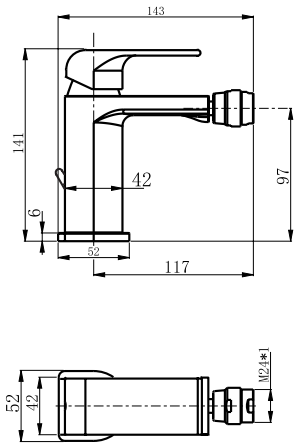

37713

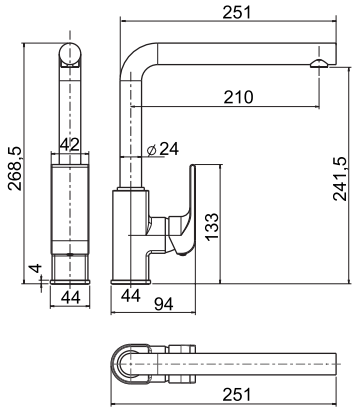

37050

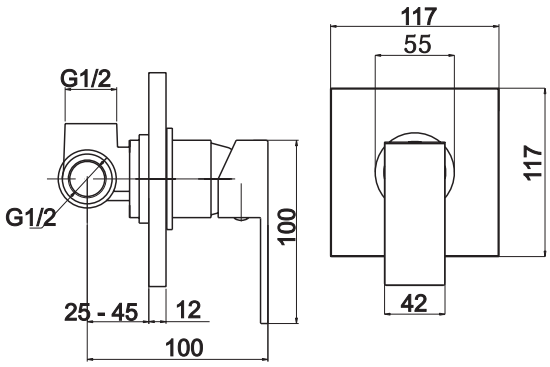

37050R

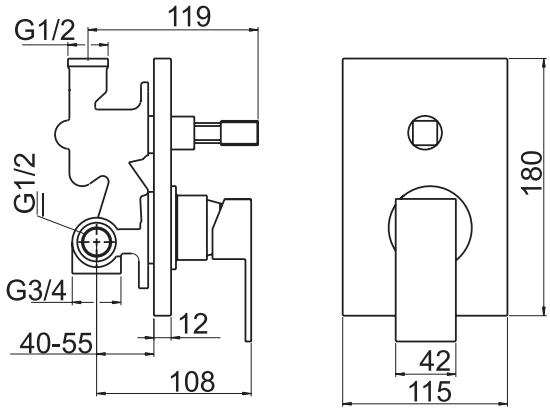

37061/1

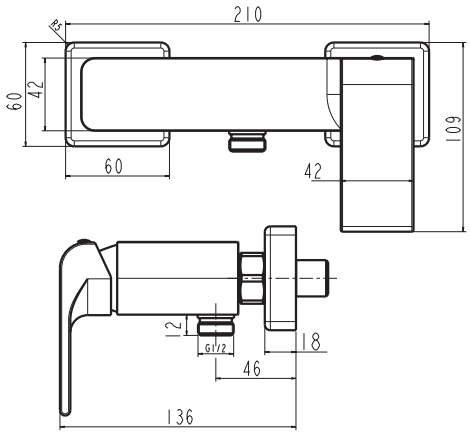

37020/1

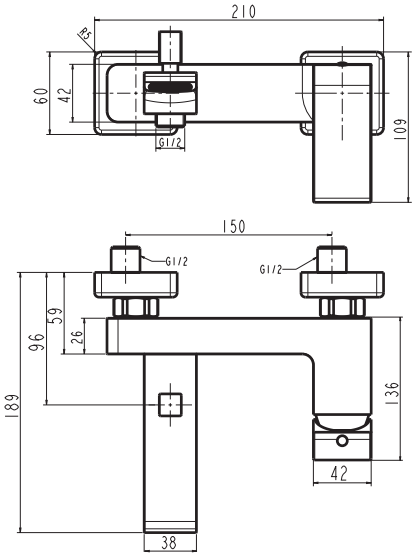

38061

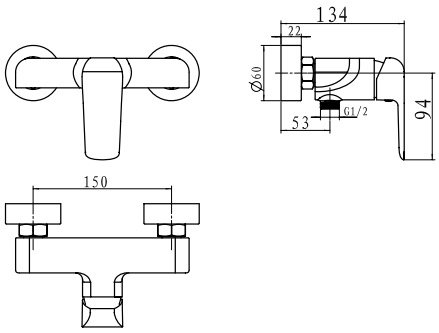

38020

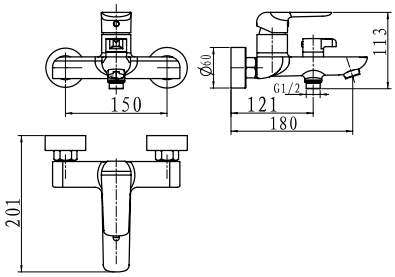

38713

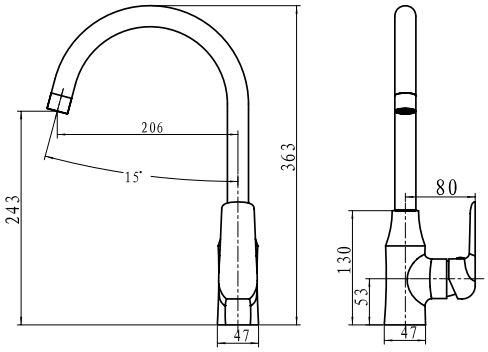

38001

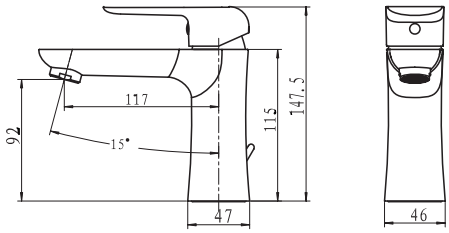

38050

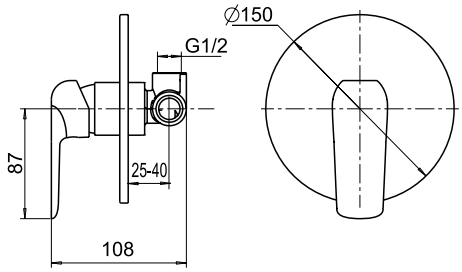

38050R

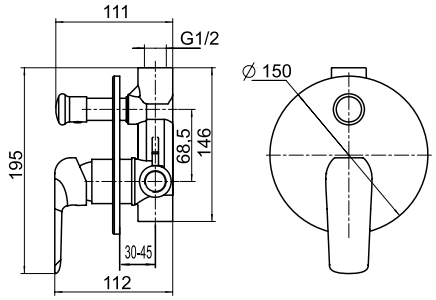

BOX38051R, BOX38051RX

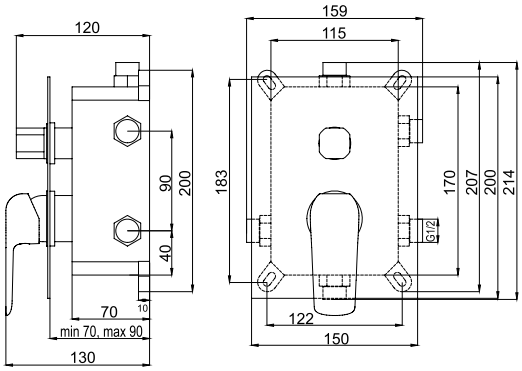

38011

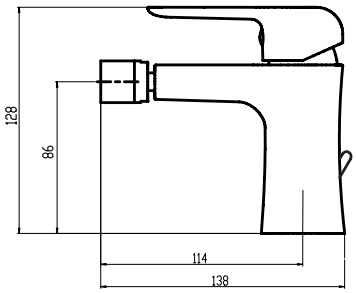

38501

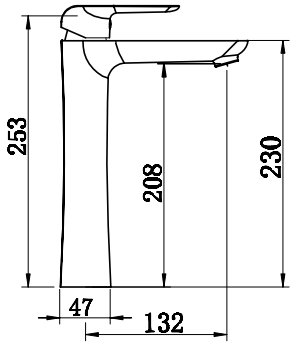

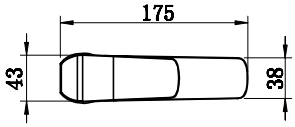

38062

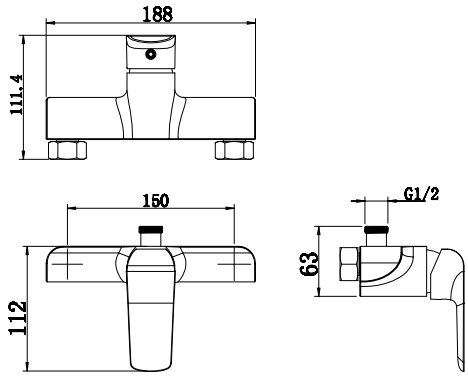

38200

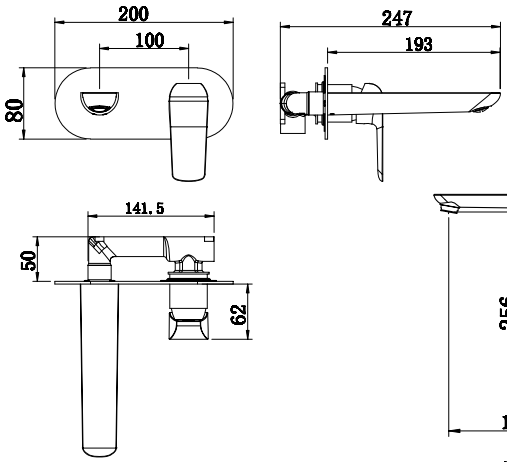

38714

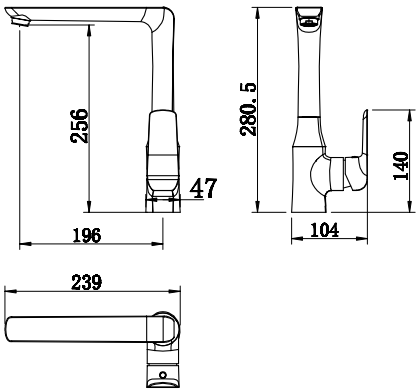

38001

Stojánková umyvadlová baterie

Basin mixer
Смеситель для раковины

PROVEDENÍ	FINISH	CODE	BEZ DPH (Kč)	S DPH (Kč)	WITHOUT VAT (€)	WITH VAT (€)
chrom	chrome	38001/1,0	1 611	1 949	64,44	77,33
chrom	chrome	38001,0	1 652	1 999	66,08	79,30
chrom	chrome	38003,0	1 652	1 999	66,08	79,30

U typu 38003 je součástí výpust 33.0 clic-clack (na umyvadlo s přepadem).
Water drain plug 33.0 clic-clack is a part of 38003.
В упаковании у типа 38003 тоже выпуск 33.0 clic-clack.

Baterie s uzávěrem výpusti 5/4". Typ 38001/1 je bez výpusti.
With 5/4" pop-up waste. Type 38001/1 without pop-up waste.
С донным клапаном 5/4". Тип 38001/1 без донного клапана.

38501

Stojánková umyvadlová baterie

Basin mixer
Смеситель для раковины

NEW

PROVEDENÍ	FINISH	CODE	BEZ DPH (Kč)	S DPH (Kč)	WITHOUT VAT (€)	WITH VAT (€)
chrom	chrome	38501/1,0	2 148	2 599	85,92	103,10
chrom	chrome	38503,0	2 396	2 899	95,84	115,01

U typu 38503 je součástí výpust 33.0 clic-clack (na umyvadlo s přepadem). Výška baterie 253 mm.
Water drain plug 33.0 clic-clack is a part of 38503. Height of mixer 253 mm.
В упаковании у типа 38503 тоже выпуск 33.0 clic-clack. Высота корпуса 253 мм.

Baterie s uzávěrem výpusti 5/4". Typ 38501/1 je bez výpusti.
With 5/4" pop-up waste. Type 38501/1 without pop-up waste.
С донным клапаном 5/4". Тип 38501/1 без донного клапана.

38200

Umyvadlová, nástěnná podomítková baterie

Washbasin built-in mixer
Смеситель для душа встроенный

NEW

PROVEDENÍ	FINISH	CODE	BEZ DPH (Kč)	S DPH (Kč)	WITHOUT VAT (€)	WITH VAT (€)
chrom	chrome	38200,0	2 396	2 899	95,84	115,01

Délka výtokového ramínka 193 mm.

The spout length is 193 mm.

Длина поворотного излива 193 мм.

38011

Stojánková bidetová baterie

Bidet mixer
Смеситель для биде

PROVEDENÍ	FINISH	CODE	BEZ DPH (Kč)	S DPH (Kč)	WITHOUT VAT (€)	WITH VAT (€)
chrom	chrome	38011,0	1 652	1 999	66,08	79,30

Baterie s uzávěrem výpusti 5/4".

With 5/4" pop-up waste, to be mounted on a bidet with a single assembly hole.

С донным клапаном 5/4".

38020/1

Vanová nástěnná baterie 150 mm

Wall-mounted bath mixer 150 mm
Настенный смеситель для ванны с душем 150 мм

keramický přepínač

PROVEDENÍ	FINISH	CODE	BEZ DPH (Kč)	S DPH (Kč)	WITHOUT VAT (€)	WITH VAT (€)
chrom	chrome	38020/1,0	2 065	2 499	82,60	99,12

Baterie bez příslušenství.

Without accessories.

Без аксессуаров.

Keramický přepínač

Ceramic diverter

Керамический переключатель

38061/1

Sprchová nástěnná baterie 150 mm

Wall-mounted shower mixer 150 mm
Настенный смеситель для душа 150 мм

PROVEDENÍ	FINISH	CODE	BEZ DPH (Kč)	S DPH (Kč)	WITHOUT VAT (€)	WITH VAT (€)
chrom	chrome	38061/1,0	1 652	1 999	66,08	79,30

Baterie bez příslušenství.

Without accessories.

Без аксессуаров.

38062/1

Sprchová nástěnná baterie 150 mm s horním vývodem

Wall-mounted shower mixer 150 mm with upper outlet
Настенный смеситель для душа с верхным выводом 150 мм

NEW

PROVEDENÍ	FINISH	CODE	BEZ DPH (Kč)	S DPH (Kč)	WITHOUT VAT (€)	WITH VAT (€)
chrom	chrome	38062/1,0	1 652	1 999	66,08	79,30

Baterie bez příslušenství.

Without accessories.

Без аксессуаров.

Vhodné pro sety - viz. tabulka na straně 199.
Suitable - see page 199.
Удобный - см. сторону 199.

K DISPOZICI OD 03/2019

38713

Stojánková dřezová baterie

Sink mixer
Смеситель для мойки

PROVEDENÍ	FINISH	CODE	BEZ DPH (Kč)	S DPH (Kč)	WITHOUT VAT (€)	WITH VAT (€)
chrom	chrome	38713,0	1 983	2 399	79,32	95,18

Délka výtokového ramínka 220 mm.

The spout length is 220 mm.

Длина поворотного излива 220 мм.

38714

Stojánková dřezová baterie

Sink mixer
Смеситель для мойки

NEW

PROVEDENÍ	FINISH	CODE	BEZ DPH (Kč)	S DPH (Kč)	WITHOUT VAT (€)	WITH VAT (€)
chrom	chrome	38714,0	2 313	2 799	92,52	111,02

Délka výtokového ramínka 220 mm.

The spout length is 220 mm.

Длина поворотного излива 220 мм.

38481

Stojánková dřezová baterie

Sink mixer
Смеситель для мойки

PROVEDENÍ	FINISH	CODE	BEZ DPH (Kč)	S DPH (Kč)	WITHOUT VAT (€)	WITH VAT (€)
chrom	chrome	38481,0	2 478	2 998	99,12	118,94

Délka výtokového ramínka 220 mm.

The spout length is 220 mm.

Длина поворотного излива 220 мм.

SET041/38

Sprchová souprava + sprchová baterie s horním vývodem 38062/1,0

Shower set + shower mixer with upper outlet 38062/1,0
Душевый комплект + настенный смеситель для дыша с верхным выводом 38062/1,0

1 NEW

PROVEDENÍ	FINISH	CODE	BEZ DPH (Kč)	S DPH (Kč)	WITHOUT VAT (€)	WITH VAT (€)
chrom	chrome	SET041/38,0	3 718	4 499	148,72	178,46

Výška setu - height - высота
1185 mm.

B: 60 - 80 mm

Rozměr hlavové sprchy Ø 250 mm. Délka sprchové hadice 150 cm.

Dimension of fixed shower head Ø 250 mm. Length of shower hose 150 cm.

Размер верхного душа Ø 250 мм. Длина душевого шланга 150 см.

Viz. série Nobless Tina - strana 121
See page 121
Смотри страницу 121

K DISPOZICI OD 03/2019

38050

Sprchová podomítková baterie

Built-in shower mixer
Смеситель для душа со скрытой арматурой

38050R

Vanová a sprchová podomítková baterie s přepínačem

Built-in bath and shower mixer with diverter
Смеситель для душа со скрытой арматурой и переключателем

5 YEARS GUARANTEE • 5 LET ZÁRUKA •

PROVEDENÍ	FINISH	CODE	BEZ DPH (Kč)	S DPH (Kč)	WITHOUT VAT (€)	WITH VAT (€)
chrom	chrome	38050,0	1 487	1 799	59,48	71,38

PROVEDENÍ	FINISH	CODE	BEZ DPH (Kč)	S DPH (Kč)	WITHOUT VAT (€)	WITH VAT (€)
chrom	chrome	38050R,0	2 065	2 499	82,60	99,12

BOX38051R

Podomítková baterie s boxem 2 vývody

Built-in mixer incl. mounting box, 2-way
Смеситель со скрытой арматурой с монтажной коробкой 2 выходы

5 YEARS GUARANTEE • 5 LET ZÁRUKA • NEW

keramický přepínač

PROVEDENÍ	FINISH	CODE	BEZ DPH (Kč)	S DPH (Kč)	WITHOUT VAT (€)	WITH VAT (€)
chrom	chrome	BOX38051R,0	2 313	2 799	92,52	111,02

Boxy jsou dodávány komplet včetně krytu, páky a přepínače.
Objednávejte pod jedním kódem.
Baterie jsou dodávány s jedním typem krytu.

Mounting boxes are delivered complete, including a cover, a lever and a diverter. Order under one code.
The mixers are delivered with one type of cover.

Монтажные коробки доставляются в комплекте включая крышки, ручки и переключателя. Заказывайте под одним кодом. Смесители доставляются с одним типом крышки.

K DISPOZICI OD 03/2019

BOX38051RX

Podomítková baterie s boxem 3 vývody

Built-in mixer incl. mounting box, 3-way
Смеситель со скрытой арматурой с монтажной коробкой 3 выходы

5 YEARS GUARANTEE • 5 LET ZÁRUKA • NEW

keramický přepínač

PROVEDENÍ	FINISH	CODE	BEZ DPH (Kč)	S DPH (Kč)	WITHOUT VAT (€)	WITH VAT (€)
chrom	chrome	BOX38051RX,0	2 478	2 998	99,12	118,94

Boxy jsou dodávány komplet včetně krytu, páky a přepínače.
Objednávejte pod jedním kódem.
Baterie jsou dodávány s jedním typem krytu.

Mounting boxes are delivered complete, including a cover, a lever and a diverter. Order under one code.
The mixers are delivered with one type of cover.

Монтажные коробки доставляются в комплекте включая крышки, ручки и переключателя. Заказывайте под одним кодом. Смесители доставляются с одним типом крышки.

K DISPOZICI OD 03/2019

38001

Stojánková umyvadlová baterie

Basin mixer
Смеситель для раковины

PROVEDENÍ	FINISH	CODE	BEZ DPH (Kč)	S DPH (Kč)	WITHOUT VAT (€)	WITH VAT (€)
bílá-chrom	white-chrome	38001/1,1	1 652	1 999	66,08	79,30
bílá-chrom	white-chrome	38003,1	1 817	2 199	72,68	87,22

U typu 38003 je součástí výpust 33.0 clic-clack (na umyvadlo s přepadem).
Water drain plug 33.0 clic-clack is a part of 38003.
В упакованию у типа 38003 тоже выпуск 33.0 clic-clack.

Baterie s uzávěrem výpusti 5/4". Typ 38001/1 je bez výpusti.
With 5/4" pop-up waste. Type 38001/1 without pop-up waste.
С донным клапаном 5/4".

38501

Stojánková umyvadlová baterie

Basin mixer
Смеситель для раковины

NEW

PROVEDENÍ	FINISH	CODE	BEZ DPH (Kč)	S DPH (Kč)	WITHOUT VAT (€)	WITH VAT (€)
bílá-chrom	white-chrome	38501/1,1	2 478	2 998	99,12	118,94
bílá-chrom	white-chrome	38503,1	2 726	3 298	109,04	130,85

U typu 38503 je součástí výpust 33.0 clic-clack (na umyvadlo s přepadem). Výška baterie 253 mm.
Water drain plug 33.0 clic-clack is a part of 38503. Height of mixer 253 mm.
В упакованию у типа 38503 тоже выпуск 33.0 clic-clack. Высота корпуса 253 мм.

Baterie s uzávěrem výpusti 5/4". Typ 38501/1 je bez výpusti.
With 5/4" pop-up waste. Type 38501/1 without pop-up waste.
С донным клапаном 5/4".

38200

Umyvadlová, nástěnná podomítková baterie

Washbasin built-in mixer
Смеситель для душа встроенный

NEW

PROVEDENÍ	FINISH	CODE	BEZ DPH (Kč)	S DPH (Kč)	WITHOUT VAT (€)	WITH VAT (€)
bílá-chrom	white-chrome	38200,1	2 644	3 199	105,76	126,91

Baterie s uzávěrem výpusti 5/4".

With 5/4" pop-up waste, to be mounted on a bidet with a single assembly hole.

С донным клапаном 5/4".

38011

Stojánková bidetová baterie

Bidet mixer
Смеситель для биде

NEW

PROVEDENÍ	FINISH	CODE	BEZ DPH (Kč)	S DPH (Kč)	WITHOUT VAT (€)	WITH VAT (€)
bílá-chrom	white-chrome	38011,1	1 817	2 199	72,68	87,22

Baterie s uzávěrem výpusti 5/4".

With 5/4" pop-up waste, to be mounted on a bidet with a single assembly hole.

С донным клапаном 5/4".

38020/1

Vanová nástěnná baterie 150 mm

Wall-mounted bath mixer 150 mm
Настенный смеситель для ванны с душем 150 мм

keramický přepínač

PROVEDENÍ	FINISH	CODE	BEZ DPH (Kč)	S DPH (Kč)	WITHOUT VAT (€)	WITH VAT (€)
bílá-chrom	white-chrome	38020/1,1	2 478	2 998	99,12	118,94

Baterie bez příslušenství.

Without accessories.

Без аксессуаров.

Keramický přepínač

Ceramic diverter

Керамический переключатель

Koncept bílá/chrom viz. strana 320.
Concept white/chrome - page 320.
Концепт белый / хром - боковой 320.

38061/1

Sprchová nástěnná baterie 150 mm

Wall-mounted shower mixer 150 mm
Настенный смеситель для душа 150 мм

5 YEARS GUARANTEE • 5 LET ZÁRUKA

PROVEDENÍ	FINISH	CODE	BEZ DPH (Kč)	S DPH (Kč)	WITHOUT VAT (€)	WITH VAT (€)
bílá-chrom	white-chrome	38061/1,1	1 900	2 299	76,00	91,20

Baterie bez příslušenství.

Without accessories.

Без аксессуаров.

38062/1

Sprchová nástěnná baterie 150 mm s horním vývodem

Wall-mounted shower mixer 150 mm with upper outlet
Настенный смеситель для душа с верхным выводом 150 мм

5 YEARS GUARANTEE • 5 LET ZÁRUKA

NEW

PROVEDENÍ	FINISH	CODE	BEZ DPH (Kč)	S DPH (Kč)	WITHOUT VAT (€)	WITH VAT (€)
bílá-chrom	white-chrome	38062/1,1	2 065	2 499	82,60	99,12

Baterie bez příslušenství.

Without accessories.

Без аксессуаров.

Vhodné pro sety - viz. tabulka na straně 199.
Suitable - see page 199.
Удобный - см. сторону 199.

K DISPOZICI OD 03/2019

38050

Sprchová podomítková baterie

Built-in shower mixer
Смеситель для душа со скрытой арматурой

38050R

Vanová a sprchová podomítková baterie s přepínačem

Built-in bath and shower mixer with diverter
Смеситель для душа со скрытой арматурой и переключателем

5 YEARS GUARANTEE • 5 LET ZÁRUKA

PROVEDENÍ	FINISH	CODE	BEZ DPH (Kč)	S DPH (Kč)	WITHOUT VAT (€)	WITH VAT (€)
bílá-chrom	white-chrome	38050,1	1 569	1 898	62,76	75,31

PROVEDENÍ	FINISH	CODE	BEZ DPH (Kč)	S DPH (Kč)	WITHOUT VAT (€)	WITH VAT (€)
bílá-chrom	white-chrome	38050R,1	2 313	2 799	92,52	111,02

38714

Stojánková dřezová baterie

Sink mixer
Смеситель для мойки

5 YEARS GUARANTEE • 5 LET ZÁRUKA

NEW

PROVEDENÍ	FINISH	CODE	BEZ DPH (Kč)	S DPH (Kč)	WITHOUT VAT (€)	WITH VAT (€)
bílá-chrom	white-chrome	38714,1	2 644	3 199	105,76	126,91

Délka výtokového ramínka 220 mm.

The spout length is 220 mm.

Длина поворотного излива 220 мм.

SET070/38

Sprchová souprava + sprchová baterie s horním vývodem 38062/1,1

Shower set + shower mixer with upper outlet 38062/1,1
Душевый комплект + настенный смеситель для дыша с верхным выводом 38062/1,1

1

NEW

PROVEDENÍ	FINISH	CODE	BEZ DPH (Kč)	S DPH (Kč)	WITHOUT VAT (€)	WITH VAT (€)
bílá-chrom	white-chrome	SET070/38,1	5 536	6 699	221,44	265,73

A: 1020 - 1220 mm
B: 50 - 80 mm

Rozměr hlavové sprchy 250x250 mm. Délka sprchové hadice 150 cm.
Dimension of fixed shower head 250x250 mm. Length of shower hose 150 cm.
Размер верхного душа 250x250 мм. Длина душевого шланга 150 см.

K DISPOZICI OD 03/2019

BÍLÁ/CHROM
KONCEPT

NEW

MÓDNÍ A LUXUSNÍ KOMBINACE BÍLÉHO ODOLNÉHO PLASTU ABS A LEŠTĚNÉHO NEREZU KOUPELNOVÝCH DOPLŇKŮ YACORE

IDEÁLNÍ V KOMBINACI S VODOVODNÍMI BATERIEMI NOBLESS TINA V PROVEDENÍ BÍLÁ/CHROM

TITANIA
YACORE

NOBLESS
TINA

Viz. strana 320
See page 320
Смотри страницу 320

39001

Stojánková umyvadlová baterie

Basin mixer
Смеситель для раковины

PROVEDENÍ	FINISH	CODE	BEZ DPH (Kč)	S DPH (Kč)	WITHOUT VAT (€)	WITH VAT (€)
chrom	chrome	**39001/1,0**	**1 611**	**1 949**	**64,44**	**77,33**
chrom	chrome	**39001,0**	**1 652**	**1 999**	**66,08**	**79,30**
chrom	chrome	**39003,0**	**1 652**	**1 999**	**66,08**	**79,30**

U typu 39003 je součástí výpust 33.0 clic-clack (na umyvadlo s přepadem).
Water drain plug 33.0 clic-clack is a part of 39003.
В упаковаию у типа 39003 тоже выпуск 33.0 clic-clack.

Baterie s uzávěrem výpusti 5/4". Typ 39001/1 je bez výpusti.
With 5/4" pop-up waste. Type 39001/1 without pop-up waste.
С донным клапаном 5/4".

39011

Stojánková bidetová baterie

Bidet mixer
Смеситель для биде

PROVEDENÍ	FINISH	CODE	BEZ DPH (Kč)	S DPH (Kč)	WITHOUT VAT (€)	WITH VAT (€)
chrom	chrome	**39011,0**	**1 652**	**1 999**	**66,08**	**79,30**

Baterie s uzávěrem výpusti 5/4".

With 5/4" pop-up waste, to be mounted on a bidet with a single assembly hole.

С донным клапаном 5/4".

39020/1

Vanová nástěnná baterie 150 mm

Wall-mounted bath mixer 150 mm
Настенный смеситель для ванны с душем 150 мм

PROVEDENÍ	FINISH	CODE	BEZ DPH (Kč)	S DPH (Kč)	WITHOUT VAT (€)	WITH VAT (€)
chrom	chrome	**39020/1,0**	**1 900**	**2 299**	**76,00**	**91,20**

Baterie bez příslušenství.

Without accessories.

Без аксессуаров.

39061/1

Sprchová nástěnná baterie 150 mm

Wall-mounted shower mixer 150 mm
Настенный смеситель для душа 150 мм

PROVEDENÍ	FINISH	CODE	BEZ DPH (Kč)	S DPH (Kč)	WITHOUT VAT (€)	WITH VAT (€)
chrom	chrome	**39061/1,0**	**1 652**	**1 999**	**66,08**	**79,30**

Baterie bez příslušenství.

Without accessories.

Без аксессуаров.

39713

Stojánková dřezová baterie

Sink mixer
Смеситель для мойки

PROVEDENÍ	FINISH	CODE	BEZ DPH (Kč)	S DPH (Kč)	WITHOUT VAT (€)	WITH VAT (€)
chrom	chrome	**39713,0**	**1 983**	**2 399**	**79,32**	**95,18**

Délka výtokového ramínka 220 mm.

The spout length is 220 mm.

Длина поворотного излива 220 мм.

39481

Stojánková dřezová baterie

Sink mixer
Смеситель для мойки

PROVEDENÍ	FINISH	CODE	BEZ DPH (Kč)	S DPH (Kč)	WITHOUT VAT (€)	WITH VAT (€)
chrom	chrome	39481,0	2 478	2 998	99,12	118,94

Délka výtokového ramínka 220 mm.

The spout length is 220 mm.

Длина поворотного излива 220 мм.

39050

Sprchová podomítková baterie

Built-in shower mixer
Смеситель для душа
со скрытой арматурой

PROVEDENÍ	FINISH	CODE	BEZ DPH (Kč)	S DPH (Kč)	WITHOUT VAT (€)	WITH VAT (€)
chrom	chrome	39050,0	1 487	1 799	59,48	71,38

39050R

Vanová a sprchová podomítková baterie s přepínačem

Built-in bath and shower mixer
with diverter
Смеситель для душа со скрытой
арматурой и переключателем

PROVEDENÍ	FINISH	CODE	BEZ DPH (Kč)	S DPH (Kč)	WITHOUT VAT (€)	WITH VAT (€)
chrom	chrome	39050R,0	2 065	2 499	82,60	99,12

39001

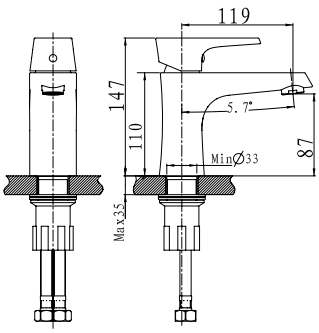

39011

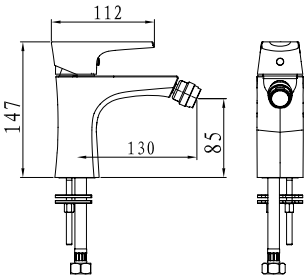

39020

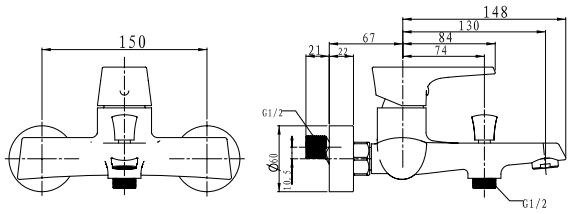

39061

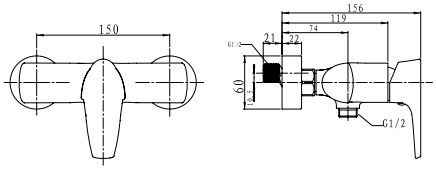

39050

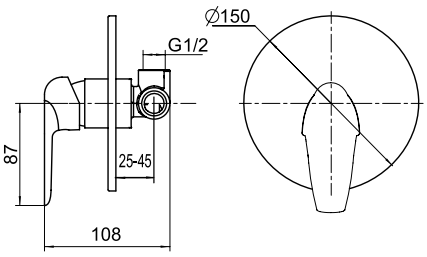

39050R

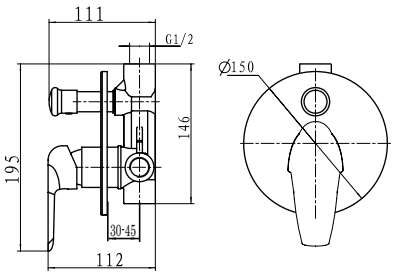

39713

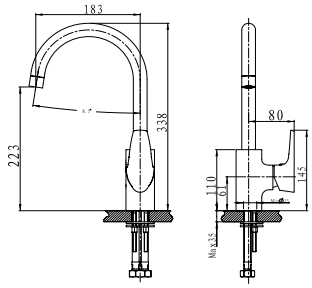

42001

Stojánková umyvadlová baterie

Basin mixer
Смеситель для раковины

5 YEARS GUARANTEE • 5 LET ZÁRUKA • NEW

PROVEDENÍ	FINISH	CODE	BEZ DPH (Kč)	S DPH (Kč)	WITHOUT VAT (€)	WITH VAT (€)
chrom	chrome	42001/1,0	1 652	1 999	66,08	79,30
chrom	chrome	42003,0	1 900	2 299	76,00	91,20

U typu 42003 je součástí výpust 33.0 clic-clack (na umyvadlo s přepadem).
Water drain plug 33.0 clic-clack is a part of 42003.
В упаковаию у типа 42003 тоже выпуск 33.0 clic-clack.

Baterie s uzávěrem výpusti 5/4". Typ 42001/1 je bez výpusti.
With 5/4" pop-up waste. Type 42001/1 without pop-up waste.
С донным клапаном 5/4".

42011

Stojánková bidetová baterie

Bidet mixer
Смеситель для биде

5 YEARS GUARANTEE • 5 LET ZÁRUKA • NEW

PROVEDENÍ	FINISH	CODE	BEZ DPH (Kč)	S DPH (Kč)	WITHOUT VAT (€)	WITH VAT (€)
chrom	chrome	42011,0	1 652	1 999	66,08	79,30

Baterie s uzávěrem výpusti 5/4".

With 5/4" pop-up waste, to be mounted on a bidet with a single assembly hole.

С донным клапаном 5/4".

42020/1

Vanová nástěnná baterie 150 mm

Wall-mounted bath mixer 150 mm
Настенный смеситель для ванны с душем 150 мм

5 YEARS GUARANTEE • 5 LET ZÁRUKA • NEW

keramický přepínač

PROVEDENÍ	FINISH	CODE	BEZ DPH (Kč)	S DPH (Kč)	WITHOUT VAT (€)	WITH VAT (€)
chrom	chrome	42020/1,0	2 065	2 499	82,60	99,12

Baterie bez příslušenství.

Without accessories.

Без аксессуаров.

42023/1

Vanová nástěnná baterie 150 mm

Wall-mounted bath mixer 150 mm
Настенный смеситель для ванны с душем 150 мм

5 YEARS GUARANTEE • 5 LET ZÁRUKA • 3 IN 1 • NEW

2 x keramický přepínač

PROVEDENÍ	FINISH	CODE	BEZ DPH (Kč)	S DPH (Kč)	WITHOUT VAT (€)	WITH VAT (€)
chrom	chrome	42023/1,0	2 478	2 998	99,12	118,94

Otočné rameno funguje jako přepínač vana (1) /sprchy (2-3) (0-90°)
Ve sklopené poloze ramínka lze přepínačem volit mezi výstupem na hadici (2) a sprchový set (3)

The rotating spout works as a diverter bath (1) / showers (2-3) (0-90°)
In the folded position of the spout, the diverter allowes to choose between the output to the hose (2) and the shower set (3).

Поворотный излив работает как переключатель ванна (1) / души (2-3) (0-90°).
Когда излив опустенный, можно переключателем выбирать между выходом на шланг (2) и на душевый комплект (3).

K DISPOZICI OD 03/2019

42061/1

Sprchová nástěnná baterie 150 mm

Wall-mounted shower mixer 150 mm
Настенный смеситель для душа 150 мм

5 YEARS GUARANTEE • 5 LET ZÁRUKA • NEW

PROVEDENÍ	FINISH	CODE	BEZ DPH (Kč)	S DPH (Kč)	WITHOUT VAT (€)	WITH VAT (€)
chrom	chrome	42061/1,0	1 404	1 699	56,16	67, 39

Baterie bez příslušenství.

Without accessories.

Без аксессуаров.

42096

Stojánková umyvadlová a dřezová baterie

Sink mixer
Смеситель для мойки

5 YEARS GUARANTEE • 5 LET ZÁRUKA • NEW

PROVEDENÍ	FINISH	CODE	BEZ DPH (Kč)	S DPH (Kč)	WITHOUT VAT (€)	WITH VAT (€)
chrom	chrome	42096,0	1 900	2 299	76,00	91,20

Délka výtokového ramínka 240 mm.

The spout length is 240 mm.

Длина поворотного излива 240 мм.

Výklopný perlátor

Tiltable aerator

Шарнирный аэратор

42713

Stojánková dřezová baterie

Sink mixer
Смеситель для мойки

5 YEARS GUARANTEE • 5 LET ZÁRUKA • NEW

PROVEDENÍ	FINISH	CODE	BEZ DPH (Kč)	S DPH (Kč)	WITHOUT VAT (€)	WITH VAT (€)
chrom	chrome	42713,0	2 313	2 799	92,52	111,02

Délka výtokového ramínka 240 mm.

The spout length is 240 mm.

Длина поворотного излива 240 мм.

42050R

Vanová a sprchová podomítková baterie s přepínačem

Built-in bath and shower mixer with diverter
Смеситель для душа со скрытой арматурой и переключателем

5 YEARS GUARANTEE • 5 LET ZÁRUKA • NEW

PROVEDENÍ	FINISH	CODE	BEZ DPH (Kč)	S DPH (Kč)	WITHOUT VAT (€)	WITH VAT (€)
chrom	chrome	42050R,0	1 652	1 999	66,08	79,30

BOX42051R

Podomítková baterie s boxem 2 vývody

Built-in mixer incl. mounting box, 2-way
Смеситель со скрытой арматурой с монтажной коробкой 2 выходы

5 YEARS GUARANTEE • 5 LET ZÁRUKA • NEW

keramický přepínač

PROVEDENÍ	FINISH	CODE	BEZ DPH (Kč)	S DPH (Kč)	WITHOUT VAT (€)	WITH VAT (€)
chrom	chrome	BOX42051R,0	2 313	2 799	92,52	111,02

Boxy jsou dodávány komplet včetně krytu, páky a přepínače. Objednávejte pod jedním kódem.
Baterie jsou dodávány s jedním typem krytu.

Mounting boxes are delivered complete, including a cover, a lever and a diverter. Order under one code.
The mixers are delivered with one type of cover.

Монтажные коробки доставляются в комплекте включая крышки, ручки и переключателя. Заказывайте под одним кодом. Смесители доставляются с одним типом крышки.

K DISPOZICI OD 03/2019

BOX42051RX

Podomítková baterie s boxem 3 vývody

Built-in mixer incl. mounting box, 3-way
Смеситель со скрытой арматурой с монтажной коробкой 3 выходы

5 YEARS GUARANTEE • 5 LET ZÁRUKA • NEW

keramický přepínač

PROVEDENÍ	FINISH	CODE	BEZ DPH (Kč)	S DPH (Kč)	WITHOUT VAT (€)	WITH VAT (€)
chrom	chrome	BOX42051RX,0	2 478	2 998	99,12	118,94

Boxy jsou dodávány komplet včetně krytu, páky a přepínače. Objednávejte pod jedním kódem.
Baterie jsou dodávány s jedním typem krytu.

Mounting boxes are delivered complete, including a cover, a lever and a diverter. Order under one code.
The mixers are delivered with one type of cover.

Монтажные коробки доставляются в комплекте включая крышки, ручки и переключателя. Заказывайте под одним кодом. Смесители доставляются с одним типом крышки.

K DISPOZICI OD 03/2019

42001/1
42003

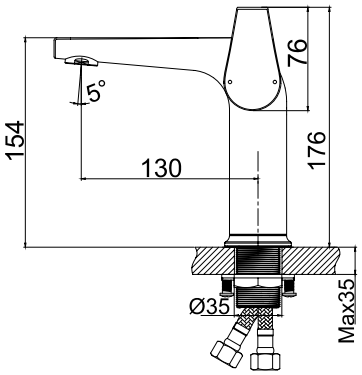

42011

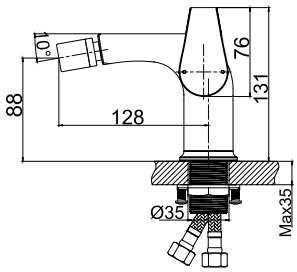

42050R

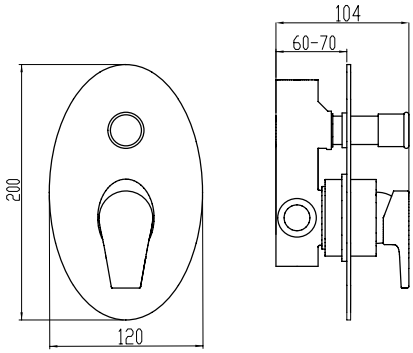

42061/1

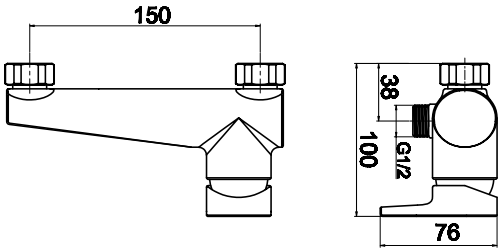

42096

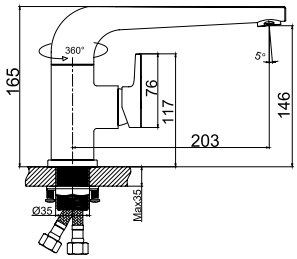

42713

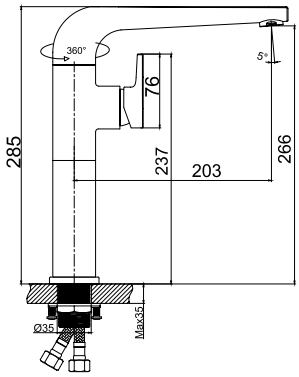

42020/1

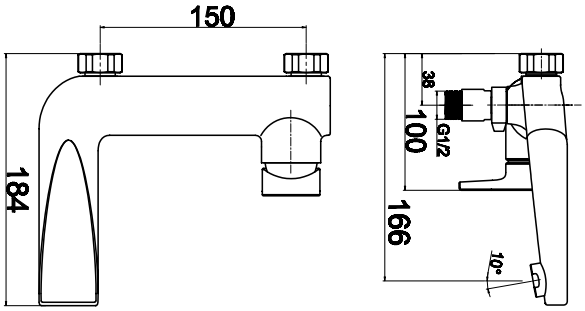

BOX42051R, BOX42051RX

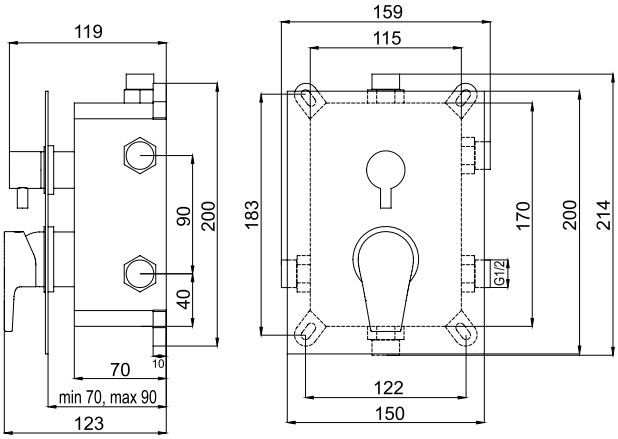

42023/1

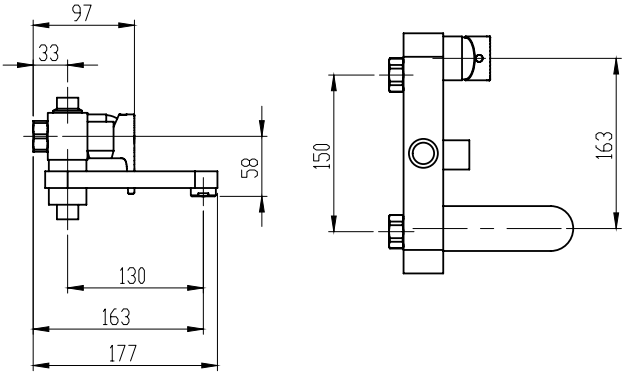

40001

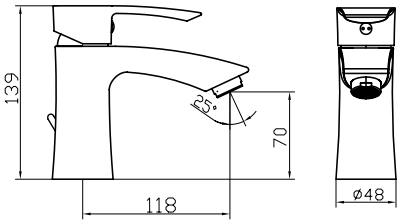

40011

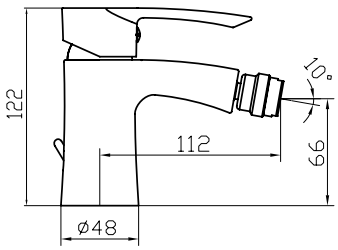

40020

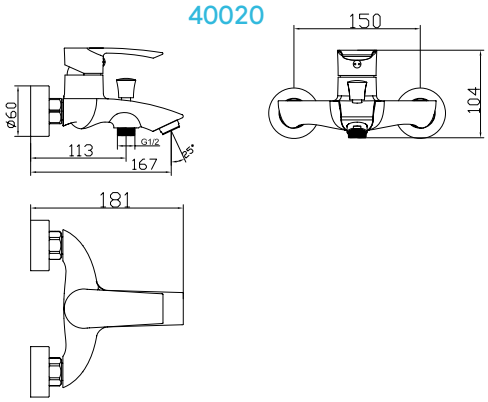

40050

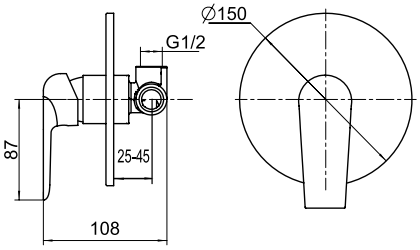

40481

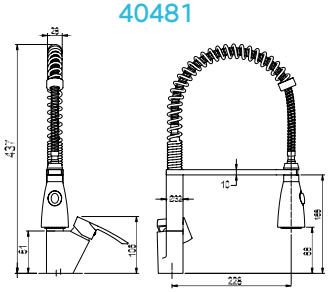

40061

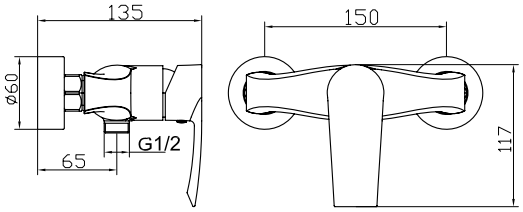

40050R

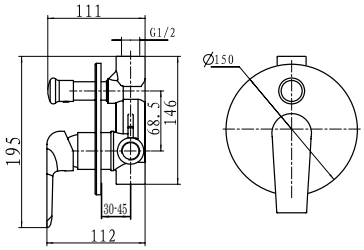

40713

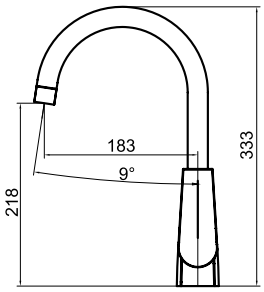

BOX40051R, BOX40051RX

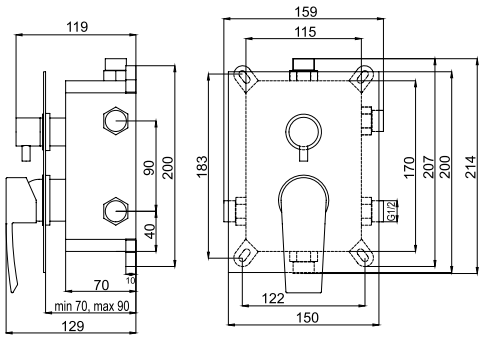

40062

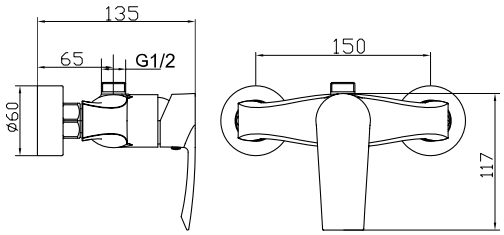

SET068/40

Sprchová souprava + sprchová baterie s horním vývodem 40062

Shower set + shower mixer with upper outlet 40062

Душевый комплект + настенный смеситель для дыша с верхным выводом 40062

3

PROVEDENÍ	FINISH	CODE	BEZ DPH (Kč)	S DPH (Kč)	WITHOUT VAT (€)	WITH VAT (€)
chrom	chrome	SET068/40,0	4 958	5 999	198,32	237,98

A : 1040 - 1230 mm
B : 50 - 80 mm

Rozměr hlavové sprchy Ø 230 mm. Délka sprchové hadice 150 cm.

Dimension of fixed shower head Ø 230 mm. Length of shower hose 150 cm.

Размер верхного душа Ø 230 мм. Длина душевого шланга 150 см.

40001

Stojánková umyvadlová baterie

Basin mixer
Смеситель для раковины

PROVEDENÍ	FINISH	CODE	BEZ DPH (Kč)	S DPH (Kč)	WITHOUT VAT (€)	WITH VAT (€)
chrom	chrome	40001/1,0	1 363	1 649	54,52	65,42
chrom	chrome	40001,0	1 404	1 699	56,16	67,39
chrom	chrome	40003,0	1 652	1 999	66,08	79,30

U typu 40003 je součástí výpust 33.0 clic-clack (na umyvadlo s přepadem).
Water drain plug 33.0 clic-clack is a part of 40003.
В упаковании у типа 40003 тоже выпуск 33.0 clic-clack.

Baterie s uzávěrem výpusti 5/4". Typ 40001/1 je bez výpusti.
With 5/4" pop-up waste. Type 40001/1 without pop-up waste.
С донным клапаном 5/4".

40011

Stojánková bidetová baterie

Bidet mixer
Смеситель для биде

PROVEDENÍ	FINISH	CODE	BEZ DPH (Kč)	S DPH (Kč)	WITHOUT VAT (€)	WITH VAT (€)
chrom	chrome	40011,0	1 487	1 799	59,48	71,38

Baterie s uzávěrem výpusti 5/4".

With 5/4" pop-up waste, to be mounted on a bidet with a single assembly hole.

С донным клапаном 5/4".

40020/1

Vanová nástěnná baterie 150 mm

Wall-mounted bath mixer 150 mm
Настенный смеситель для ванны с душем 150 мм

PROVEDENÍ	FINISH	CODE	BEZ DPH (Kč)	S DPH (Kč)	WITHOUT VAT (€)	WITH VAT (€)
chrom	chrome	40020/1,0	1 900	2 299	76,00	91,20

Baterie bez příslušenství.

Without accessories.

Без аксессуаров.

40061/1

Sprchová nástěnná baterie 150 mm

Wall-mounted shower mixer 150 mm
Настенный смеситель для душа 150 мм

PROVEDENÍ	FINISH	CODE	BEZ DPH (Kč)	S DPH (Kč)	WITHOUT VAT (€)	WITH VAT (€)
chrom	chrome	40061/1,0	1 569	1 898	62,76	75,31

Baterie bez příslušenství.

Without accessories.

Без аксессуаров.

40062/1

Sprchová nástěnná baterie 150 mm s horním vývodem

Wall-mounted shower mixer 150 mm with upper outlet
Настенный смеситель для душа 150 мм

PROVEDENÍ	FINISH	CODE	BEZ DPH (Kč)	S DPH (Kč)	WITHOUT VAT (€)	WITH VAT (€)
chrom	chrome	40062/1,0	1 569	1 898	62,76	75,31

Baterie bez příslušenství.

Without accessories.

Без аксессуаров.

Vhodné pro sety - viz. tabulka na straně 199.
Suitable - see page 199.
Удобный - см. сторону 199.

40713

Stojánková dřezová baterie

Sink mixer
Смеситель для мойки

PROVEDENÍ	FINISH	CODE	BEZ DPH (Kč)	S DPH (Kč)	WITHOUT VAT (€)	WITH VAT (€)
chrom	chrome	40713,0	1 983	2 399	79,32	95,18

Délka výtokového ramínka 220 mm.

The spout length is 220 mm.

Длина поворотного излива 220 мм.

40481

Stojánková dřezová baterie

Sink mixer
Смеситель для мойки

PROVEDENÍ	FINISH	CODE	BEZ DPH (Kč)	S DPH (Kč)	WITHOUT VAT (€)	WITH VAT (€)
chrom	chrome	40481,0	2 478	2 998	99,12	118,94

Délka výtokového ramínka 220 mm.

The spout length is 220 mm.

Длина поворотного излива 220 мм.

40050

Sprchová podomítková baterie

Built-in shower mixer
Смеситель для душа со скрытой арматурой

40050R

Vanová a sprchová podomítková baterie s přepínačem

Built-in bath and shower mixer with diverter
Смеситель для душа со скрытой арматурой и переключателем

PROVEDENÍ	FINISH	CODE	BEZ DPH (Kč)	S DPH (Kč)	WITHOUT VAT (€)	WITH VAT (€)
chrom	chrome	40050,0	1 487	1 799	59,48	71,38
chrom	chrome	40050R,0	2 065	2 499	82,60	99,12

BOX40051R

Podomítková baterie s boxem 2 vývody

Built-in mixer incl. mounting box, 2-way
Смеситель со скрытой арматурой с монтажной коробкой 2 выходы

NEW

keramický přepínač

PROVEDENÍ	FINISH	CODE	BEZ DPH (Kč)	S DPH (Kč)	WITHOUT VAT (€)	WITH VAT (€)
chrom	chrome	BOX40051R,0	2 313	2 799	92,52	111,02

Boxy jsou dodávány komplet včetně krytu, páky a přepínače. Objednávejte pod jedním kódem.
Baterie jsou dodávány s jedním typem krytu.

Mounting boxes are delivered complete, including a cover, a lever and a diverter. Order under one code.
The mixers are delivered with one type of cover.

Монтажные коробки доставляются в комплекте включая крышки, ручки и переключателя. Заказывайте под одним кодом. Смесители доставляются с одним типом крышки.

K DISPOZICI OD 03/2019

BOX40051RX

Podomítková baterie s boxem 3 vývody

Built-in mixer incl. mounting box, 3-way
Смеситель со скрытой арматурой с монтажной коробкой 3 выходы

NEW

keramický přepínač

PROVEDENÍ	FINISH	CODE	BEZ DPH (Kč)	S DPH (Kč)	WITHOUT VAT (€)	WITH VAT (€)
chrom	chrome	BOX40051RX,0	2 478	2 998	99,12	118,94

Boxy jsou dodávány komplet včetně krytu, páky a přepínače. Objednávejte pod jedním kódem.
Baterie jsou dodávány s jedním typem krytu.

Mounting boxes are delivered complete, including a cover, a lever and a diverter. Order under one code.
The mixers are delivered with one type of cover.

Монтажные коробки доставляются в комплекте включая крышки, ручки и переключателя. Заказывайте под одним кодом. Смесители доставляются с одним типом крышки.

K DISPOZICI OD 03/2019

41001

Stojánková umyvadlová baterie

Basin mixer
Смеситель для раковины

PROVEDENÍ	FINISH	CODE	BEZ DPH (Kč)	S DPH (Kč)	WITHOUT VAT (€)	WITH VAT (€)
chrom	chrome	41001/1,0	1 115	1 349	44,60	53,52
chrom	chrome	41001,0	1 156	1 399	46,24	55,49

Baterie s uzávěrem výpusti 5/4".
Typ 41001/1 je bez výpusti.

With 5/4" pop-up waste.
Type 41001/1 without pop-up waste.

С донным клапаном 5/4".

41011

Stojánková bidetová baterie

Bidet mixer
Смеситель для биде

PROVEDENÍ	FINISH	CODE	BEZ DPH (Kč)	S DPH (Kč)	WITHOUT VAT (€)	WITH VAT (€)
chrom	chrome	41011,0	1 156	1 399	46,24	55,49

Baterie s uzávěrem výpusti 5/4".

With 5/4" pop-up waste, to be mounted on a bidet with a single assembly hole.

С донным клапаном 5/4".

41020/1

Vanová nástěnná baterie 150 mm

Wall-mounted bath mixer 150 mm
Настенный смеситель для ванны с душем 150 мм

PROVEDENÍ	FINISH	CODE	BEZ DPH (Kč)	S DPH (Kč)	WITHOUT VAT (€)	WITH VAT (€)
chrom	chrome	41020/1,0	1 569	1 898	62,76	75,31

Baterie bez příslušenství.

Without accessories.

Без аксессуаров.

41022/1

Vanová nástěnná baterie 150 mm

Wall-mounted bath mixer 150 mm
Настенный смеситель для ванны с душем 150 мм

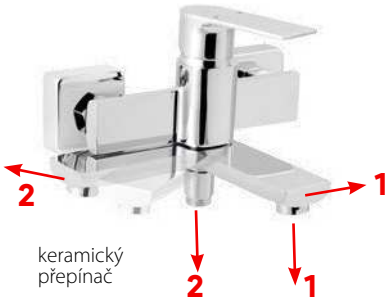

PROVEDENÍ	FINISH	CODE	BEZ DPH (Kč)	S DPH (Kč)	WITHOUT VAT (€)	WITH VAT (€)
chrom	chrome	41022/1,0	2 230	2 698	89,20	107,04

Baterie bez příslušenství.
Without accessories.
Без аксессуаров.

V poloze ramene (1) teče voda z ramene, v poloze (2) vytéká voda ze sprchové hadice.

In the spout position (1) the water flows from the spout, in position (2) the water flows from the shower hose.

В позиции излива (1) вода течет из излива, в позиции (2) вода течет из душевого шланга.

K DISPOZICI OD 03/2019

41061/1

Sprchová nástěnná baterie 150 mm

Wall-mounted shower mixer 150 mm
Настенный смеситель для душа 150 мм

PROVEDENÍ	FINISH	CODE	BEZ DPH (Kč)	S DPH (Kč)	WITHOUT VAT (€)	WITH VAT (€)
chrom	chrome	41061/1,0	1 239	1 499	49,56	59,47

Baterie bez příslušenství.

Without accessories.

Без аксессуаров.

41713

Stojánková dřezová baterie

Sink mixer
Смеситель для мойки

PROVEDENÍ	FINISH	CODE	BEZ DPH (Kč)	S DPH (Kč)	WITHOUT VAT (€)	WITH VAT (€)
chrom	chrome	41713,0	1 652	1 999	66,08	79,30

Délka výtokového ramínka 220 mm.

The spout length is 220 mm.

Длина поворотного излива 220 мм.

41001

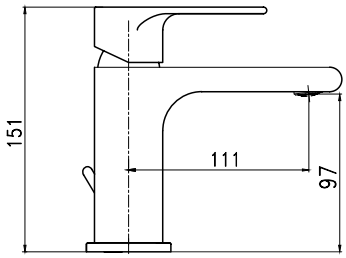

41011

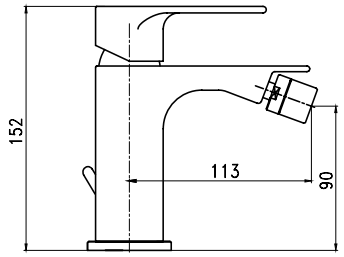

41020

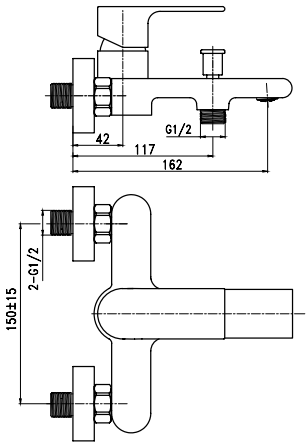

41022

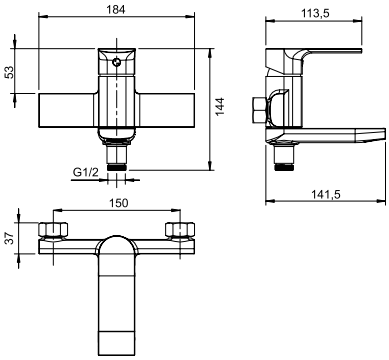

41061

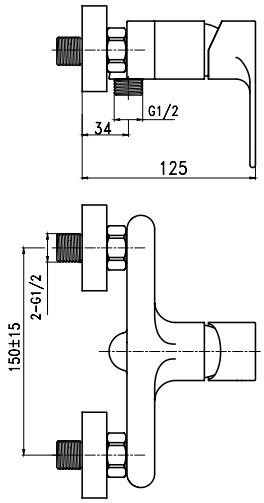

41713

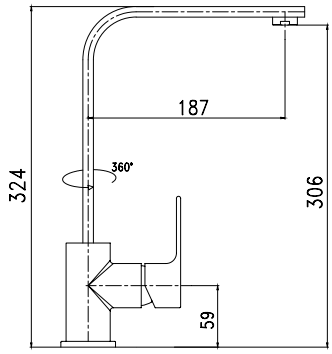

FERRO®

VODOVODNÍ BATERIE FERRO

Vodovodní baterie FERRO jsou spolehlivé baterie s odvážným a zároveň líbivým designem. Jejich design a technická preciznost dokazují, že tyto série jsou určeny všem, kteří dokáží ocenit vzácnou harmonii mezi krásou a praktičností. Barevné provedení: chrom, nerez, rozteč 150 mm (Smile 100 mm).
Prodloužená záruka - 5 let na kartuši.

SINGLE-LEVER MIXERS FERRO

Single-lever mixers FERRO are functional mixers with bold and attractive design. Their design and technical preciseness prove that those mixers are determinated to everyone who can appreciate precious harmony of beauty and serviceability. Colour finish: chrome, stainless steel, spacing 150 mm.
The guarantee period 5 years to cartridge.

СМЕСИТЕЛИ FERRO

Смесители FERRO - надежные смесители смелого и привлекательного дизайна. Их дизайн и техническая точность подтверждают, что они предназначены для всех потребителей, которые оценят редкую гармонию между красотой и практичностью.
Цветовое оформление: хром, нержавеющая сталь.
Срок гарантии - 5 лет.

71001

Stojánková umyvadlová baterie

Basin mixer
Смеситель для раковины

PROVEDENÍ	FINISH	CODE	BEZ DPH (Kč)	S DPH (Kč)	WITHOUT VAT (€)	WITH VAT (€)
chrom	chrome	71001,0	743	899	29,72	35,66

Baterie s uzávěrem výpusti 5/4".

With 5/4" pop-up waste.

С донным клапаном 5/4".

71001/1

Stojánková umyvadlová baterie

Basin mixer
Смеситель для раковины

PROVEDENÍ	FINISH	CODE	BEZ DPH (Kč)	S DPH (Kč)	WITHOUT VAT (€)	WITH VAT (€)
chrom	chrome	71001/1,0	660	799	26,40	31,68

Bez uzávěru výpusti.

Without pop-up waste.

Без донного клапана.

71011

Stojánková bidetová baterie

Bidet mixer
Смеситель для биде

PROVEDENÍ	FINISH	CODE	BEZ DPH (Kč)	S DPH (Kč)	WITHOUT VAT (€)	WITH VAT (€)
chrom	chrome	71011,0	743	899	29,72	35,66

Baterie s uzávěrem výpusti 5/4".

With 5/4" pop-up waste, to be mounted on a bidet with a single assembly hole.

С донным клапаном 5/4".

71020

Vanová nástěnná baterie 150 mm

Wall-mounted bath mixer 150 mm
Настенный смеситель для ванны с душем 150 мм

PROVEDENÍ	FINISH	CODE	BEZ DPH (Kč)	S DPH (Kč)	WITHOUT VAT (€)	WITH VAT (€)
chrom	chrome	71020,0	1 073	1 298	42,92	51,50

Se samočistící sprchovou růžicí, vícezámkovou kovovou hadicí a držákem sprchy.

With a self-cleaning shower head, locked metal hose, and a shower holder.

С самоочищающейся душевой сеткой, замковым металлическим шлангом и держателем сетки.

71024

Vanová nástěnná baterie 100 mm

Wall-mounted bath mixer 100 mm
Настенный смеситель для ванны с душем 100 мм

PROVEDENÍ	FINISH	CODE	BEZ DPH (Kč)	S DPH (Kč)	WITHOUT VAT (€)	WITH VAT (€)
chrom	chrome	71024,0	1 073	1 298	42,92	51,50

Se samočistící sprchovou růžicí, vícezámkovou kovovou hadicí a držákem sprchy.

With a self-cleaning shower head, locked metal hose, and a shower holder.

С самоочищающейся душевой сеткой, замковым металлическим шлангом и держателем сетки.

71060

Sprchová nástěnná baterie 150 mm

Wall-mounted shower mixer 150 mm
Настенный смеситель
для душа 150 мм

PROVEDENÍ	FINISH	CODE	BEZ DPH (Kč)	S DPH (Kč)	WITHOUT VAT (€)	WITH VAT (€)
chrom	chrome	71060,0	908	1 099	36,32	43,58

Se samočistící sprchovou růžicí, vícezámkovou kovovou hadicí a držákem sprchy.

With a self-cleaning shower head, locked metal hose, and a shower holder.

С самоочищающейся душевой сеткой, замковым металлическим шлангом и держателем сетки.

71064

Sprchová nástěnná baterie 100 mm

Wall-mounted shower mixer 100 mm
Настенный смеситель
для душа 100 мм

PROVEDENÍ	FINISH	CODE	BEZ DPH (Kč)	S DPH (Kč)	WITHOUT VAT (€)	WITH VAT (€)
chrom	chrome	71064,0	908	1 099	36,32	43,58

Se samočistící sprchovou růžicí, vícezámkovou kovovou hadicí a držákem sprchy.

With a self-cleaning shower head, locked metal hose, and a shower holder.

С самоочищающейся душевой сеткой, замковым металлическим шлангом и держателем сетки.

71070

Dřezová nebo umyvadlová nástěnná baterie 150 mm

Wall-mounted basin or sink mixer 150 mm
Настенный смеситель
для раковины или мойки 150 мм

PROVEDENÍ	FINISH	CODE	BEZ DPH (Kč)	S DPH (Kč)	WITHOUT VAT (€)	WITH VAT (€)
chrom	chrome	71070,0	826	999	33,28	39,94

Délka výtokového ramínka 255 mm.

The length of the spout is 255 mm.

Длина поворотного излива 255 мм.

71076

Dřezová nebo umyvadlová nástěnná baterie 150 mm

Wall-mounted basin or sink mixer 150 mm
Настенный смеситель
для раковины или мойки 150 мм

PROVEDENÍ	FINISH	CODE	BEZ DPH (Kč)	S DPH (Kč)	WITHOUT VAT (€)	WITH VAT (€)
chrom	chrome	71076,0	826	999	33,28	39,94

Délka výtokového ramínka 160 mm.

The length of the spout is 160 mm.

Длина поворотного излива 160 мм.

71077

Dřezová nebo umyvadlová nástěnná baterie 100 mm

Wall-mounted basin or sink mixer 100 mm
Настенный смеситель
для раковины или мойки 100 мм

PROVEDENÍ	FINISH	CODE	BEZ DPH (Kč)	S DPH (Kč)	WITHOUT VAT (€)	WITH VAT (€)
chrom	chrome	71077,0	826	999	33,28	39,94

Délka výtokového ramínka 200 mm.

The length of the spout is 200 mm.

Длина поворотного излива 200 мм.

71091

Stojánková dřezová baterie

Sink mixer
Смеситель для мойки

PROVEDENÍ	FINISH	CODE	BEZ DPH (Kč)	S DPH (Kč)	WITHOUT VAT (€)	WITH VAT (€)
chrom	chrome	71091,0	826	999	33,04	39,65

Délka výtokového ramínka 215 mm.

The spout length is 215 mm.

Длина поворотного излива 215 мм.

71096

Stojánková umyvadlová a dřezová baterie

Sink mixer
Смеситель для мойки

PROVEDENÍ	FINISH	CODE	BEZ DPH (Kč)	S DPH (Kč)	WITHOUT VAT (€)	WITH VAT (€)
chrom	chrome	71096,0	743	899	29,72	35,66

Délka výtokového ramínka 160 mm.

The spout length is 160 mm.

Длина поворотного излива 160 мм.

71001

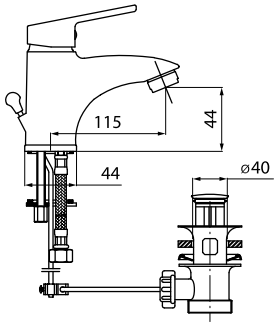

71011

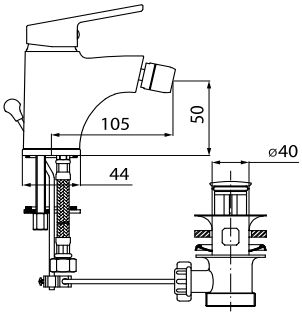

71060 - 64

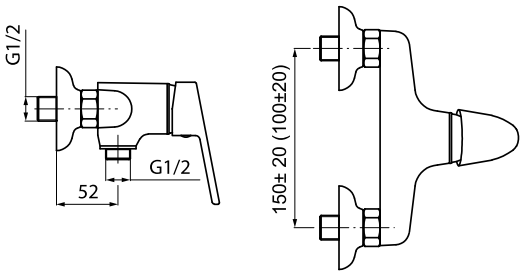

71020 - 24

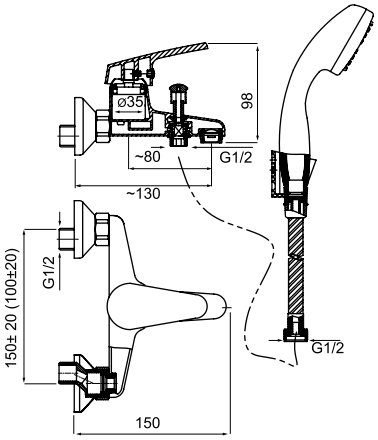

71070

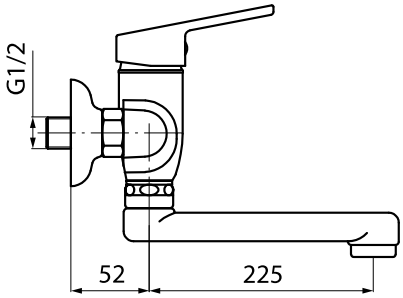

71076, 71077

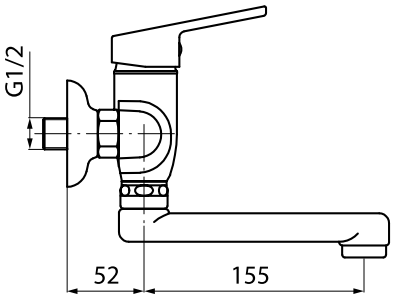

71091

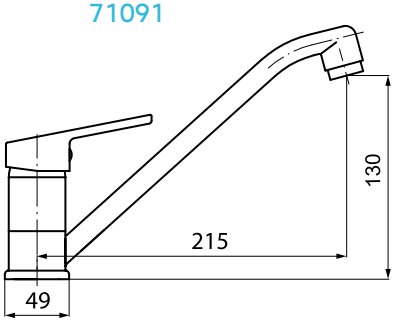

71096

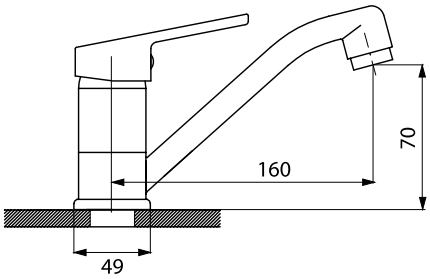

73001

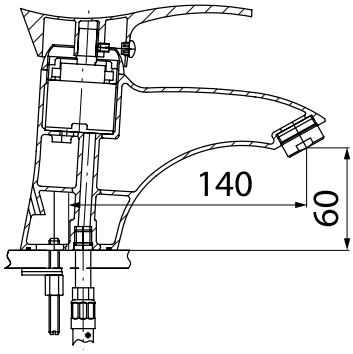

73011

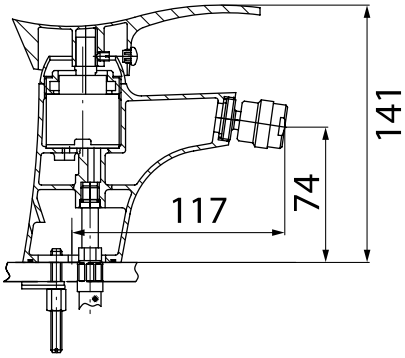

73081

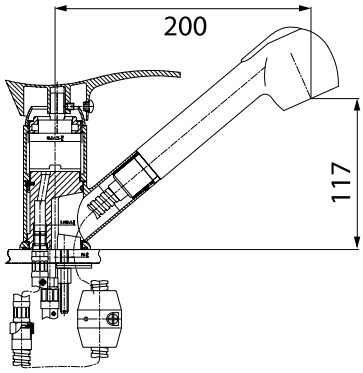

73061

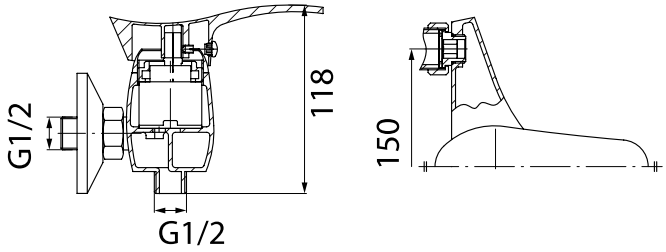

73020

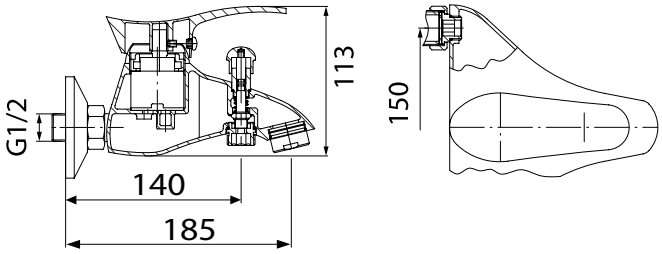

73070

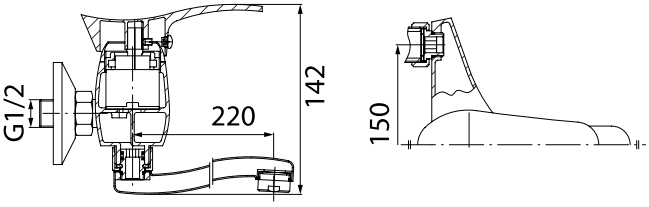

73076

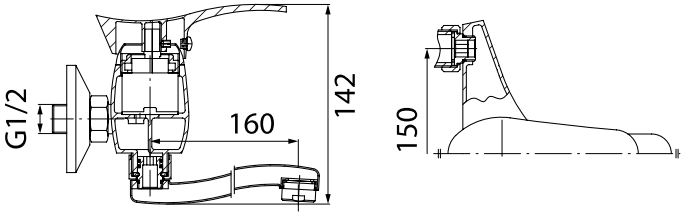

73045

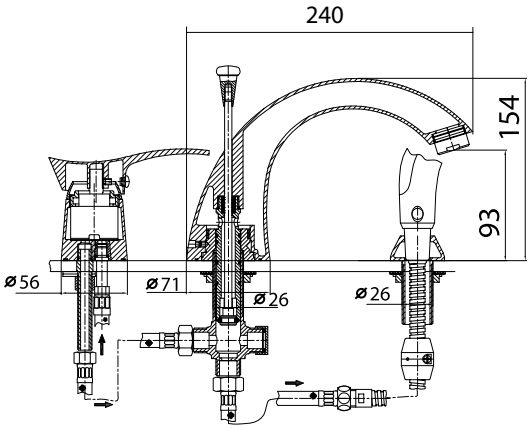

73091

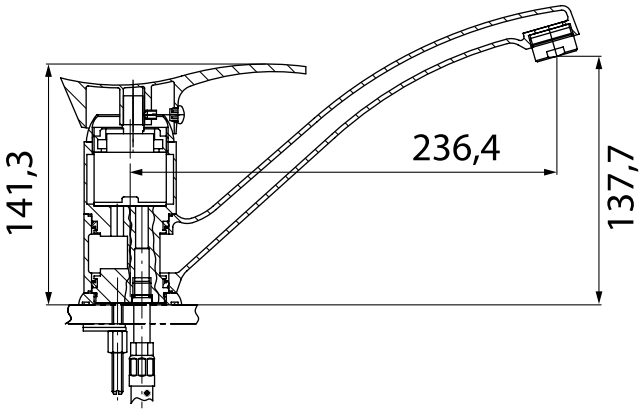

73001

Stojánková umyvadlová baterie

Basin mixer
Смеситель для раковины

PROVEDENÍ	FINISH	CODE	BEZ DPH (Kč)	S DPH (Kč)	WITHOUT VAT (€)	WITH VAT (€)
chrom	chrome	73001,0	1 404	1 699	56,16	67,39

Baterie s uzávěrem výpusti 5/4".

With 5/4" pop-up waste.

С донным клапаном 5/4".

73011

Stojánková bidetová baterie

Bidet mixer
Смеситель для биде

PROVEDENÍ	FINISH	CODE	BEZ DPH (Kč)	S DPH (Kč)	WITHOUT VAT (€)	WITH VAT (€)
chrom	chrome	73011,0	1 487	1 799	59,48	71,38

Baterie s uzávěrem výpusti 5/4".

With 5/4" pop-up waste, to be mounted on a bidet with a single assembly hole.

С донным клапаном 5/4".

73020/1

Vanová nástěnná baterie 150 mm

Wall-mounted bath mixer 150 mm
Настенный смеситель
для ванны с душем 150 мм

PROVEDENÍ	FINISH	CODE	BEZ DPH (Kč)	S DPH (Kč)	WITHOUT VAT (€)	WITH VAT (€)
chrom	chrome	73020/1,0	1 652	1 999	66,64	79,97

Baterie bez příslušenství.

Without accessories.

Без аксессуаров.

73061/1

Sprchová nástěnná baterie 150 mm

Wall-mounted shower mixer 150 mm
Настенный смеситель
для душа 150 мм

PROVEDENÍ	FINISH	CODE	BEZ DPH (Kč)	S DPH (Kč)	WITHOUT VAT (€)	WITH VAT (€)
chrom	chrome	73061/1,0	1 239	1 499	49,56	59,47

Bez příslušenství.

Without accessories.

Без аксессуаров.

73045

Vanová stojánková baterie

Bath mixer
Смеситель для ванны с душем

PROVEDENÍ	FINISH	CODE	BEZ DPH (Kč)	S DPH (Kč)	WITHOUT VAT (€)	WITH VAT (€)
chrom	chrome	73045,0	3 305	3 999	133,28	159,94

Pro montáž na vany se 3 montážními otvory.

Deck mounted bath mixer set. 3 mounting holes.

Для монтажа на ванну с тремя монтажными отверстиями.

73070

Dřezová nebo umyvadlová nástěnná baterie 150 mm

Wall-mounted basin
or sink mixer 150 mm
Настенный смеситель
для раковины или мойки 150 мм

PROVEDENÍ	FINISH	CODE	BEZ DPH (Kč)	S DPH (Kč)	WITHOUT VAT (€)	WITH VAT (€)
chrom	chrome	73070,0	1 321	1 598	52,84	63,41

Délka výtokového ramínka 215 mm.

The length of the spout is 215 mm.

Длина поворотного излива 215 мм.

73076

Dřezová nebo umyvadlová nástěnná baterie 150 mm

Wall-mounted basin
or sink mixer 150 mm
Настенный смеситель
для раковины или мойки 150 мм

PROVEDENÍ	FINISH	CODE	BEZ DPH (Kč)	S DPH (Kč)	WITHOUT VAT (€)	WITH VAT (€)
chrom	chrome	73076,0	1 321	1 598	52,84	63,41

Délka výtokového ramínka 160 mm.

The length of the spout is 160 mm.

Длина поворотного излива 160 мм.

73081

Stojánková teleskopická dřezová baterie

Telescopic sink mixer
Смеситель для мойки

PROVEDENÍ	FINISH	CODE	BEZ DPH (Kč)	S DPH (Kč)	WITHOUT VAT (€)	WITH VAT (€)
chrom	chrome	73081,0	1 652	1 999	66,64	79,97

S hadicí 1,5 m.

One hole telescopic sink mixer with extractable spout and 1.5 m long hose.

С выдвижным душем 1,5 м.

73091

Stojánková dřezová baterie

Sink mixer
Смеситель для мойки

PROVEDENÍ	FINISH	CODE	BEZ DPH (Kč)	S DPH (Kč)	WITHOUT VAT (€)	WITH VAT (€)
chrom	chrome	73091,0	1 404	1 699	56,16	67,39

Délka výtokového ramínka 250 mm.

The spout length is 250 mm.

Длина поворотного излива 250 мм.

75001

Stojánková umyvadlová baterie

Basin mixer
Смеситель для раковины

5 YEARS GUARANTEE 5 LET ZÁRUKA

ÚSPORA VODY AŽ 50%

PROVEDENÍ	FINISH	CODE	BEZ DPH (Kč)	S DPH (Kč)	WITHOUT VAT (€)	WITH VAT (€)
chrom	chrome	75001,0	1 404	1 699	56,16	67,39

Baterie s uzávěrem výpusti 5/4".

With 5/4" pop-up waste.

С донным клапаном 5/4".

75501

Stojánková umyvadlová baterie

Basin mixer
Смеситель для раковины

5 YEARS GUARANTEE 5 LET ZÁRUKA

ÚSPORA VODY AŽ 50%

PROVEDENÍ	FINISH	CODE	BEZ DPH (Kč)	S DPH (Kč)	WITHOUT VAT (€)	WITH VAT (€)
chrom	chrome	75501,0	2 478	2 998	99,96	119,95

Délka výtokového ramínka 160 mm, výška baterie 330 mm.

The spout length is 160 mm, height of mixer 330 mm.

Длина поворотного излива 160 мм, высота корпуса 330 мм.

75011

Stojánková bidetová baterie

Bidet mixer
Смеситель для биде

5 YEARS GUARANTEE 5 LET ZÁRUKA

ÚSPORA VODY AŽ 50%

PROVEDENÍ	FINISH	CODE	BEZ DPH (Kč)	S DPH (Kč)	WITHOUT VAT (€)	WITH VAT (€)
chrom	chrome	75011,0	1 404	1 699	56,16	67,39

Baterie s uzávěrem výpusti 5/4".

With 5/4" pop-up waste, to be mounted on a bidet with a single assembly hole.

С донным клапаном 5/4".

75020/1

Vanová nástěnná baterie 150 mm

Wall-mounted bath mixer 150 mm
Настенный смеситель
для ванны с душем 150 мм

5 YEARS GUARANTEE 5 LET ZÁRUKA

ÚSPORA VODY AŽ 50%

PROVEDENÍ	FINISH	CODE	BEZ DPH (Kč)	S DPH (Kč)	WITHOUT VAT (€)	WITH VAT (€)
chrom	chrome	75020/1,0	1 652	1 999	66,64	79,97

Baterie bez příslušenství.

Without accessories.

Без аксессуаров.

75061/1

Sprchová nástěnná baterie 150 mm

Wall-mounted shower mixer 150 mm
Настенный смеситель для душа 150 мм

5 YEARS GUARANTEE 5 LET ZÁRUKA

ÚSPORA VODY AŽ 50%

PROVEDENÍ	FINISH	CODE	BEZ DPH (Kč)	S DPH (Kč)	WITHOUT VAT (€)	WITH VAT (€)
chrom	chrome	75061/1,0	1 569	1 898	62,76	75,31

Bez příslušenství.

Without accessories.

Без аксессуаров.

Baterie VENETO jsou vybaveny spořícími 2-polohovými kartušemi a spořícími aerátory.
The VENETO mixers are equipped with economic 2-position cartridges and water saving aerators.
Смесители VENETO оснащены экономичными 2-зиционными картриджами и с аэратором с функцией экономия воды.

75713

Stojánková dřezová baterie

Sink mixer
Смеситель для мойки

5 YEARS GUARANTEE 5 LET ZÁRUKA

ÚSPORA VODY AŽ 50%

PROVEDENÍ	FINISH	CODE	BEZ DPH (Kč)	S DPH (Kč)	WITHOUT VAT (€)	WITH VAT (€)
chrom	chrome	75713,0	2 148	2 599	85,92	103,10

Délka výtokového ramínka 210 mm.

The spout length is 210 mm.

Длина поворотного излива 210 мм.

75061

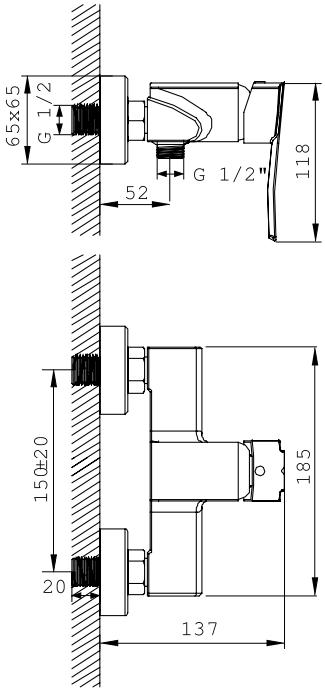

75020

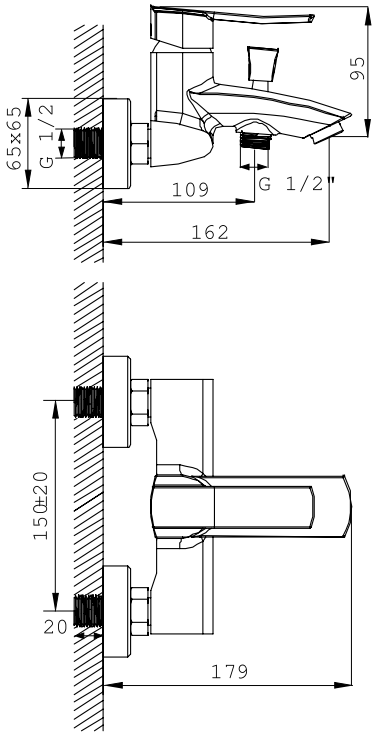

75001

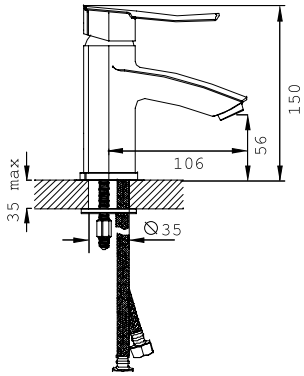

75011

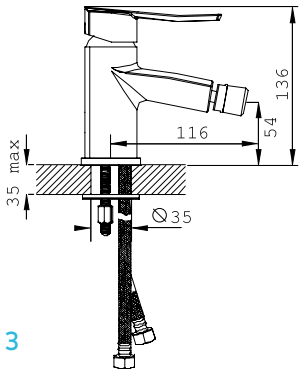

ÚSPORA VODY AŽ 50%

Eko kartuše, úspora vody.

Eco cartridge , water saving.

экономическа картридж, экономия воды.

75501

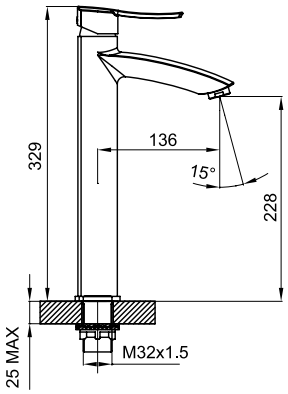

75713

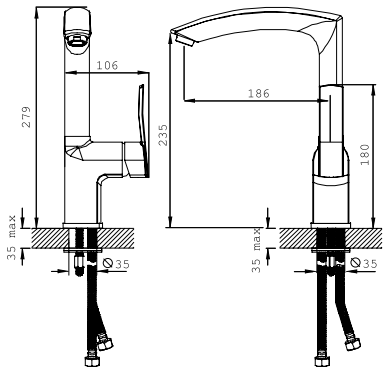

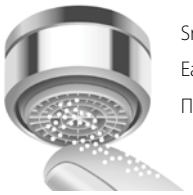

Snadné čištění, úspora vody.

Easy to clean, water saving.

Простая очистка, экономия воды.

EU Ecolabel www.ecolabel.eu

EU Ecolabel Certificate

PL/040/001/01

82003

Stojánková umyvadlová baterie

Basin mixer
Смеситель для раковины

5 YEARS GUARANTEE 5 LET ZÁRUKA

NEW

PROVEDENÍ	FINISH	CODE	BEZ DPH (Kč)	S DPH (Kč)	WITHOUT VAT (€)	WITH VAT (€)
chrom	chrome	82003,0	991	1 199	39,64	47,57

U typu 82003 je součástí výpust clic-clack (na umyvadlo s přepadem).

Water drain plug clic-clack is a part of 82003.

В упакованию у типа 82003 тоже выпуск clic-clack.

82501

Stojánková umyvadlová baterie

Basin mixer
Смеситель для раковины

5 YEARS GUARANTEE 5 LET ZÁRUKA

NEW

PROVEDENÍ	FINISH	CODE	BEZ DPH (Kč)	S DPH (Kč)	WITHOUT VAT (€)	WITH VAT (€)
chrom	chrome	82501,0	1 817	2 199	72,68	87,22

Délka výtokového ramínka 160 mm, výška baterie 279 mm.

The spout length is 160 mm, height of mixer 279 mm.

Длина поворотного излива 160 мм, высота корпуса 279 мм.

82011

Stojánková bidetová baterie

Bidet mixer
Смеситель для биде

5 YEARS GUARANTEE 5 LET ZÁRUKA

NEW

PROVEDENÍ	FINISH	CODE	BEZ DPH (Kč)	S DPH (Kč)	WITHOUT VAT (€)	WITH VAT (€)
chrom	chrome	82011,0	991	1 199	39,64	47,57

Baterie s uzávěrem výpusti 5/4".

With 5/4" pop-up waste, to be mounted on a bidet with a single assembly hole.

С донным клапаном 5/4".

82020/1

Vanová nástěnná baterie 150 mm

Wall-mounted bath mixer 150 mm
Настенный смеситель
для ванны с душем 150 мм

5 YEARS GUARANTEE 5 LET ZÁRUKA

NEW

PROVEDENÍ	FINISH	CODE	BEZ DPH (Kč)	S DPH (Kč)	WITHOUT VAT (€)	WITH VAT (€)
chrom	chrome	82020/1,0	1 321	1 598	52,84	63,41

Baterie bez příslušenství.

Without accessories.

Без аксессуаров.

82061/1

Sprchová nástěnná baterie 150 mm

Wall-mounted shower mixer 150 mm
Настенный смеситель для душа 150 мм

5 YEARS GUARANTEE 5 LET ZÁRUKA

NEW

PROVEDENÍ	FINISH	CODE	BEZ DPH (Kč)	S DPH (Kč)	WITHOUT VAT (€)	WITH VAT (€)
chrom	chrome	82061/1,0	908	1 099	36,32	43,58

Bez příslušenství.

Without accessories.

Без аксессуаров.

82050R

Vanová a sprchová podomítková baterie s přepínačem

Built-in bath and shower mixer with diverter

Смеситель для душа со скрытой арматурой и переключателем

5 YEARS GUARANTEE • 5 LET ZÁRUKA • NEW

PROVEDENÍ	FINISH	CODE	BEZ DPH (Kč)	S DPH (Kč)	WITHOUT VAT (€)	WITH VAT (€)
chrom	chrome	82050R,0	1 404	1 699	56,16	67,39

82713

Stojánková dřezová baterie

Sink mixer

Смеситель для мойки

5 YEARS GUARANTEE • 5 LET ZÁRUKA • NEW

PROVEDENÍ	FINISH	CODE	BEZ DPH (Kč)	S DPH (Kč)	WITHOUT VAT (€)	WITH VAT (€)
chrom	chrome	82713,0	1 073	1 298	42,92	51,50

Délka výtokového ramínka 183 mm.

The spout length is 183 mm.

Длина поворотного излива 183 мм.

82045

Vanová stojánková baterie

Bath mixer

Смеситель для ванны с душем

5 YEARS GUARANTEE • 5 LET ZÁRUKA • NEW

PROVEDENÍ	FINISH	CODE	BEZ DPH (Kč)	S DPH (Kč)	WITHOUT VAT (€)	WITH VAT (€)
chrom	chrome	82045,0	2 974	3 599	118,96	142,75

Pro montáž na vany se 4 montážními otvory.
Deck mounted bath mixer set. 4 mounting holes.
Для монтажа на ванну с четырьмя монтажными отверстиями.

Délka výtokového ramínka 192 mm.
The spout length is 192 mm.
Длина поворотного излива 192 мм.

K DISPOZICI OD 03/2019

82220

Vanová nástěnná podomítková baterie

Wall-mounted built-in bath mixer

Настенный смеситель для ванны с душем

5 YEARS GUARANTEE • 5 LET ZÁRUKA • NEW

PROVEDENÍ	FINISH	CODE	BEZ DPH (Kč)	S DPH (Kč)	WITHOUT VAT (€)	WITH VAT (€)
chrom	chrome	82220,0	3 057	3 699	122,28	146,74

Délka výtokového ramínka 213 mm.

The spout length is 213 mm.

Длина поворотного излива 213 мм.

K DISPOZICI OD 03/2019

82200

Umyvadlová nástěnná podomítková baterie

Wall-mounted built-in shower mixer

Настенный смеситель для душа

5 YEARS GUARANTEE • 5 LET ZÁRUKA • NEW

PROVEDENÍ	FINISH	CODE	BEZ DPH (Kč)	S DPH (Kč)	WITHOUT VAT (€)	WITH VAT (€)
chrom	chrome	82200,0	1 900	2 299	76,00	91,20

Délka výtokového ramínka 220 mm.

The spout length is 220 mm.

Длина поворотного излива 220 мм.

K DISPOZICI OD 03/2019

FERRO®

82001

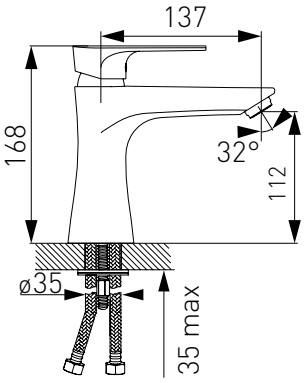

82011

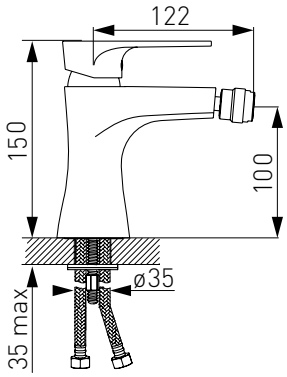

82713

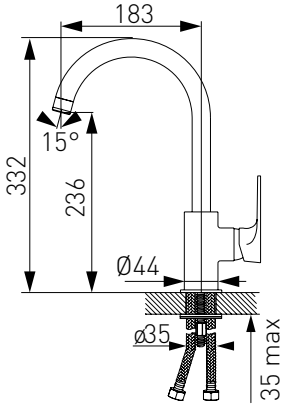

82501

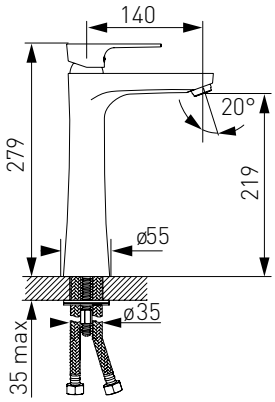

82045

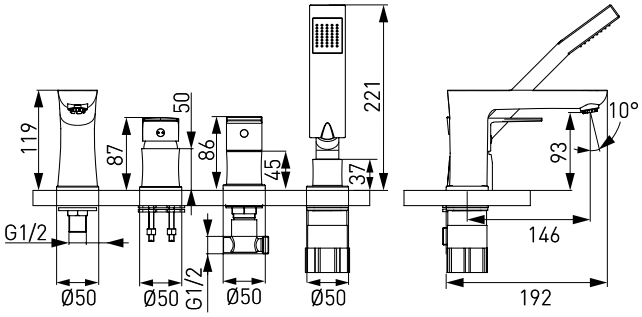

82061

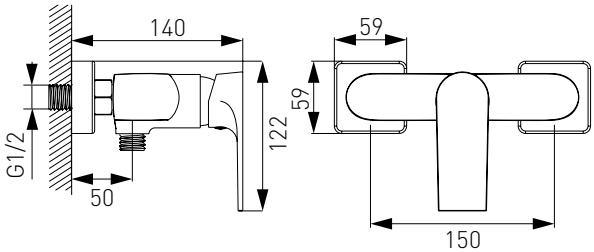

82050R

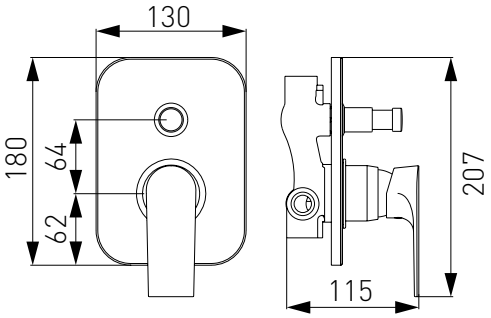

82200

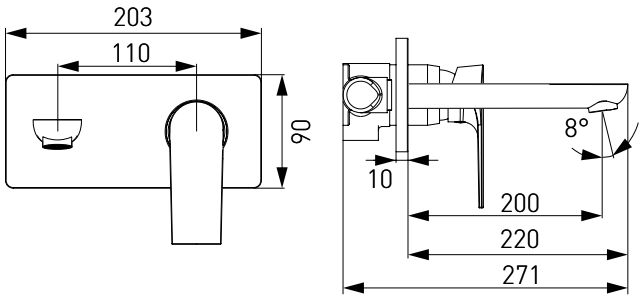

82220

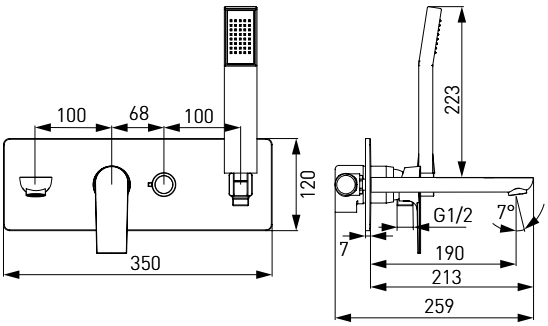

82020

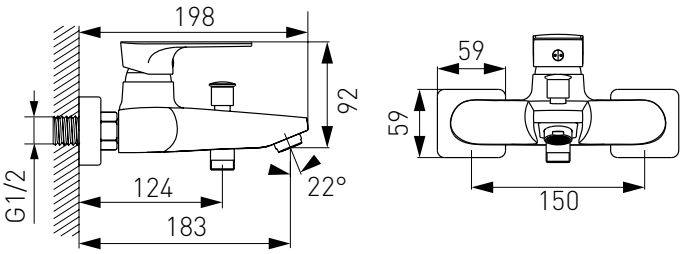

70481

Stojánková dřezová baterie

Sink mixer
Смеситель для мойки

materiál	material	CODE	BEZ DPH (Kč)	S DPH (Kč)	WITHOUT VAT (€)	WITH VAT (€)
chrom	chrome	70481,0	2 065	2 499	82,60	99,12

70710

Stojánková dřezová baterie s barevným elastickým ramenem

Sink mixer with coloured elastic spout
Смеситель для мойки с цветным еластическим изливом

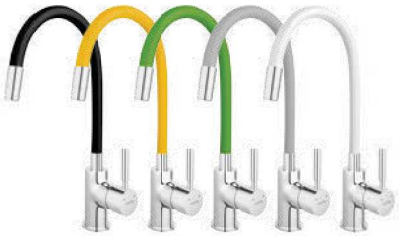

provedení	finishing	CODE	BEZ DPH (Kč)	S DPH (Kč)	WITHOUT VAT (€)	WITH VAT (€)
chrom - černá	chrome - black	70710,0C	1 404	1 699	56,16	67,39
chrom - bílá	chrome - white	70710,0B	1 404	1 699	56,16	67,39
chrom - žlutá	chrome - yellow	70710,0ZL	1 404	1 699	56,16	67,39
chrom - zelená	chrome - green	70710,0Z	1 404	1 699	56,16	67,39
chrom - šedá	chrome - grey	70710,0S	1 404	1 699	56,16	67,39

70710,0

Stojánková dřezová baterie

Sink mixer
Смеситель для мойки

NEW

provedení	finishing	CODE	BEZ DPH (Kč)	S DPH (Kč)	WITHOUT VAT (€)	WITH VAT (€)
chrom	chrome	70710,0	1 321	1 598	52,84	63,41

70713

Stojánková dřezová baterie

Sink mixer
Смеситель для мойки

materiál	material	CODE	BEZ DPH (Kč)	S DPH (Kč)	WITHOUT VAT (€)	WITH VAT (€)
nerez	stainless steel	70713,4	3 305	3 999	133,28	159,94

70714

Stojánková dřezová baterie

Sink mixer
Смеситель для мойки

materiál	material	CODE	BEZ DPH (Kč)	S DPH (Kč)	WITHOUT VAT (€)	WITH VAT (€)
nerez	stainless steel	70714,4	3 305	3 999	133,28	159,94

FERRO®

70026

Vanová baterie stojící, s příslušenstvím

Deck mounted bath mixer, with accessories
Смеситель для ванны с душем для монтажа на ванну, с аксессуарами

5 YEARS GUARANTEE • 5 LET ZÁRUKA •

NEW

materiál	material	CODE	BEZ DPH (Kč)	S DPH (Kč)	WITHOUT VAT (€)	WITH VAT (€)
chrom	chrome	70026,0	7 437	8 999	297,48	356,98

Vanová baterie stojící, včetně příslušenství, instalace do podlahy.
výška baterie 857 mm.

Deck mounted bath mixer, including accessories, instalation into the ground.
Height 857 mm.

Смеситель для ванны стоящий, включая аксессуаров, установка на пол.
Высота 857 мм.

70713

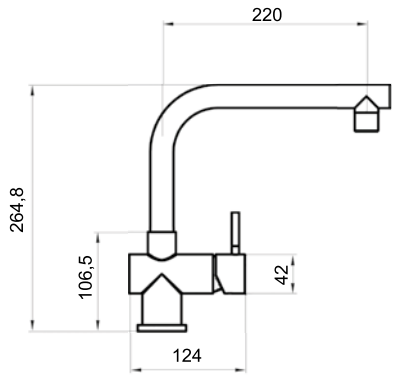

70481

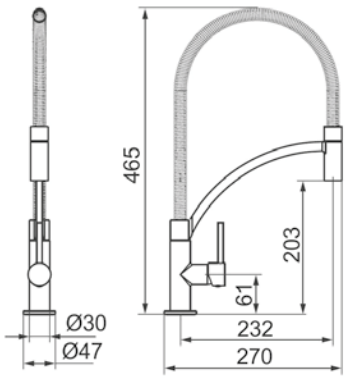

70710

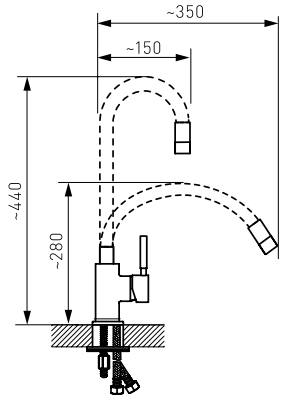

70714

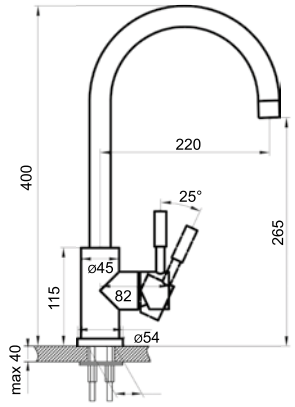

70026

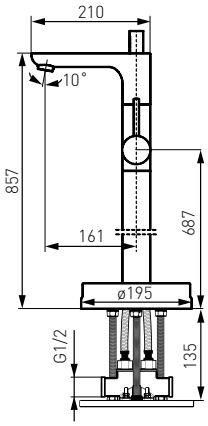

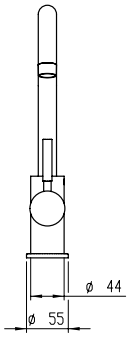

70710,0

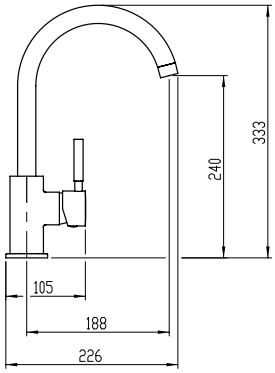

79001

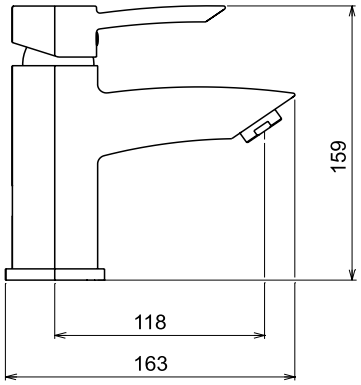

79011

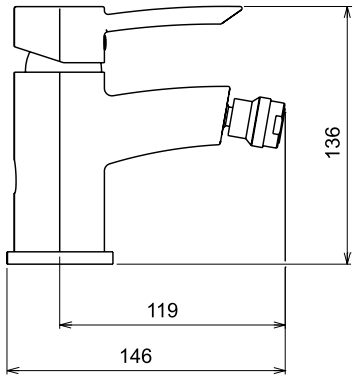

79061

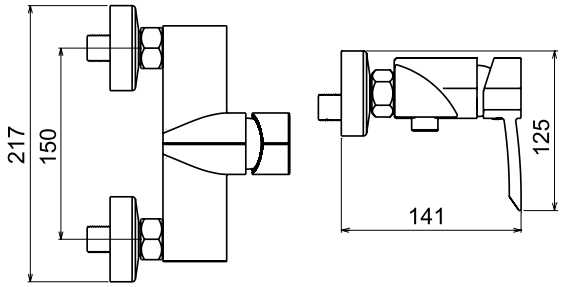

79020

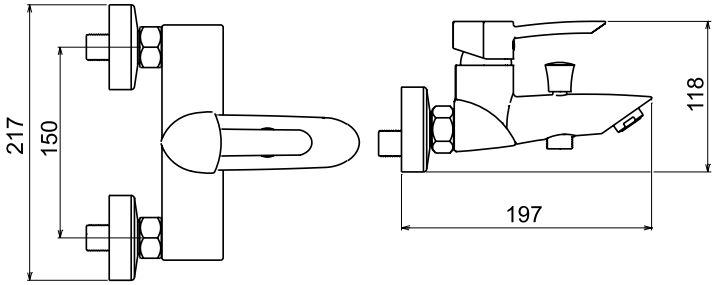

79050

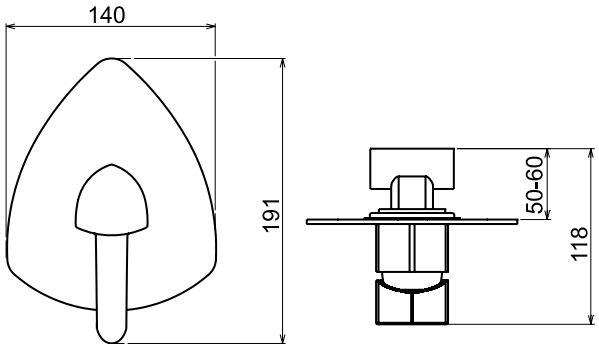

79050R

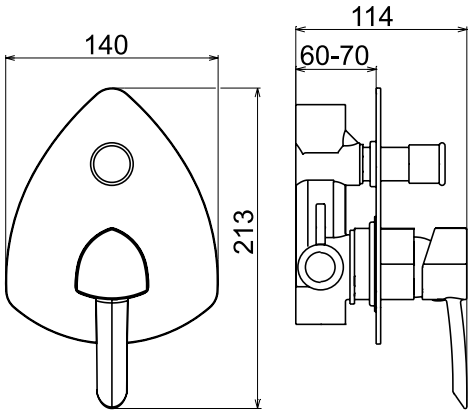

79481

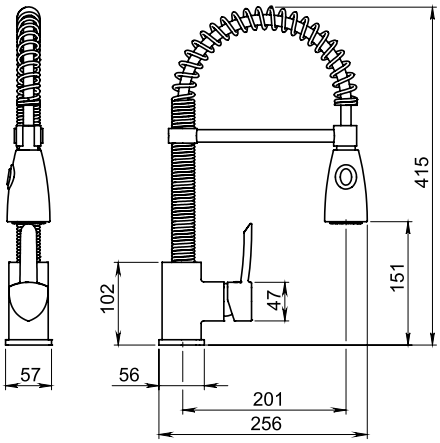

79713

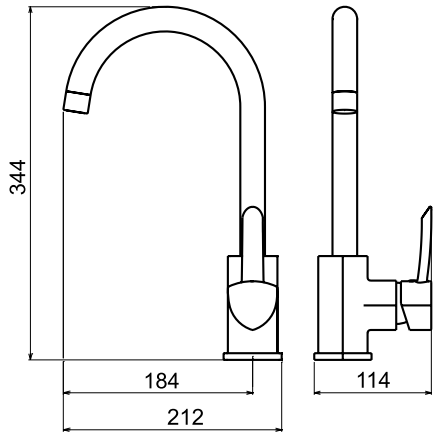

79001/1

Stojánková umyvadlová baterie

Basin mixer
Смеситель для раковины

PROVEDENÍ	FINISH	CODE	BEZ DPH (Kč)	S DPH (Kč)	WITHOUT VAT (€)	WITH VAT (€)
chrom	chrome	79001/1,0	1 611	1 949	64,44	77,33

Baterie bez uzávěru výpusti.

Without pop-up waste.

Без донного клапана.

79001

Stojánková umyvadlová baterie

Basin mixer
Смеситель для раковины

PROVEDENÍ	FINISH	CODE	BEZ DPH (Kč)	S DPH (Kč)	WITHOUT VAT (€)	WITH VAT (€)
chrom	chrome	79001,0	1 652	1 999	66,64	79,97

Baterie s kovovým uzávěrem výpusti 5/4".

With 5/4" brass pop-up waste.

С донным клапаном 5/4".

79011

Stojánková bidetová baterie

Bidet mixer
Смеситель для биде

PROVEDENÍ	FINISH	CODE	BEZ DPH (Kč)	S DPH (Kč)	WITHOUT VAT (€)	WITH VAT (€)
chrom	chrome	79011,0	2 065	2 499	82,60	99,12

Baterie s plastovým uzávěrem výpusti 5/4".

With 5/4" pop-up waste, to be mounted on a bidet with a single assembly hole.

С донным клапаном 5/4".

79020/1

Vanová nástěnná baterie 150 mm

Wall-mounted bath mixer 150 mm
Настенный смеситель для ванны с душем 150 мм

PROVEDENÍ	FINISH	CODE	BEZ DPH (Kč)	S DPH (Kč)	WITHOUT VAT (€)	WITH VAT (€)
chrom	chrome	79020/1,0	2 478	2 998	99,96	119,95

Baterie bez příslušenství.

Without accessories.

Без аксессуаров.

79061/1

Sprchová nástěnná baterie 150 mm

Wall-mounted shower mixer 150 mm
Настенный смеситель для душа 150 мм

PROVEDENÍ	FINISH	CODE	BEZ DPH (Kč)	S DPH (Kč)	WITHOUT VAT (€)	WITH VAT (€)
chrom	chrome	79061/1,0	2 148	2 599	85,92	103,10

Baterie bez příslušenství.

Without accessories.

Без аксессуаров.

79050

Sprchová podomítková baterie

Built-in shower mixer
Смеситель для душа со скрытой арматурой

PROVEDENÍ	FINISH	CODE	BEZ DPH (Kč)	S DPH (Kč)	WITHOUT VAT (€)	WITH VAT (€)
chrom	chrome	79050,0	1 487	1 799	59,48	71,38

79050R

Vanová a sprchová podomítková baterie s přepínačem

Built-in bath and shower mixer with diverter
Смеситель для душа со скрытой арматурой и переключателем

PROVEDENÍ	FINISH	CODE	BEZ DPH (Kč)	S DPH (Kč)	WITHOUT VAT (€)	WITH VAT (€)
chrom	chrome	79050R,0	1 652	1 999	66,64	79,97

79713

Stojánková dřezová baterie

Sink mixer
Смеситель для мойки

PROVEDENÍ	FINISH	CODE	BEZ DPH (Kč)	S DPH (Kč)	WITHOUT VAT (€)	WITH VAT (€)
chrom	chrome	79713,0	2 478	2 998	99,12	118,94

Délka výtokového ramínka 212 mm.

The spout length is 212 mm.

Длина поворотного излива 212 мм.

79481

Stojánková dřezová baterie se sprškou

Telescopic sink mixer
Смеситель для мойки

PROVEDENÍ	FINISH	CODE	BEZ DPH (Kč)	S DPH (Kč)	WITHOUT VAT (€)	WITH VAT (€)
chrom	chrome	79481,0	2 478	2 998	99,12	118,94

80001

Stojánková umyvadlová baterie

Basin mixer
Смеситель для раковины

PROVEDENÍ	FINISH	CODE	BEZ DPH (Kč)	S DPH (Kč)	WITHOUT VAT (€)	WITH VAT (€)
chrom	chrome	80001,0	826	999	33,04	39,65

Baterie s kovovým uzávěrem výpusti 5/4".

With 5/4" brass pop-up waste.

С донным клапаном 5/4".

80020/1

Vanová nástěnná baterie 150 mm

Wall-mounted bath mixer 150 mm
Настенный смеситель
для ванны с душем 150 мм

PROVEDENÍ	FINISH	CODE	BEZ DPH (Kč)	S DPH (Kč)	WITHOUT VAT (€)	WITH VAT (€)
chrom	chrome	80020/1,0	1 321	1 598	52,84	63,41

Baterie bez příslušenství.

Without accessories.

Без аксессуаров.

80061/1

Sprchová nástěnná baterie 150 mm

Wall-mounted shower mixer 150 mm
Настенный смеситель
для душа 150 мм

PROVEDENÍ	FINISH	CODE	BEZ DPH (Kč)	S DPH (Kč)	WITHOUT VAT (€)	WITH VAT (€)
chrom	chrome	80061/1,0	1 156	1 399	46,24	55,49

Baterie bez příslušenství.

Without accessories.

Без аксессуаров.

80071/1

Paneláková nástěnná vanová baterie 150 mm

Wall-mounted bath mixer 150 mm
Настенный смеситель
для ванны с душем 150 мм

PROVEDENÍ	FINISH	CODE	BEZ DPH (Kč)	S DPH (Kč)	WITHOUT VAT (€)	WITH VAT (€)
chrom	chrome	80071/1,0	1 404	1 699	56,16	67,39

Baterie bez příslušenství. Délka výtokového ramínka 360 mm.

Without accessories. The length of the spout is 360 mm.

Без аксессуаров. Длина поворотного излива 360 мм.

80713

Stojánková dřezová baterie

Sink mixer
Смеситель для мойки

PROVEDENÍ	FINISH	CODE	BEZ DPH (Kč)	S DPH (Kč)	WITHOUT VAT (€)	WITH VAT (€)
chrom	chrome	80713,0	1 156	1 399	46,24	55,49

Délka výtokového ramínka 200 mm.

The spout length is 200 mm.

Длина поворотного излива 200 мм.

80001

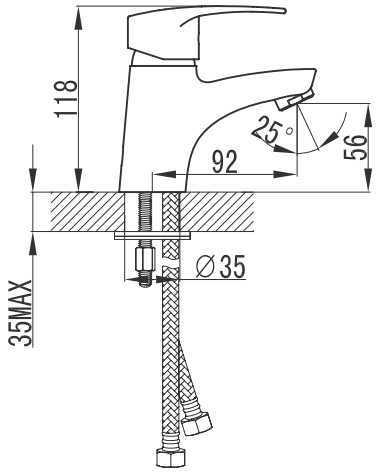

80071

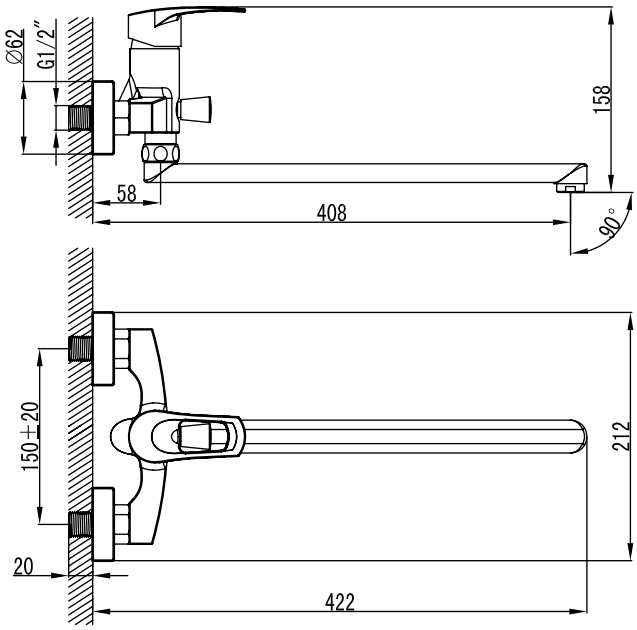

80020

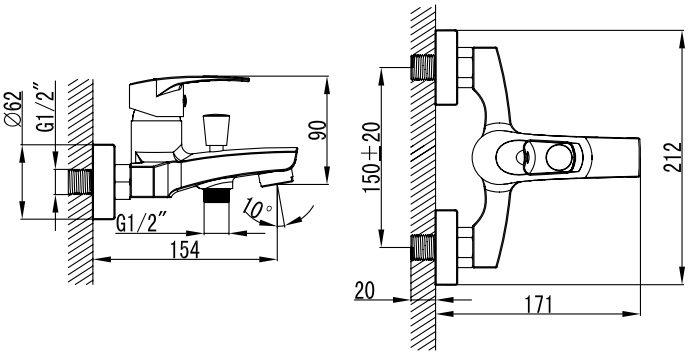

80061

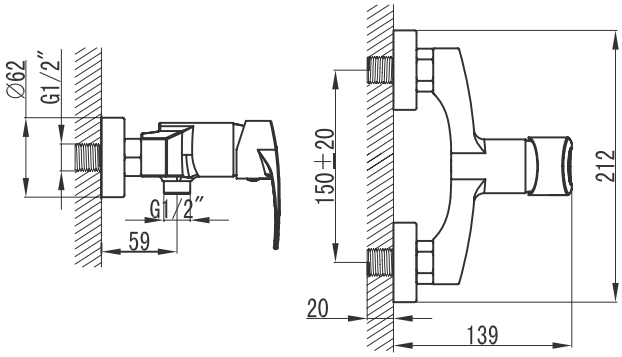

80713

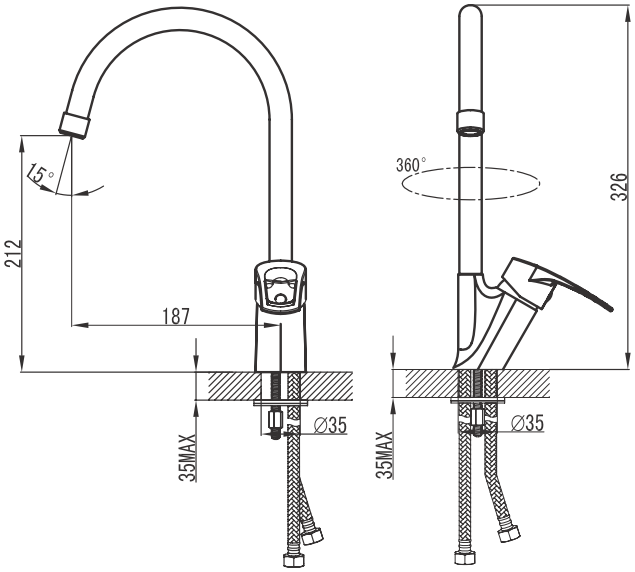

81001

Stojánková umyvadlová baterie

Basin mixer
Смеситель для раковины

PROVEDENÍ	FINISH	CODE	BEZ DPH (Kč)	S DPH (Kč)	WITHOUT VAT (€)	WITH VAT (€)
chrom	chrome	81001,0	991	1 199	39,64	47,57

Baterie s kovovým uzávěrem výpusti 5/4".

With 5/4" brass pop-up waste.

С донным клапаном 5/4".

81011

Stojánková bidetová baterie

Bidet mixer
Смеситель для биде

PROVEDENÍ	FINISH	CODE	BEZ DPH (Kč)	S DPH (Kč)	WITHOUT VAT (€)	WITH VAT (€)
chrom	chrome	81011,0	991	1 199	39,64	47,57

Baterie s plastovým uzávěrem výpusti 5/4".

With 5/4" pop-up waste, to be mounted on a bidet with a single assembly hole.

С донным клапаном 5/4".

81020/1

Vanová nástěnná baterie 150 mm

Wall-mounted bath mixer 150 mm
Настенный смеситель
для ванны с душем 150 мм

PROVEDENÍ	FINISH	CODE	BEZ DPH (Kč)	S DPH (Kč)	WITHOUT VAT (€)	WITH VAT (€)
chrom	chrome	81020/1,0	1 404	1 699	56,16	67,39

Baterie bez příslušenství.

Without accessories.

Без аксессуаров.

81061/1

Sprchová nástěnná baterie 150 mm

Wall-mounted shower mixer 150 mm
Настенный смеситель
для душа 150 мм

PROVEDENÍ	FINISH	CODE	BEZ DPH (Kč)	S DPH (Kč)	WITHOUT VAT (€)	WITH VAT (€)
chrom	chrome	81061/1,0	1 239	1 499	49,56	59,47

Baterie bez příslušenství.

Without accessories.

Без аксессуаров.

81713

Stojánková dřezová baterie

Sink mixer
Смеситель для мойки

PROVEDENÍ	FINISH	CODE	BEZ DPH (Kč)	S DPH (Kč)	WITHOUT VAT (€)	WITH VAT (€)
chrom	chrome	81713,0	1 404	1 699	56,16	67,39

Délka výtokového ramínka 235 mm.

The spout length is 235 mm.

Длина поворотного излива 235 мм.

81001

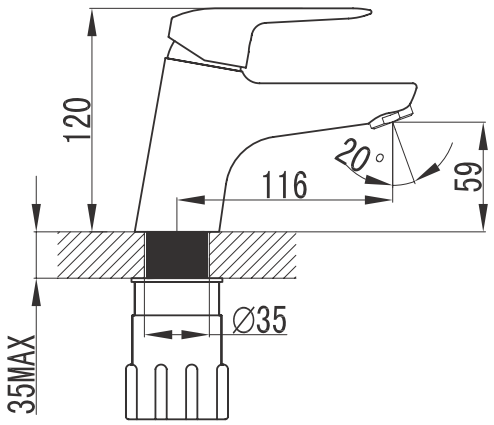

81011

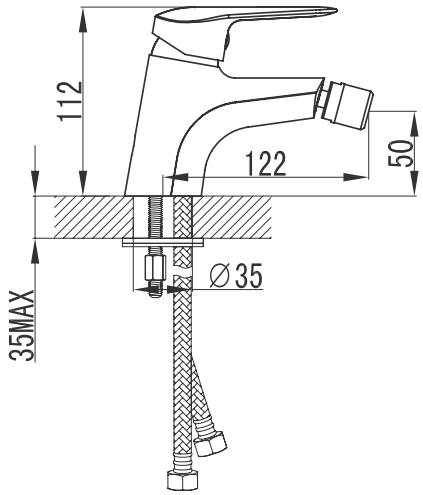

81020

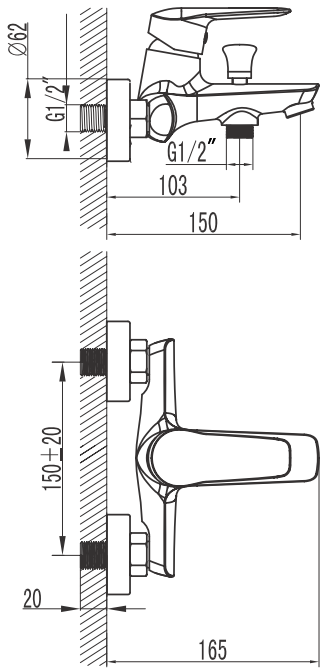

81061

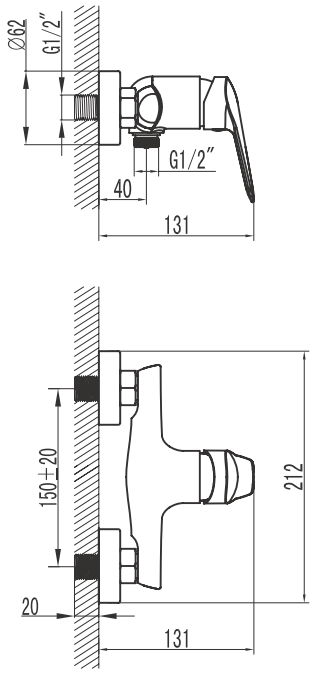

81713

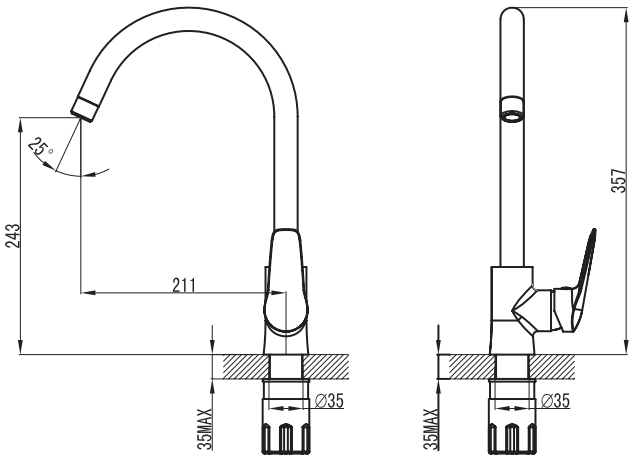

VODOVODNÍ BATERIE LATORRE

Italské vodovodní baterie LA TORRE jsou nositelem nejnovějších designových trendů v sanitární technice. Jsou to série vyšší třídy, které jsou inspirovány přirozenou krásou a ucelenou elegancí. Baterie jsou osazeny odolnou a bezpečnou keramickou ovládací kartuší KEROX. Spojení špičkové technologie a moderního designu uspokojí očekávání i těch nejnáročnějších zákazníků. Dodávají se v rozteči 150 mm. Pro delší životnost baterie a komfort užívání doporučujeme montáž vodovodního filtru. Prodloužená záruka - 7 let na kartuši.

SINGLE-LEVER MIXERS LATORRE

Italian single-lever mixers LA TORRE are produced according to the latest design trends in sanitary equipment. Mixers La Torre are high class series that are inspired by natural beauty and integrated elegancy. The mixers have resistant and safety control ceramic cartridge KEROX. High technology and modern design satisfy an expectation of the most exacting customers. Their spacing is 150 mm. We recommend mounting of plumbing filter for longer working life and more comfortable usage. The guarantee period takes 7 years to cartridge.

СМЕСИТЕЛИ LATORRE

Итальянские смесители LA TORRE – представители новейшего дизайна в области сантехники. Эти смесители относятся к высшему классу и сочетают в себе красоту и элегантность. Широкое разнообразие классических и современных вариантов дизайна смесителей позволяет подобрать наиболее подходящую модель, подчеркивающую индивидуальность и привлекательность Вашего помещения. Для смесителей используются надежные и безопасные керамические картриджи. Для долгово скора эксплуатации смесителей рекомендуется перед ними ставить фильтр. Срок гарантии - 7 лет.

44001

Stojánková umyvadlová baterie

Basin mixer
Смеситель для раковины

PROVEDENÍ	FINISH	CODE	BEZ DPH (Kč)	S DPH (Kč)	WITHOUT VAT (€)	WITH VAT (€)
chrom	chrome	44001/1,0	3 222	3 899	128,88	154,66
chrom	chrome	44001,0	3 305	3 999	132,20	158,64

Výška baterie 146 mm, uzávěrem výpusti 5/4".

Height of body 146 mm, with 5/4" pop-up waste.

Высота корпуса 146 мм, с донным клапаном 5/4".

Kartuše - Cartridge - Картридж 25 mm.

44011

Stojánková bidetová baterie

Bidet mixer
Смеситель для биде

PROVEDENÍ	FINISH	CODE	BEZ DPH (Kč)	S DPH (Kč)	WITHOUT VAT (€)	WITH VAT (€)
chrom	chrome	44011,0	4 131	4 999	165,24	198,29

Baterie s uzávěrem výpusti 5/4".

With 5/4" pop-up waste, to be mounted on a bidet with a single assembly hole.

С донным клапаном 5/4".

Kartuše - Cartridge - Картридж 25 mm.

44020/1

Vanová nástěnná baterie 150 mm

Wall-mounted bath mixer 150 mm
Настенный смеситель
для ванны с душем 150 мм

PROVEDENÍ	FINISH	CODE	BEZ DPH (Kč)	S DPH (Kč)	WITHOUT VAT (€)	WITH VAT (€)
chrom	chrome	44020/1,0	4 958	5 999	198,32	237,98

Baterie bez příslušenství.

Without accessories.

Без аксессуаров.

44061/1

Sprchová nástěnná baterie 150 mm

Wall-mounted shower mixer 150 mm
Настенный смеситель
для душа 150 мм

PROVEDENÍ	FINISH	CODE	BEZ DPH (Kč)	S DPH (Kč)	WITHOUT VAT (€)	WITH VAT (€)
chrom	chrome	44061/1,0	4 131	4 999	165,24	198,29

Baterie bez příslušenství.

Without accessories.

Без аксессуаров.

44062/1

Sprchová nástěnná baterie 150 mm s horním vývodem

Wall-mounted shower mixer 150 mm
Настенный смеситель
для душа 150 мм

PROVEDENÍ	FINISH	CODE	BEZ DPH (Kč)	S DPH (Kč)	WITHOUT VAT (€)	WITH VAT (€)
chrom	chrome	44062/1,0	4 131	4 999	165,24	198,29

Baterie bez příslušenství.

Without accessories.

Без аксессуаров.

Vhodné pro sety - viz. tabulka na straně 199.
Suitable - see page 199.
добный - см. сторону 199.

44050

Sprchová podomítková baterie

Built-in shower mixer
Смеситель для душа со скрытой арматурой

PROVEDENÍ	FINISH	CODE	BEZ DPH (Kč)	S DPH (Kč)	WITHOUT VAT (€)	WITH VAT (€)
chrom	chrome	44050,0	2 148	2 599	85,92	103,10

44050R

Vanová a sprchová podomítková baterie s přepínačem

Built-in bath and shower mixer with diverter
Смеситель для душа со скрытой арматурой и переключателем

PROVEDENÍ	FINISH	CODE	BEZ DPH (Kč)	S DPH (Kč)	WITHOUT VAT (€)	WITH VAT (€)
chrom	chrome	44050R,0	3 305	3 999	132,20	158,64

44001

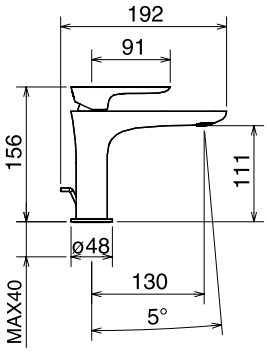

44011

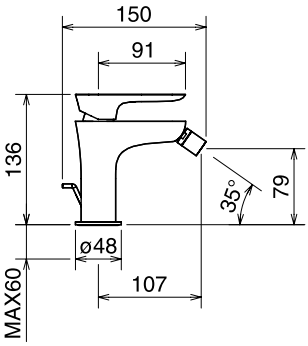

44020

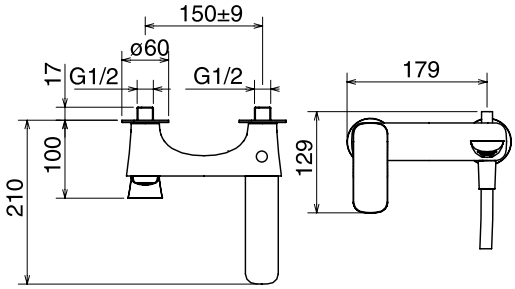

44050

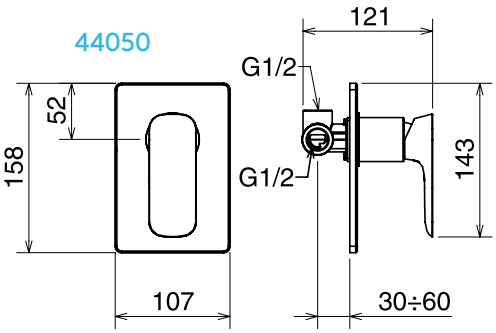

44062

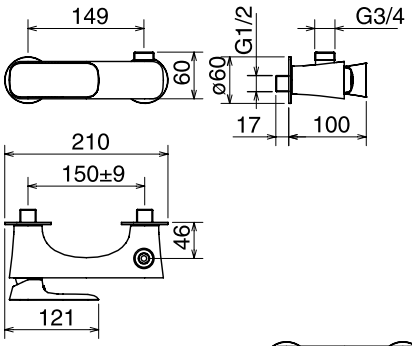

44061

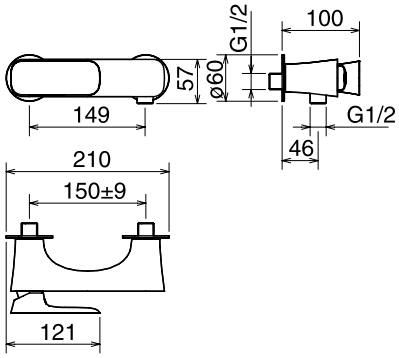

44050R

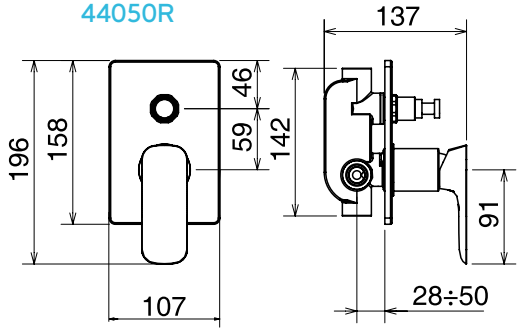

31001

Stojánková umyvadlová baterie

Basin mixer
Смеситель для раковины

PROVEDENÍ	FINISH	CODE	BEZ DPH (Kč)	S DPH (Kč)	WITHOUT VAT (€)	WITH VAT (€)
chrom	chrome	31001,0	2 644	3 199	105,76	126,91

Baterie s uzávěrem výpusti 5/4".

With 5/4" pop-up waste.

С донным клапаном 5/4".

31011

Stojánková bidetová baterie

Bidet mixer
Смеситель для биде

PROVEDENÍ	FINISH	CODE	BEZ DPH (Kč)	S DPH (Kč)	WITHOUT VAT (€)	WITH VAT (€)
chrom	chrome	31011,0	2 892	3 499	115,68	138,82

Baterie s uzávěrem výpusti 5/4".

With 5/4" pop-up waste, to be mounted on a bidet with a single assembly hole.

С донным клапаном 5/4".

31020/1

Vanová nástěnná baterie 150 mm

Wall-mounted bath mixer 150 mm
Настенный смеситель
для ванны с душем 150 мм

PROVEDENÍ	FINISH	CODE	BEZ DPH (Kč)	S DPH (Kč)	WITHOUT VAT (€)	WITH VAT (€)
chrom	chrome	31020/1,0	3 304	3 998	133,28	159,94

Baterie bez příslušenství.

Without accessories.

Без аксессуаров.

31020

Vanová nástěnná baterie 150 mm

Wall-mounted bath mixer 150 mm
Настенный смеситель
для ванны с душем 150 мм

PROVEDENÍ	FINISH	CODE	BEZ DPH (Kč)	S DPH (Kč)	WITHOUT VAT (€)	WITH VAT (€)
chrom	chrome	31020,0	4 131	4 999	166,64	199,97

Baterie se samočistící sprchovou růžicí, dvojzámkovou kovovou hadicí a kloubovým držákem sprchy.

With a self-cleaning shower head, double-locked metal hose, and a variable position shower holder.

С самоочищающейся душевой сеткой, многозамковым металлическим шлангом и шарнирным держателем сетки.

31200

Nástěnná umyvadlová baterie

Wall-mounted wash-basin mixer
Смеситель для раковины или мойки

PROVEDENÍ	FINISH	CODE	BEZ DPH (Kč)	S DPH (Kč)	WITHOUT VAT (€)	WITH VAT (€)
chrom	chrome	31200,0	3 635	4 398	145,40	174,48

Délka výtokového ramínka 170 mm.

The length of the spout is 170 mm.

Длина поворотного излива 170 мм.

31060

Sprchová nástěnná baterie 150 mm

Wall-mounted shower mixer 150 mm
Настенный смеситель для душа 150 мм

7 YEARS GUARANTEE • 7 LET ZÁRUKA

PROVEDENÍ	FINISH	CODE	BEZ DPH (Kč)	S DPH (Kč)	WITHOUT VAT (€)	WITH VAT (€)
chrom	chrome	31060/1,0	3 305	3 999	132,20	158,64

Baterie bez příslušenství.

Without accessories.

Без аксессуаров.

31060

Sprchová nástěnná baterie 150 mm

Wall-mounted shower mixer 150 mm
Настенный смеситель для душа 150 мм

7 YEARS GUARANTEE • 7 LET ZÁRUKA

PROVEDENÍ	FINISH	CODE	BEZ DPH (Kč)	S DPH (Kč)	WITHOUT VAT (€)	WITH VAT (€)
chrom	chrome	31060,0	4 131	4 999	165,24	198,29

Baterie se samočistící sprchovou růžicí, dvojzámkovou kovovou hadicí a kloubovým držákem sprchy.

With a self-cleaning shower head, double-locked metal hose, and a variable position shower holder.

С самоочищающейся душевой сеткой, многозамковым металлическим шлангом и шарнирным держателем сетки.

31045

Vanová stojánková baterie

Bath mixer
Смеситель для ванны с душем

7 YEARS GUARANTEE • 7 LET ZÁRUKA

PROVEDENÍ	FINISH	CODE	BEZ DPH (Kč)	S DPH (Kč)	WITHOUT VAT (€)	WITH VAT (€)
chrom	chrome	31045,0	4 958	5 999	199,96	239,95
chrom	chrome	31045/1,0	4 131	4 999	166,64	199,97

Pro montáž na vany se 3 montážními otvory.

Deck mounted bath mixer set. 3 mounting holes.

Для монтажа на ванну с тремя монтажными отверстиями.

31050

Sprchová podomítková baterie.

Built-in shower mixer
Смеситель для душа со скрытой арматурой

7 YEARS GUARANTEE • 7 LET ZÁRUKA

PROVEDENÍ	FINISH	CODE	BEZ DPH (Kč)	S DPH (Kč)	WITHOUT VAT (€)	WITH VAT (€)
chrom	chrome	31050,0	1 652	1 999	66,64	79,97

31050R

Vanová a sprchová podomítková baterie s přepínačem

Built-in bath and shower mixer with diverter
Смеситель для душа со скрытой арматурой и переключателем

7 YEARS GUARANTEE • 7 LET ZÁRUKA

PROVEDENÍ	FINISH	CODE	BEZ DPH (Kč)	S DPH (Kč)	WITHOUT VAT (€)	WITH VAT (€)
chrom	chrome	31050R,0	2 892	3 499	115,68	138,82

31001

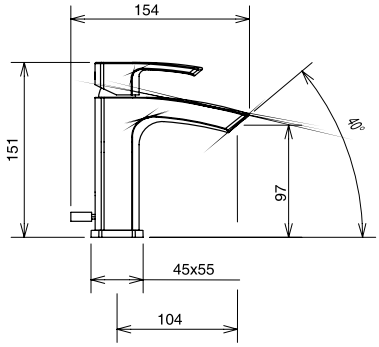

31060

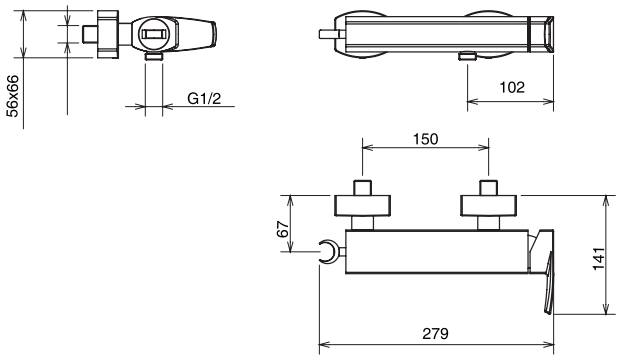

31011

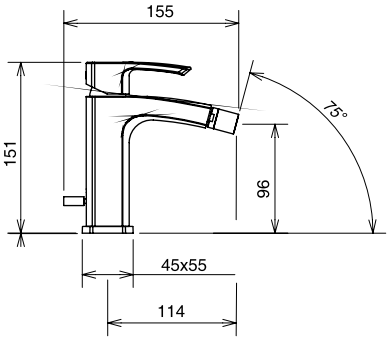

31020

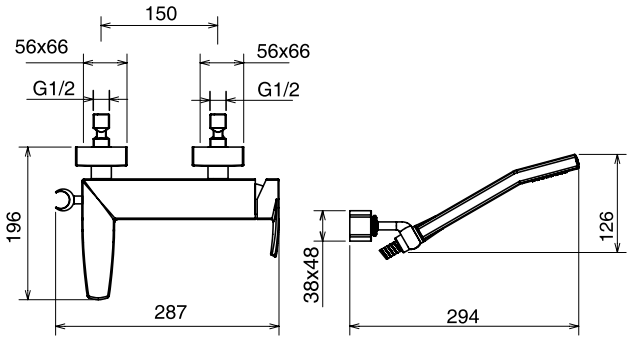

31050

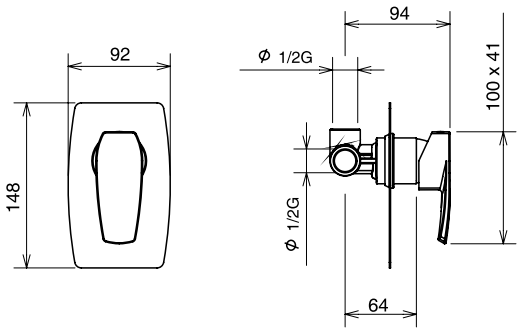

31050R

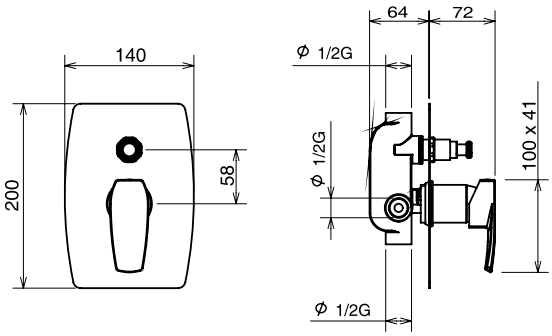

31200

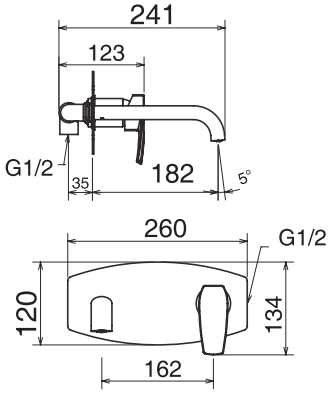

31045

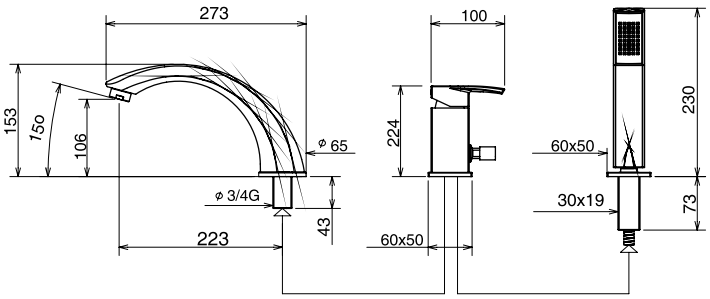

5081

Stojánková teleskopická dřezová baterie

Telescopic sink mixer
Смеситель для мойки

PROVEDENÍ	FINISH	CODE	BEZ DPH (Kč)	S DPH (Kč)	WITHOUT VAT (€)	WITH VAT (€)
chrom	chrome	5081,0	3 305	3 999	133,28	159,94

S hadicí 1,5 m.

One hole telescopic sink mixer with extractable spout and 1.5 m long hose.

С выдвижным душем 1,5 м.

5113

Stojánková dřezová baterie

Sink mixer
Смеситель для мойки

PROVEDENÍ	FINISH	CODE	BEZ DPH (Kč)	S DPH (Kč)	WITHOUT VAT (€)	WITH VAT (€)
chrom	chrome	5113,0	2 478	2 998	99,96	119,95

5113

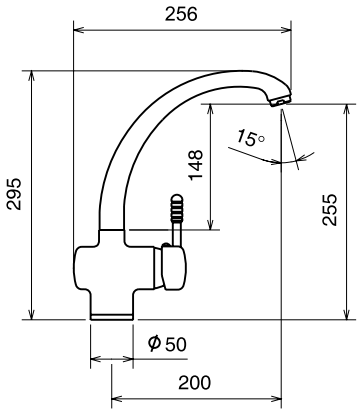

5081

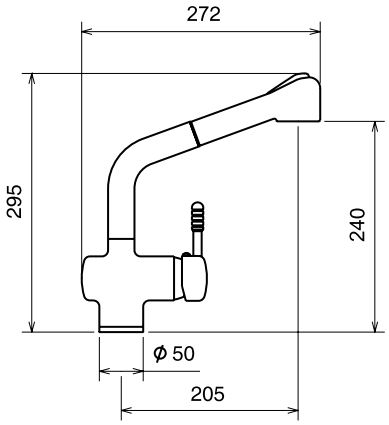

12001

Stojánková umyvadlová baterie

Basin mixer
Смеситель для раковины

PROVEDENÍ	FINISH	CODE	BEZ DPH (Kč)	S DPH (Kč)	WITHOUT VAT (€)	WITH VAT (€)
chrom	chrome	12001,0	3 305	3 999	132,20	158,64

Baterie s uzávěrem výpusti 5/4" Výška těla 156 mm.

With 5/4" pop-up waste, Height of body 156 mm.

С донным клапаном 5/4", высота 156 мм.

12601

Stojánková umyvadlová a dřezová baterie

Wash basin and sink mixer
Смеситель для раковины или мойки

PROVEDENÍ	FINISH	CODE	BEZ DPH (Kč)	S DPH (Kč)	WITHOUT VAT (€)	WITH VAT (€)
chrom	chrome	12601,0	3 635	4 398	145,40	174,48

Baterie s uzávěrem výpusti 5/4" Výška těla 300 mm.

With 5/4" pop-up waste. Height 300 mm.

С донным клапаном 5/4". Высота 300 мм.

12631

Umyvadlová a bidetová baterie

Wash-basin and bidet mixer
Смеситель для раковины и биде

PROVEDENÍ	FINISH	CODE	BEZ DPH (Kč)	S DPH (Kč)	WITHOUT VAT (€)	WITH VAT (€)
chrom	chrome	12631,0	5 206	6 299	208,24	249,89

Baterie s dvojzámkovou kovovou hadicí, pevným držákem sprchy a kovovou sprchovou růžicí se stop-ventilem.

Mixers with double-locked metal hose, fixed shower holder and metal shower head with stop-valve.

С двухзамковым металлическим шлангом, стабильным держателем лейки и металлической лейкой с стоп-вентилем.

12017

Stojánková bidetová baterie

Bidet mixer
Смеситель для биде

NEW

PROVEDENÍ	FINISH	CODE	BEZ DPH (Kč)	S DPH (Kč)	WITHOUT VAT (€)	WITH VAT (€)
chrom	chrome	12017,0	3 305	3 999	132,20	158,64

Baterie s uzávěrem výpusti 5/4".

With 5/4" pop-up waste, to be mounted on a bidet with a single assembly hole.

С донным клапаном 5/4".

12611

Stojánková bidetová baterie

Bidet mixer
Смеситель для биде

PROVEDENÍ	FINISH	CODE	BEZ DPH (Kč)	S DPH (Kč)	WITHOUT VAT (€)	WITH VAT (€)
chrom	chrome	12611,0	3 635	4 398	145,40	174,48

Baterie s uzávěrem výpusti 5/4".

With 5/4" pop-up waste, to be mounted on a bidet with a single assembly hole.

С донным клапаном 5/4".

Pouze do vyprodání zásob.
Available only until we sell out.
Связи с прекращением производства.

12045EX

Vanová stojánková baterie

Bath mixer
Смеситель для ванны
с душем с удлиненным изливом

PROVEDENÍ	FINISH	CODE	BEZ DPH (Kč)	S DPH (Kč)	WITHOUT VAT (€)	WITH VAT (€)
chrom	chrome	12045EX,0	6 611	7 999	264,44	317,33

Pro montáž na vany se 3 montážními otvory, s delším výtokovým ramínkem.

Deck mounted bath mixer set. 3 mounting holes. with a longer spout.

Для монтажа на ванну с тремя монтажными отверстиями.

12045

Vanová stojánková baterie

Bath mixer
Смеситель для ванны с душем

PROVEDENÍ	FINISH	CODE	BEZ DPH (Kč)	S DPH (Kč)	WITHOUT VAT (€)	WITH VAT (€)
chrom	chrome	12045,0	5 784	6 999	233,28	279,94

Pro montáž na vany se 3 montážními otvory.

Deck mounted bath mixer set. 3 mounting holes.

Для монтажа на ванну с тремя монтажными отверстиями.

12045/1

Vanová stojánková baterie bez ramene

Bath mixer without spout
Смеситель для ванны
с душем без излива

PROVEDENÍ	FINISH	CODE	BEZ DPH (Kč)	S DPH (Kč)	WITHOUT VAT (€)	WITH VAT (€)
chrom	chrome	12045/1,0	4 792	5 798	191,68	230,02

Pro montáž na vany se 2 montážními otvory.

Deck mounted bath mixer set. 2 mounting holes.

Для монтажа на ванну с 2 монтажными отверстиями.

12020/1

Vanová nástěnná baterie 150 mm

Wall-mounted bath mixer 150 mm
Настенный смеситель
для ванны с душем 150 мм

PROVEDENÍ	FINISH	CODE	BEZ DPH (Kč)	S DPH (Kč)	WITHOUT VAT (€)	WITH VAT (€)
chrom	chrome	12020/1,0	4 627	5 599	185,08	222,10

Baterie bez příslušenství.

Without accessories.

Без аксессуаров.

12020

Vanová nástěnná baterie 150 mm

Wall-mounted bath mixer 150 mm
Настенный смеситель
для ванны с душем 150 мм

PROVEDENÍ	FINISH	CODE	BEZ DPH (Kč)	S DPH (Kč)	WITHOUT VAT (€)	WITH VAT (€)
chrom	chrome	12020,0	5 784	6 999	233,28	279,94

Baterie se samočistící sprchovou růžicí, dvojzámkovou kovovou hadicí a kloubovým držákem sprchy.

With a self-cleaning shower head, double-locked metal hose, and a variable position shower holder.

С самоочищающейся душевой сеткой, многозамковым металлическим шлангом и шарнирным держателем сетки.

12060/1

Sprchová nástěnná baterie 150 mm

Wall-mounted shower mixer 150 mm
Настенный смеситель для душа 150 мм

PROVEDENÍ	FINISH	CODE	BEZ DPH (Kč)	S DPH (Kč)	WITHOUT VAT (€)	WITH VAT (€)
chrom	chrome	12060/1,0	3 305	3 999	132,20	158,64

Baterie bez příslušenství.

Without accessories.

Без аксессуаров.

12060

Sprchová nástěnná baterie 150 mm

Wall-mounted shower mixer 150 mm
Настенный смеситель для душа 150 мм

PROVEDENÍ	FINISH	CODE	BEZ DPH (Kč)	S DPH (Kč)	WITHOUT VAT (€)	WITH VAT (€)
chrom	chrome	12060,0	4 462	5 399	178,48	214,18

Baterie se samočistící sprchovou růžicí, dvojzámkovou kovovou hadicí a kloubovým držákem sprchy.

With a self-cleaning shower head, double-locked metal hose, and a variable position shower holder.

С самоочищающейся душевой сеткой, многозамковым металлическим шлангом и шарнирным держателем сетки.

12713

Stojánková dřezová baterie

Sink mixer
Смеситель для мойки

PROVEDENÍ	FINISH	CODE	BEZ DPH (Kč)	S DPH (Kč)	WITHOUT VAT (€)	WITH VAT (€)
chrom	chrome	12713,0	3 718	4 499	148,72	178,46

Délka výtokového ramínka 200 mm.

The length of the spout is 200 mm.

Длина поворотного излива 200 мм.

12081

Stojánková teleskopická dřezová baterie

Telescopic sink mixer
Смеситель для мойки

PROVEDENÍ	FINISH	CODE	BEZ DPH (Kč)	S DPH (Kč)	WITHOUT VAT (€)	WITH VAT (€)
chrom	chrome	12081,0	5 288	6 398	211,52	253,82

S hadicí 1,5 m.

One hole telescopic sink mixer with extractable spout and 1.5 m long hose.

С выдвижным душем 1,5 м.

12181

Stojánková teleskopická dřezová baterie

Telescopic sink mixer
Смеситель для мойки

PROVEDENÍ	FINISH	CODE	BEZ DPH (Kč)	S DPH (Kč)	WITHOUT VAT (€)	WITH VAT (€)
chrom	chrome	12181,0	4 958	5 999	198,32	237,98

S vytahovací koncovkou.

With popup ending.

С выдвижным наконечником.

12781

Stojánková teleskopická dřezová baterie

Telescopic sink mixer
Смеситель для мойки

PROVEDENÍ	FINISH	CODE	BEZ DPH (Kč)	S DPH (Kč)	WITHOUT VAT (€)	WITH VAT (€)
chrom	chrome	12781,0	4 627	5 599	185,08	222,10

S vytahovací koncovkou.

With popup ending.

С выдвижным наконечником.

12501CS

Stojánková umyvadlová a dřezová baterie

Wash basin and sink mixer
Смеситель для раковины или мойки

PROVEDENÍ	FINISH	CODE	BEZ DPH (Kč)	S DPH (Kč)	WITHOUT VAT (€)	WITH VAT (€)
chrom	chrome	12501CS,0	4 792	5 798	191,68	230,02

S uzávěrem výpusti 5/4", délka výtokového ramínka 150 mm.

With 5/4" pop-up waste , the spout length is 150 mm.

С донным клапаном 5/4", длина поворотного излива 150 мм.

TTVIN02

Výpusť

Waste
Донный клапан

PROVEDENÍ	FINISH	CODE	BEZ DPH (Kč)	S DPH (Kč)	WITHOUT VAT (€)	WITH VAT (€)
chrom	chrome	TTVIN02,0	4 545	5 499	181,80	218,16

S 5/4" sifonem ovládaná tlakem na uzávěr.

With a 5/4" trap operated by pressure on the plug.

С 5/4" сифоном, управляемый давлением.

12050

Sprchová podomítková baterie.

Built-in shower mixer
Смеситель для душа со скрытой арматурой

PROVEDENÍ	FINISH	CODE	BEZ DPH (Kč)	S DPH (Kč)	WITHOUT VAT (€)	WITH VAT (€)
chrom	chrome	12050,0	1 983	2 399	79,32	95,18

12050R

Vanová a sprchová podomítková baterie s přepínačem

Built-in bath and shower mixer with diverter
Смеситель для душа со скрытой арматурой и переключателем

PROVEDENÍ	FINISH	CODE	BEZ DPH (Kč)	S DPH (Kč)	WITHOUT VAT (€)	WITH VAT (€)
chrom	chrome	12050R,0	2 478	2 998	99,96	119,95

12200

Nástěnná umyvadlová baterie

Wall-mounted wash-basin mixer
Смеситель для раковины или мойки

PROVEDENÍ	FINISH	CODE	BEZ DPH (Kč)	S DPH (Kč)	WITHOUT VAT (€)	WITH VAT (€)
chrom	chrome	12200,0	3 057	3 699	122,28	146,74

Délka výtokového ramínka 210 mm.

The length of the spout is 210 mm.

Длина поворотного излива 210 мм.

12141

Podomítkový přepínací ventil

Built-in valve
Под штукатурку вентиль

PROVEDENÍ	FINISH	CODE	BEZ DPH (Kč)	S DPH (Kč)	WITHOUT VAT (€)	WITH VAT (€)
chrom	chrome	12141,0	2 230	2 698	89,20	107,04

Vhodný jako přepínač k podomítkové termostatické baterii. Přepínač má 2 propojené vstupy a 2 výstupy.

Suitable as a diverter for built in thermostatic mixers. Diverter has 2 connected inlets and 2 outlets.

Пригодный как переключатель подштукатурного терморегулирующего смесителя. Переключатель имеет 2 соединенных входа и 2 выхода.

12151

Podomítkový přepínací ventil

Built-in valve
Под штукатурку вентиль

PROVEDENÍ	FINISH	CODE	BEZ DPH (Kč)	S DPH (Kč)	WITHOUT VAT (€)	WITH VAT (€)
chrom	chrome	12151,0	2 396	2 899	95,84	115,00

Vhodný jako přepínač k podomítkové termostatické baterii. Přepínač má 1 vstup a 3 výstupy.

Suitable as a diverter for built in thermostatic mixers. Diverter has 1 inlet and 3 outlets.

Пригодный как переключатель подштукатурного терморегулирующего смесителя. Переключатель имеет 1 входа и 3 выхода.

12144/10

Ramínko

Spout
Излив

PROVEDENÍ	FINISH	CODE	BEZ DPH (Kč)	S DPH (Kč)	WITHOUT VAT (€)	WITH VAT (€)
chrom	chrome	12144/10,0	826	999	33,04	39,65

Délka ramínka je 100 mm.

Length 100 mm.

Длина поворотного излива 100 мм.

12144/20

Ramínko

Spout
Излив

PROVEDENÍ	FINISH	CODE	BEZ DPH (Kč)	S DPH (Kč)	WITHOUT VAT (€)	WITH VAT (€)
chrom	chrome	12144/20,0	826	999	33,04	39,65

Délka ramínka je 200 mm.

Length 200 mm.

Длина поворотного излива 200 мм.

12001

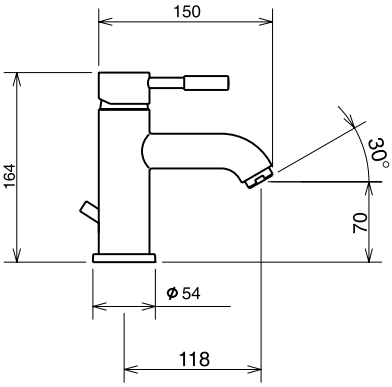

12017

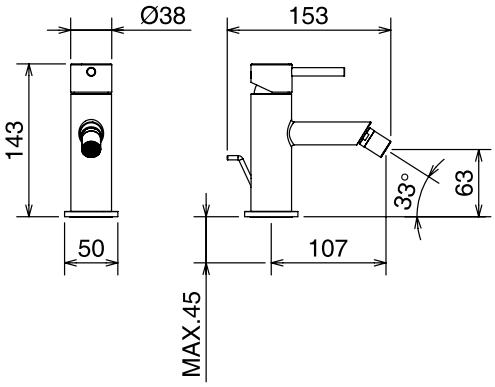

12611

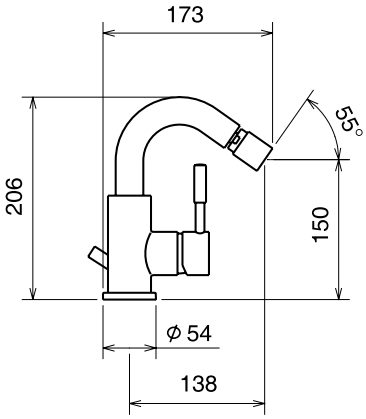

12601

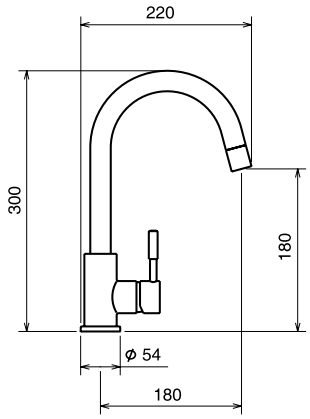

12631

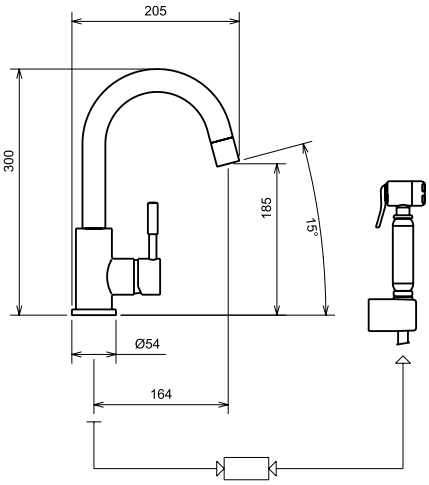

12713

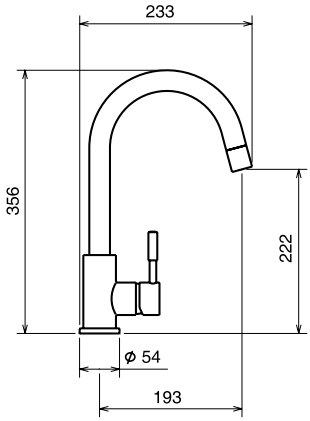

12181

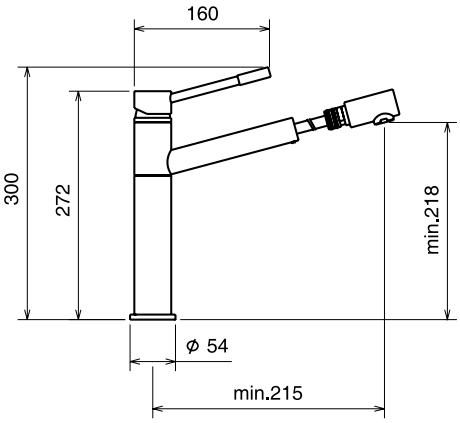

12081

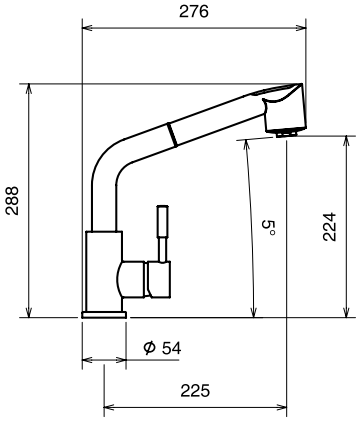

12781

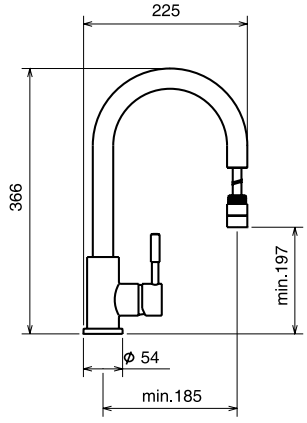

12501CS

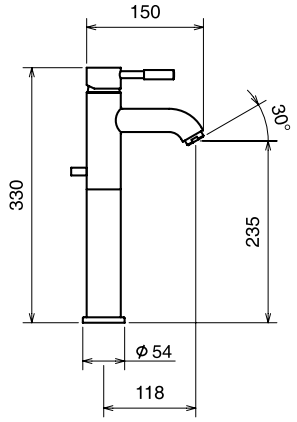

12144/10

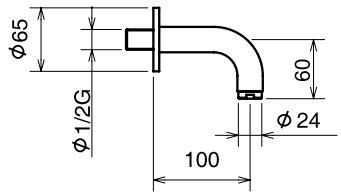

12144/20

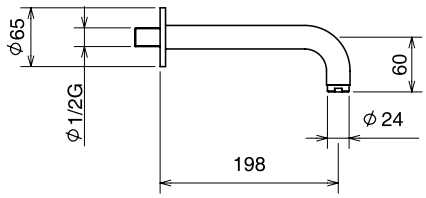

12050

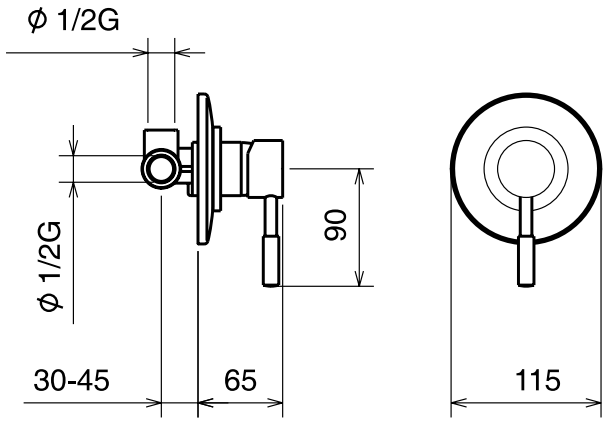

12050R

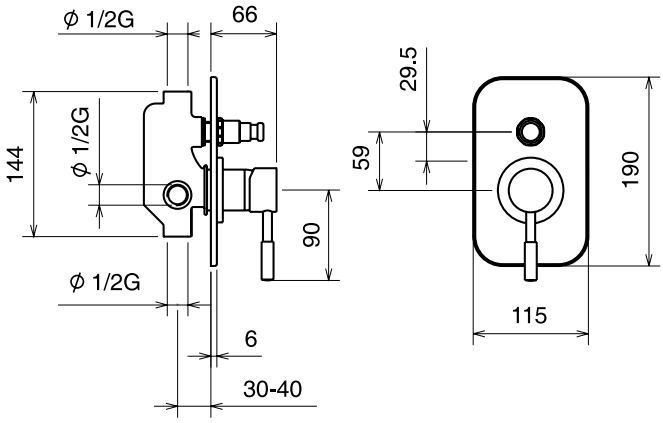

12045

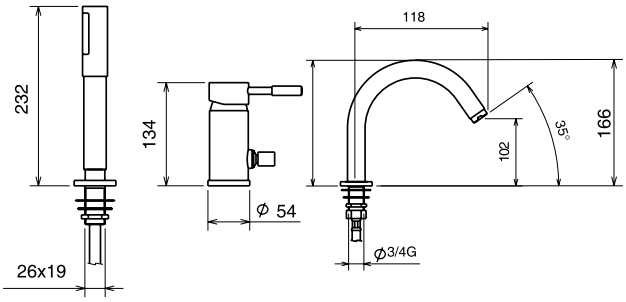

12045EX

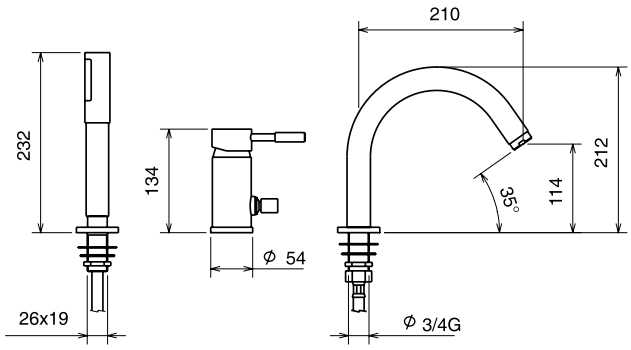

12020

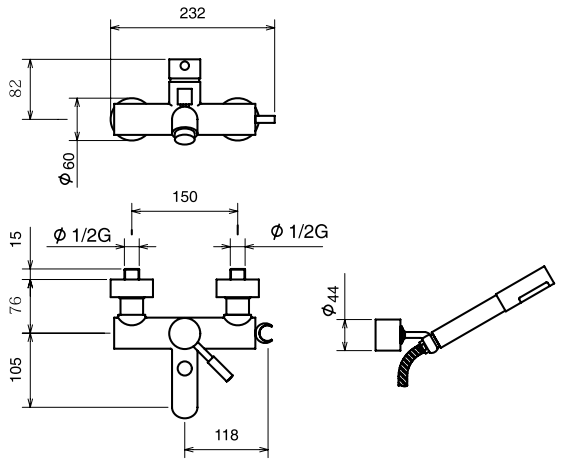

12060

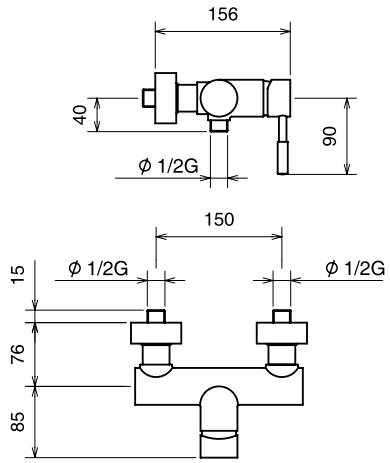

12200

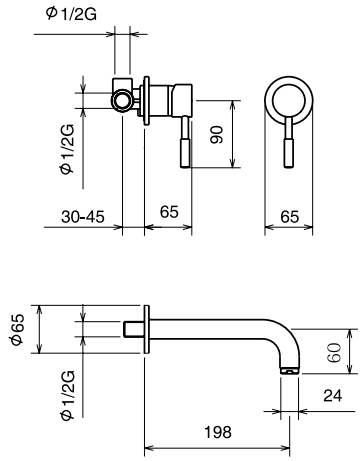

12141

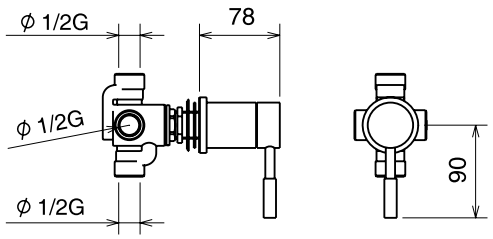

TT VIN 02

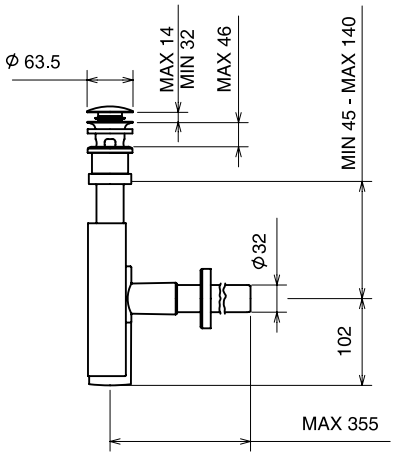

12151

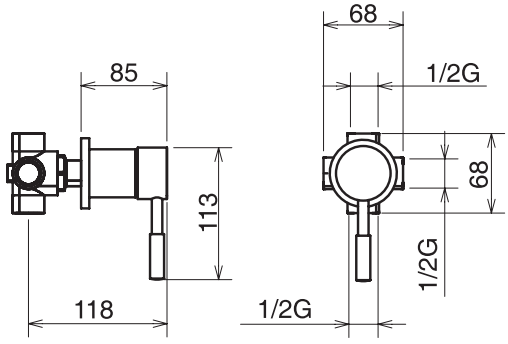

RAM0045

Výtokové ramínko 0045

Spout 0045
Излив 0045

PROVEDENÍ	FINISH	CODE	BEZ DPH (Kč)	S DPH (Kč)	WITHOUT VAT (€)	WITH VAT (€)
chrom	chrome	RAM0045,0	1 404	1 699	56,64	67,97

Výtokové ramínko stojánkové vanové baterie. Délka ramínka je 250 mm, výška výtoku 110 mm.

For deck mounted bath mixer, length 250 mm, flow height 110 mm.

Для мотнажа на ванну, длина 250 мм, высота 110 мм.

RAM0041

Výtokové ramínko 0041

Spout 0041
Излив 0041

PROVEDENÍ	FINISH	CODE	BEZ DPH (Kč)	S DPH (Kč)	WITHOUT VAT (€)	WITH VAT (€)
chrom	chrome	RAM0041,0	1 073	1 298	42,92	51,50

Ramínko k podomítkové vanové baterii. Délka ramínka je 165 mm.

Spout for built-in bath mixer, length 165 mm.

Длина излива 165 мм.

Pouze do vyprodání zásob.
Available only until we sell out.
Связи с прекращением производства.

RAM0040

Výtokové ramínko 0040

Spout 0040
Излив 0040

PROVEDENÍ	FINISH	CODE	BEZ DPH (Kč)	S DPH (Kč)	WITHOUT VAT (€)	WITH VAT (€)
chrom	chrome	RAM0040,0	1 404	1 699	56,16	67,39

Ramínko s přepínačem k podomítkové vanové baterii. Délka ramínka je 165 mm.

Spout with diverter for built-in bath mixer, length 165 mm.

Длина излива 165 мм. С переключателем.

Pouze do vyprodání zásob.
Available only until we sell out.
Связи с прекращением производства.

RAM146

Nástěnné výtokové ramínko k podomítkovým bateriím

Wall-mounted spout
for built-in mixers
Излив настенный для смесителя
со скрытой арматурой

PROVEDENÍ	FINISH	CODE	BEZ DPH (Kč)	S DPH (Kč)	WITHOUT VAT (€)	WITH VAT (€)
chrom	chrome	RAM146,0	578	699	23,12	27,74

Délka výtokového ramínka 146 mm.
Připojení 1/2" vnitřní závit.

The length of the spout is 146.

Длина поворотного излива 146 мм.

RAM173

Nástěnné výtokové ramínko k podomítkovým bateriím

Wall-mounted spout
for built-in mixers
Излив настенный для смесителя
со скрытой арматурой

PROVEDENÍ	FINISH	CODE	BEZ DPH (Kč)	S DPH (Kč)	WITHOUT VAT (€)	WITH VAT (€)
chrom	chrome	RAM173,0	743	899	29,72	35,66

Délka výtokového ramínka 173 mm.
Připojení 1/2" vnitřní závit.

The length of the spout is 173 mm.

Длина поворотного излива 173 мм.

SW

Podložka pod stojánkové vanové baterie

Stainless steel washer
Крышка под смеситель для ванны

PROVEDENÍ	FINISH	CODE	BEZ DPH (Kč)	S DPH (Kč)	WITHOUT VAT (€)	WITH VAT (€)
chrom	chrome	SW,0	867	1 049	34,68	41,62

Určeno pro montáž na obezdívku vany. Rozměr 340 x 130 mm.
Materiál nerez.

Mounting washer for deck mounted bath mixers. 340 x 130 mm.
Material stainless steel.

Размеры 340x130 мм. Материал нержавеющая сталь.

100

Redukce 100

Reduction 100
Редукция 100

PROVEDENÍ	FINISH	CODE	BEZ DPH (Kč)	S DPH (Kč)	WITHOUT VAT (€)	WITH VAT (€)
chrom	chrome	100,0	412	499	16,64	19,97

Souprava redukcí pro montáž nástěnné vodovodní baterie do rozvodu vody na rozteč 100 mm. Soupravou se rozumí dvě kolínka a oválná krytka.

Reduction set for mounting of wall-mounted mixers into water distribution - spacing 100 mm.
The set consists of 2 elbows and an oval cover.

Комплект редукции для монтажа настенного смесителя до водопроводней сети на шаг 100 мм. Комплект состоит из двух колен и овальной
крышки.

88

Stojánkové kolínko

Deck mounted elbow
Колено

PROVEDENÍ	FINISH	CODE	BEZ DPH (Kč)	S DPH (Kč)	WITHOUT VAT (€)	WITH VAT (€)
chrom	chrome	88,0	495	599	19,80	23,76

Připojovací stojánkové kolínko 1/2" x 3/4" výška 70 mm.
Cena za 1 kus.

1/2 x 3/4, height 70 mm. Price per piece.

Присоединительное колено ½" x ¾", высота 70 мм.
Цена за штуку

CISTIC

Čistič nečistot Dekalko

Spray cleaner Dekalko
Очиститель Dekalko

0,1 l 0,28 l

Objem - volume	CODE	BEZ DPH (Kč)	S DPH (Kč)	WITHOUT VAT (€)	WITH VAT (€)
0,1 l	CISTICMALY	57	69	2,28	2,74
0,28 l	CISTICVELKY	115	139	4,60	5,52

Na vodní kámen, rez i nečistoty.

Spray cleaner for scale, rust and impurity.

Для накипи, ржавчины и нечистот.

AQUAMAT • AQUALIGHT AQUASAVE • AQUALUX

TERMOSTATICKÉ VODOVODNÍ BATERIE

Technicky dokonalé série termostatických vodovodních baterií AQUALIGHT, AQUAMAT, AQUASAVE a AQUALUX jsou určené především pro zákazníky, kteří hledají bezpečnou vodovodní baterii spojenou s mimořádným komfortem ovládání. Termostatické baterie automaticky regulují teplotní výkyvy vody a současně udrží stálou teplotu vody. Vyznačují se pohodlností obsluhy a líbivým designem, který zaujme svou čistou linií. Nabízeny jsou v provedení chrom s roztečí 120 a 150 mm. Pro delší životnost baterie a komfort užívání doporučujeme montáž vodovodního filtru.
Prodloužená záruka - až 7 let na kartuši.

THERMOSTATIC MIXERS

Technically faultless series of thermostatic mixers AQUALIGHT, AQUAMAT, AQUASAVE and AQUALUX are determinate especially to customers that are looking for the safety mixers with extraordinary operating comfort. Thermostatic mixers automatically regulate temperature swing of water and in the same time keep the water temperature stable. They are characterized by easy usage and eye-taking design which holds the interest by its clean line. They are offered in colour finish chrome with spacing 120 and 150 mm. We recommend mounting of plumbing filter for longer working life and more comfortable usage. The guarantee period takes 7 years to cartridge.

ТЕРМОСТАТИЧЕСКИЕ СМЕСИТЕЛИ

Технически совершенные термостатические смесители AQUALIGHT, AQUAMAT, AQUASAVE и AQUALUX предназначены прежде всего для заказчиков, ищущих надежный смеситель, связанный с чрезвычайным комфортом управления. Термостатические смесители автоматически регулируют температурное колебание воды и одновременно обеспечивают стабильную температуру воды. Они отличаются комфортом управленя и простым, привлекательным дизайном. Для долгово скора эксплуатации смесителей рекомендуется перед ними ставить фильтр.
Срок гарантии - 7 лет

2520/1

Vanová nástěnná baterie 150 mm

Wall-mounted bath mixer 150 mm
Настенный смеситель
для ванны с душем 150 мм

PROVEDENÍ	FINISH	CODE	BEZ DPH (Kč)	S DPH (Kč)	WITHOUT VAT (€)	WITH VAT (€)
chrom	chrome	2520/1,0	2 478	2 998	99,12	118,94

Baterie bez příslušenství.

Without accessories.

Без аксессуаров.

2560/1

Sprchová nástěnná baterie 150 mm

Wall-mounted shower mixer 150 mm
Настенный смеситель
для душа 150 мм

PROVEDENÍ	FINISH	CODE	BEZ DPH (Kč)	S DPH (Kč)	WITHOUT VAT (€)	WITH VAT (€)
chrom	chrome	2560/1,0	1 652	1 999	66,64	79,97

Baterie bez příslušenství.

Without accessories.

Без аксессуаров.

2564/1

Sprchová nástěnná baterie 120 mm

Wall-mounted shower mixer 120 mm
Настенный смеситель
для душа 120 мм

PROVEDENÍ	FINISH	CODE	BEZ DPH (Kč)	S DPH (Kč)	WITHOUT VAT (€)	WITH VAT (€)
chrom	chrome	2564/1,0	1 652	1 999	66,64	79,97

Baterie bez příslušenství.

Without accessories.

Без аксессуаров.

2520

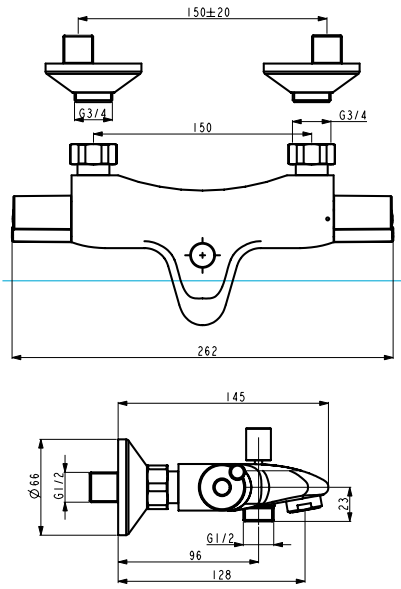

2560

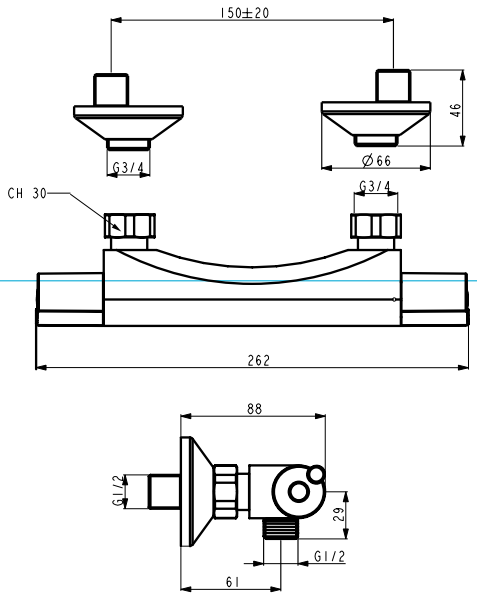

2564

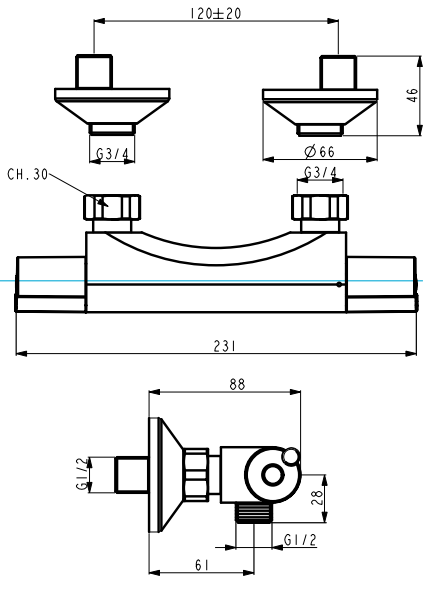

2601

Stojánková umyvadlová baterie

Basin mixer
Смеситель для раковины

PROVEDENÍ	FINISH	CODE	BEZ DPH (Kč)	S DPH (Kč)	WITHOUT VAT (€)	WITH VAT (€)
chrom	chrome	2601,0	3 718	4 499	148,72	178,46

Baterie s uzávěrem výpusti 5/4".

With 5/4" pop-up waste.

С донным клапаном 5/4".

2611

Stojánková bidetová baterie

Bidet mixer
Смеситель для биде

PROVEDENÍ	FINISH	CODE	BEZ DPH (Kč)	S DPH (Kč)	WITHOUT VAT (€)	WITH VAT (€)
chrom	chrome	2611,0	3 718	4 499	148,72	178,46

Baterie s uzávěrem výpusti 5/4".

With 5/4" pop-up waste, to be mounted on a bidet with a single assembly hole.

С донным клапаном 5/4".

2620/1

Vanová nástěnná baterie 150 mm

Wall-mounted bath mixer 150 mm
Настенный смеситель
для ванны с душем 150 мм

PROVEDENÍ	FINISH	CODE	BEZ DPH (Kč)	S DPH (Kč)	WITHOUT VAT (€)	WITH VAT (€)
chrom	chrome	2620/1,0	3 305	3 999	133,28	159,94

Baterie bez příslušenství.

Without accessories.

Без аксессуаров.

2613

Stojánková dřezová baterie

Sink mixer
Смеситель для мойки

PROVEDENÍ	FINISH	CODE	BEZ DPH (Kč)	S DPH (Kč)	WITHOUT VAT (€)	WITH VAT (€)
chrom	chrome	2613,0	3 718	4 499	148,72	178,46

2670

Dřezová nebo umyvadlová nástěnná baterie 150 mm

Wall-mounted basin or sink mixer 150 mm
Настенный смеситель
для раковины или мойки 150 мм

PROVEDENÍ	FINISH	CODE	BEZ DPH (Kč)	S DPH (Kč)	WITHOUT VAT (€)	WITH VAT (€)
chrom	chrome	2670,0	2 809	3 399	112,36	134,83

2650

Sprchová podomítková baterie.

Built-in shower mixer
Смеситель для душа со скрытой арматурой

PROVEDENÍ	FINISH	CODE	BEZ DPH (Kč)	S DPH (Kč)	WITHOUT VAT (€)	WITH VAT (€)
chrom	chrome	2650,0	5 784	6 999	233,28	279,94

2651

Podomítkový termostat

Built-in thermoregulator
Термостат со скрытой арматурой

PROVEDENÍ	FINISH	CODE	BEZ DPH (Kč)	S DPH (Kč)	WITHOUT VAT (€)	WITH VAT (€)
chrom	chrome	2651,0	4 379	5 299	175,16	210,19

2650R

Sprchová podomítková baterie

Built-in shower mixer
Смеситель для душа со скрытой арматурой с двухходовым вентилем

PROVEDENÍ	FINISH	CODE	BEZ DPH (Kč)	S DPH (Kč)	WITHOUT VAT (€)	WITH VAT (€)
chrom	chrome	2650R,0	6 611	7 999	266,64	319,97

S 2 - cestným ventilem.

With a two-way valve.

С двухходовым вентилем.

2650RX

Sprchová podomítková baterie

Built-in shower mixer
Смеситель для душа подщтукатурный

PROVEDENÍ	FINISH	CODE	BEZ DPH (Kč)	S DPH (Kč)	WITHOUT VAT (€)	WITH VAT (€)
chrom	chrome	2650RX,0	6 611	7 999	266,64	319,97

S 3 - cestným ventilem.

With a three-way valve.

С трехходовым вентилем.

2661/1

Sprchová nástěnná baterie 150 mm s horním vývodem

Wall-mounted shower mixer 150 mm
Настенный смеситель для душа 150 мм

PROVEDENÍ	FINISH	CODE	BEZ DPH (Kč)	S DPH (Kč)	WITHOUT VAT (€)	WITH VAT (€)
chrom	chrome	2661/1,0	2 478	2 998	99,96	119,95

Baterie s horním vývodem bez příslušenství. Součástí je přechodka 1/2" x 3/4".

With upper outlet, without accessories. Reducer 1/2"x3/4" is included.

Без аксессуаров. Включает футорку ½" x ¾".

Vhodné pro sety - viz. tabulka na straně 199.
Suitable - see page 199.
Удобный - см. сторону 199.

2660/1

Sprchová nástěnná baterie 150 mm

Wall-mounted shower mixer 150 mm
Настенный смеситель для душа 150 мм

PROVEDENÍ	FINISH	CODE	BEZ DPH (Kč)	S DPH (Kč)	WITHOUT VAT (€)	WITH VAT (€)
chrom	chrome	2660/1,0	2 478	2 998	99,12	118,94

Baterie bez příslušenství.

Without accessories.

Без аксессуаров.

2664/1

Sprchová nástěnná baterie 120 mm

Wall-mounted shower mixer 120 mm
Настенный смеситель для душа 120 мм

PROVEDENÍ	FINISH	CODE	BEZ DPH (Kč)	S DPH (Kč)	WITHOUT VAT (€)	WITH VAT (€)
chrom	chrome	2664/1,0	2 478	2 998	99,12	118,94

Baterie bez příslušenství.

Without accessories.

Без аксессуаров.

SADA2661

Sprchová souprava včetně termostatické baterie

Shower set including thermostatic mixer
Душевый комплект включительно термостатический смесителя

PROVEDENÍ	FINISH	CODE	BEZ DPH (Kč)	S DPH (Kč)	WITHOUT VAT (€)	WITH VAT (€)
chrom	chrome	SADA2661	5 783	6 997	232,16	278,59

Výška sady včetně baterie 1070-1260 mm.

The height of the set including the mixer is 1070-1260 mm.

Высота комплекта включае сместиеля 1070-1260 мм.

A: 1070 - 1260 mm
B: 50 - 80 mm

Rozměr hlavové sprchy Ø 230 mm. Délka sprchové hadice 150 cm.

Dimension of fixed shower head Ø 230 mm. Length of shower hose 150 cm.

Размер верхного душа Ø 230 мм. Длина душевого шланга 150 см.

Sada obsahuje:
Set consists of:
Комплект заключает в себе:

SET068,0
2661/1,0

2601

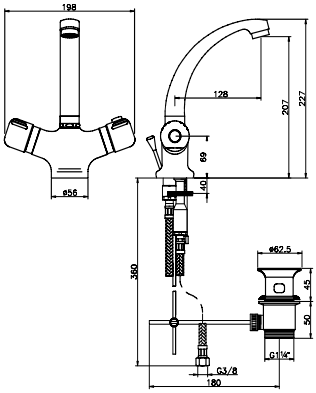

2611

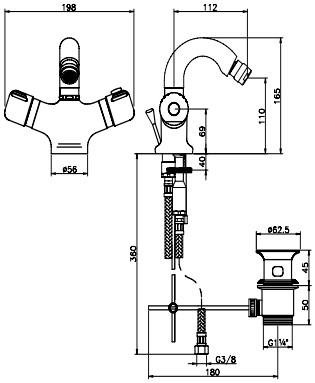

2613

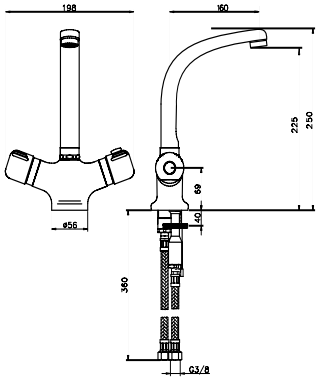

2620

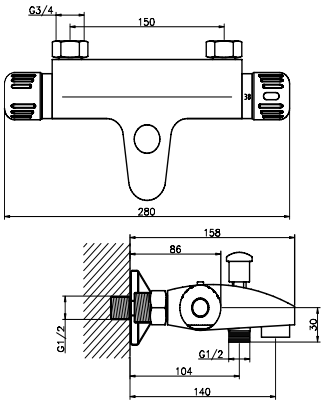

2661

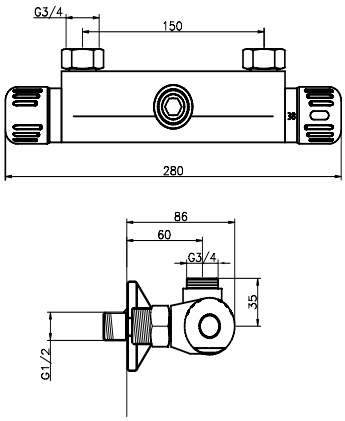

2664

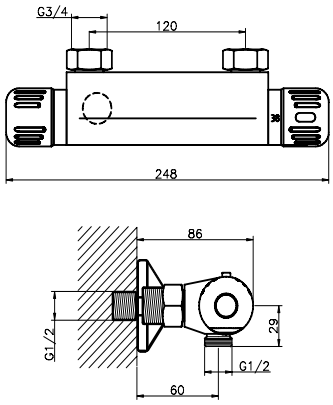

2660

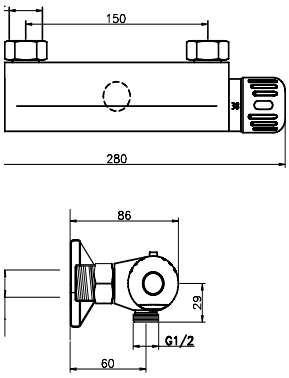

2650

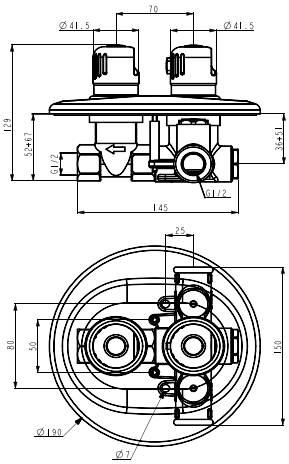

2670

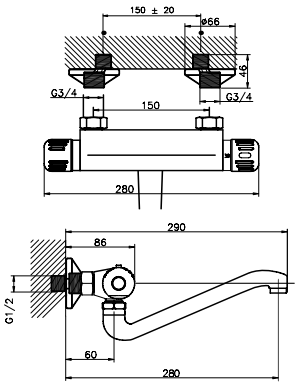

2651

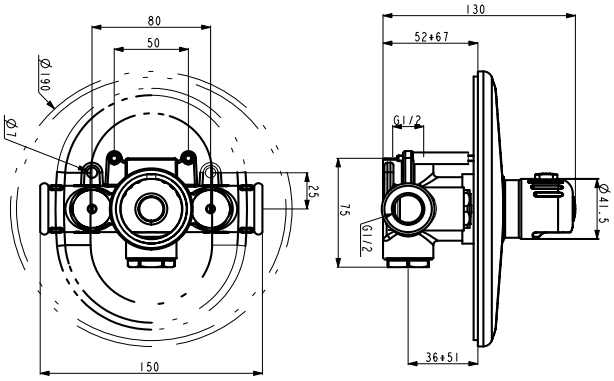

2650RX

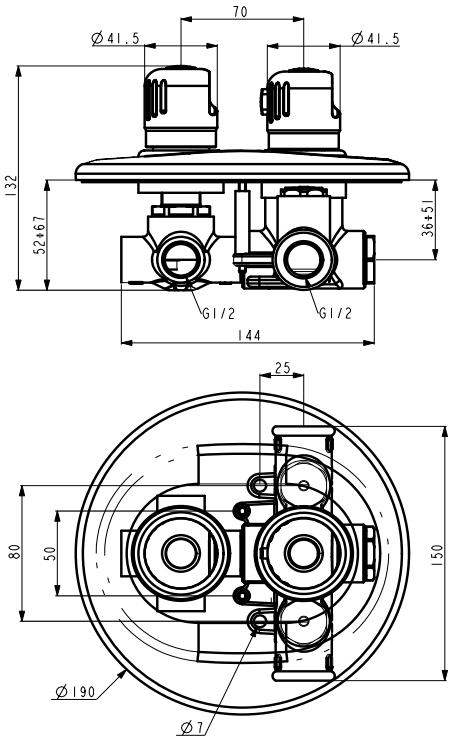

2650R

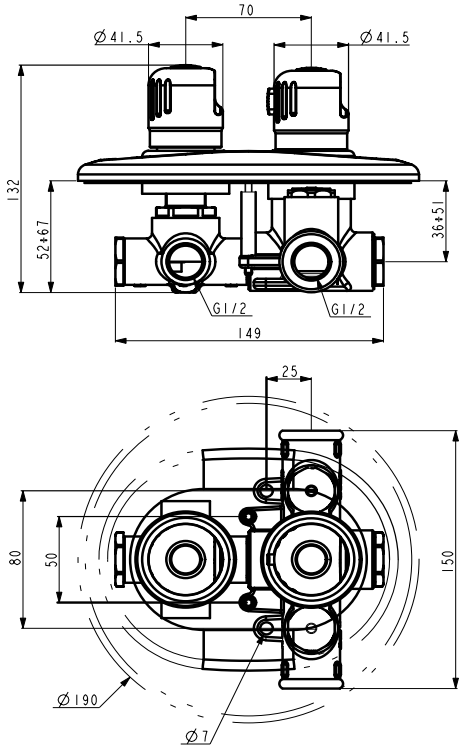

Termostatické baterie série Metalia 57 najdete na straně 41 - 42.
Please turn to page 41 - 42 for thermostatic mixers Metalia 57.
Термостатические смесители Металия 57 можно найти на странице 41 - 42.

Řez termostatickou baterií:

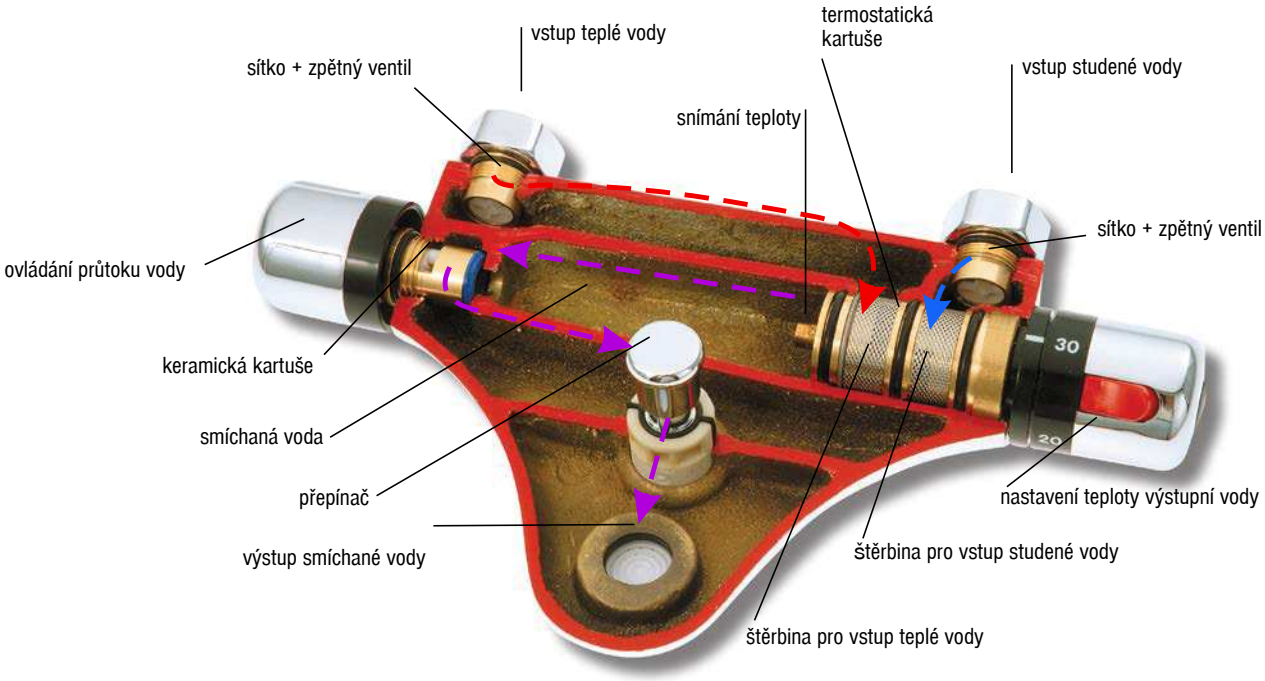

2820/1

Vanová nástěnná baterie 150 mm

Wall-mounted bath mixer 150 mm
Настенный смеситель
для ванны с душем 150 мм

PROVEDENÍ	FINISH	CODE	BEZ DPH (Kč)	S DPH (Kč)	WITHOUT VAT (€)	WITH VAT (€)
chrom	chrome	2820/1,0	5 784	6 999	231,36	277,63

Baterie bez příslušenství.

Without accessories.

Без аксессуаров.

2850R

Sprchová podomítková baterie

Built-in shower mixer
Смеситель для душа
со скрытой арматурой
с двухходовым вентилем

PROVEDENÍ	FINISH	CODE	BEZ DPH (Kč)	S DPH (Kč)	WITHOUT VAT (€)	WITH VAT (€)
chrom	chrome	2850R,0	7 437	8 999	297,48	356,98

S 2 - cestným ventilem.

With a two-way valve.

С двухходовым вентилем.

2860/1

Sprchová nástěnná baterie 150 mm

Wall-mounted shower mixer 150 mm
Настенный смеситель для душа 150 мм

PROVEDENÍ	FINISH	CODE	BEZ DPH (Kč)	S DPH (Kč)	WITHOUT VAT (€)	WITH VAT (€)
chrom	chrome	2860/1,0	4 131	4 999	165,24	198,29

Baterie bez příslušenství.

Without accessories.

Без аксессуаров.

2862/1

Sprchová nástěnná baterie 150 mm

Wall-mounted shower mixer 150 mm
Настенный смеситель для душа 150 мм

PROVEDENÍ	FINISH	CODE	BEZ DPH (Kč)	S DPH (Kč)	WITHOUT VAT (€)	WITH VAT (€)
chrom	chrome	2862/1,0	4 958	5 999	198,32	237,98

Baterie s horním a dolním samostatně uzavíratelným vývodem bez příslušenství. Součástí je přechodka 1/2" x 3/4".

With upper and lower outlet, without accessories. Reducer 1/2"x3/4" is included.

Без аксессуаров. Включает футорку ½" x ¾".

Vhodné pro sety - viz. tabulka na straně 199.
Suitable - see page 199.
Удобный - см. сторону 199.

U nástěnných baterií Aquasave se ovládání teploty provádí levou rukojetí, ovládání průtoku rukojetí pravou. Výhodou tohoto uspořádání je kratší vzdálenost přívodu teplé vody k termostatu a tedy menší ohřev povrchu baterie.

At the wall-mounted mixers Aquasave the temperature control is done by the left handle, the flow control by the right handle. The advantage of this layout is the shorter distance from the income of the warm water to the thermostat and thus smaller warming of the mixer surface.

Управление температуры у настенных смесителеи Аквасейв (Aquasave) осуществлятся левой рукояткой, управление течения правой рукояткой. Выгода этого размещения - корочая дистанция от подвода теплей воды к термостату, значит менший нагрев поверхности смесителя.

SADA2862

Sprchová souprava včetně termostatické baterie

Shower set including thermostatic mixer
Душевый комплект включительно термостатический смесителя

PROVEDENÍ	FINISH	CODE	BEZ DPH (Kč)	S DPH (Kč)	WITHOUT VAT (€)	WITH VAT (€)
chrom	chrome	SADA2862	7 682	9 295	307,68	369,23

Výška sady včetně baterie 1090 mm.

The height of the set including the mixer is 1090 mm.

Высота комплекта включае сместиеля 1090 мм.

Rozměr hlavové sprchy 200x200 mm. Délka sprchové hadice 150 cm.

Dimension of fixed shower head 200x200 mm. Length of shower hose 150 cm.

Размер верхного душа 200x200 мм. Длина душевого шланга 150 см.

Sada obsahuje:
Set consists of:
Комплект заключает в себе:

2862/1,0
SET067,0
RUP/220,0
RU/517,0
H/7000,0

2820

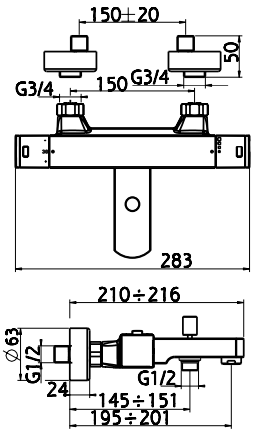

2850R

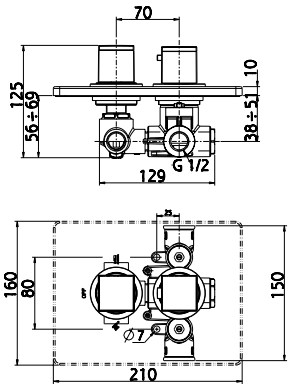

2860

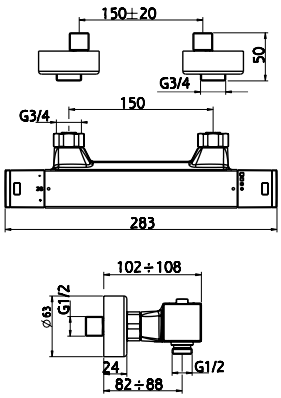

2862

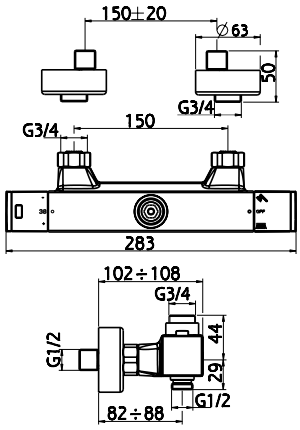

2750R

Sprchová podomítková baterie

Built-in shower mixer
Смеситель для душа со скрытой арматурой
с двухходовым вентилем

PROVEDENÍ	FINISH	CODE	BEZ DPH (Kč)	S DPH (Kč)	WITHOUT VAT (€)	WITH VAT (€)
chrom	chrome	2750R,0	5 784	6 999	231,36	277,63

S 2 - cestným ventilem.

With a two-way valve.

С двухходовым вентилем.

2760/1

Sprchová nástěnná baterie 150 mm

Wall-mounted shower mixer 150 mm
Настенный смеситель
для душа 150 мм

PROVEDENÍ	FINISH	CODE	BEZ DPH (Kč)	S DPH (Kč)	WITHOUT VAT (€)	WITH VAT (€)
chrom	chrome	2760/1,0	2 478	2 998	99,12	118,94

Baterie bez příslušenství.

Without accessories.

Без аксессуаров.

2762/1

Sprchová nástěnná baterie 150 mm

Wall-mounted shower mixer 150 mm
Настенный смеситель
для душа 150 мм

PROVEDENÍ	FINISH	CODE	BEZ DPH (Kč)	S DPH (Kč)	WITHOUT VAT (€)	WITH VAT (€)
chrom	chrome	2762/1,0	3 305	3 999	132,20	158,64

Baterie s horním a dolním samostatně uzavíratelným vývodem bez příslušenství. Součástí je přechodka 1/2" x 3/4".

With upper and lower outlet, without accessories. Reducer 1/2"x3/4" is included.

Без аксессуаров. Включает футорку ½" x ¾".

Vhodné pro sety - viz. tabulka na straně 199.
Suitable - see page 199.
Удобный - см. сторону 199.

2750R

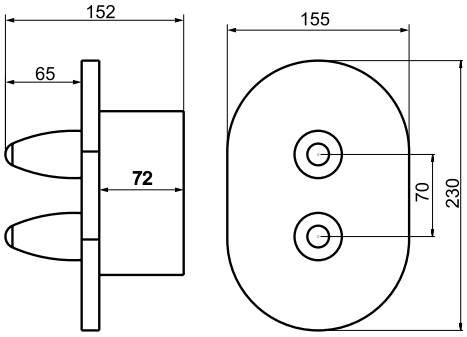

2760

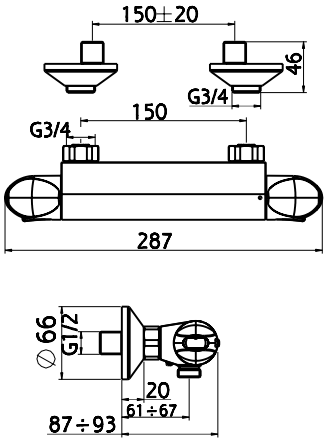

2762

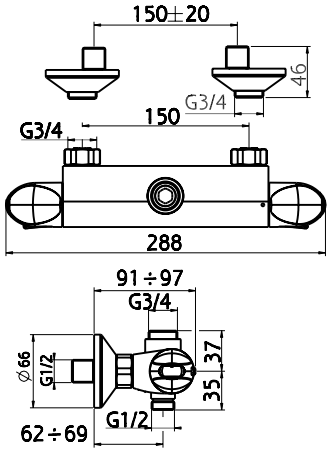

SADA2762

Sprchová souprava včetně termostatické baterie

Shower set including thermostatic mixer
Душевый комплект включительно термостатический смесителя

PROVEDENÍ	FINISH	CODE	BEZ DPH (Kč)	S DPH (Kč)	WITHOUT VAT (€)	WITH VAT (€)
chrom	chrome	**SADA2762**	**6 236**	**7 545**	**249,82**	**299,79**

Výška sady včetně baterie 1080 mm.

The height of the set including the mixer is 1080 mm.

Высота комплекта включае сместиеля 1080 мм.

Rozměr hlavové sprchy Ø 200 mm. Délka sprchové hadice 150 cm.

Dimension of fixed shower head Ø 200 mm. Length of shower hose 150 cm.

Размер верхного душа Ø 200 мм. Длина душевого шланга 150 см.

Sada obsahuje:
Set consists of:
Комплект заключает в себе:

2762/1,0
SET067,0
RUP/179,0
RU/857,0
H/7000,0

novaservis®
QUALITY & DESIGN

SPRCHOVÝ PROGRAM NOVASERVIS

Sprchový program společnosti Novaservis se vyznačuje moderním designem, vysokou kvalitou a především variabilitou, která umožňuje téměř libovolnou kombinaci se standardním příslušenstvím vodovodních baterií. Můžete si vybrat ze široké nabídky různých typů sprch a zpříjemnit si koupel, která tak bude nejlépe vyhovovat Vašim potřebám. Náš sortiment obsahuje ruční sprchy, pevné sprchy, držáky, sprchové tyče, sprchové soupravy, sprchové hadice a další příslušenství.

SHOWER PROGRAMME NOVASERVIS

Shower programme of company Novaservis is characterized by modern design, high quality and first of all by variability of almost any combination with standard single-lever mixer accessories. You can choose from various types of shower heads, rails, holders, sets, hoses, etc. and equipped your bath-room according to your requirements.

ДУШЕВАЯ ПРОГРАММА NOVASERVIS

Душевая программа компании Novaservis выделяется современным дизайном, высоким качеством и прежде всего безграничной вариабельностью. Ассортимент широк, мы предлагаем ручные души - лейки, верхние души, держатели для душа, душевые комплекты, душевые шланги и дальнейшие аксессуары. С помощью нашей душевой программы можете сделать вашу ванную более приятной, подходящей Вашим потребностям.

SET040/TER

Sprchová souprava + sprchová termostatická baterie s horním vývodem 2962

Shower set + thermostatic shower mixer with upper outlet 2962

Душевый комплект + терморегулирующий смеситель для дыша с верхным выводом 2962

PROVEDENÍ	FINISH	CODE	BEZ DPH (Kč)	S DPH (Kč)	WITHOUT VAT (€)	WITH VAT (€)
chrom	chrome	SET040/TER,0	3 553	4 299	142,12	170,54

Výška setu - height - высота
1150 mm.

B: 60 - 80 mm

Rozměr hlavové sprchy Ø 200 mm. Délka sprchové hadice 150 cm.

Dimension of fixed shower head Ø 200 mm. Length of shower hose 150 cm.

Размер верхного душа Ø 200 мм. Длина душевого шланга 150 см.

SET040/96

Sprchová souprava + sprchová baterie s horním vývodem 96062

Shower set + shower mixer with upper outlet 96062

Душевый комплект + настенный смеситель для дыша с верхным выводом 96062

PROVEDENÍ	FINISH	CODE	BEZ DPH (Kč)	S DPH (Kč)	WITHOUT VAT (€)	WITH VAT (€)
chrom	chrome	SET040/96,0	2 892	3 499	115,68	138,82

Výška setu s baterii - height with mixer - высота
1100 mm.

B: 60 - 80 mm

Rozměr hlavové sprchy Ø 200 mm. Délka sprchové hadice 150 cm.

Dimension of fixed shower head Ø 200 mm. Length of shower hose 150 cm.

Размер верхного душа Ø 200 мм. Длина душевого шланга 150 см.

Viz. série Titania Fresh - strana 91
See page 91
Смотри страницу 91

SET041/38

Sprchová souprava + sprchová baterie s horním vývodem 38062/1,0

Shower set + shower mixer with upper outlet 38062/1,0

Душевый комплект + настенный смеситель для дыша с верхным выводом 38062/1,0

NEW

PROVEDENÍ	FINISH	CODE	BEZ DPH (Kč)	S DPH (Kč)	WITHOUT VAT (€)	WITH VAT (€)
chrom	chrome	SET041/38,0	3 718	4 499	148,72	178,46

Výška setu - height - высота
1185 mm.

B: 60 - 80 mm

Rozměr hlavové sprchy Ø 250 mm. Délka sprchové hadice 150 cm.

Dimension of fixed shower head Ø 250 mm. Length of shower hose 150 cm.

Размер верхного душа Ø 250 мм. Длина душевого шланга 150 см.

Viz. série Nobless Tina - strana 121
See page 121
Смотри страницу 121

K DISPOZICI OD 03/2019

SET068/40

Sprchová souprava + sprchová baterie s horním vývodem 40062

Shower set + shower mixer with upper outlet 40062

Душевый комплект + настенный смеситель для дыша с верхным выводом 40062

PROVEDENÍ	FINISH	CODE	BEZ DPH (Kč)	S DPH (Kč)	WITHOUT VAT (€)	WITH VAT (€)
chrom	chrome	SET068/40,0	4 958	5 999	198,32	237,98

A: 1040 - 1230 mm
B: 50 - 80 mm

Rozměr hlavové sprchy Ø 230 mm. Délka sprchové hadice 150 cm.

Dimension of fixed shower head Ø 230 mm. Length of shower hose 150 cm.

Размер верхного душа Ø 230 мм. Длина душевого шланга 150 см.

Viz. série Nobless Heda - strana 132
See page 132
Смотри страницу 132

SET068/57

Sprchová souprava + sprchová baterie s horním vývodem 57062

Shower set + shower mixer with upper outlet 57062

Душевый комплект + настенный смеситель для дыша с верхным выводом 57062

PROVEDENÍ	FINISH	CODE	BEZ DPH (Kč)	S DPH (Kč)	WITHOUT VAT (€)	WITH VAT (€)
chrom	chrome	SET068/57,0	4 792	5 798	191,68	230,02

A: 1035 - 1225 mm
B: 50 - 80 mm

Rozměr hlavové sprchy Ø 230 mm. Délka sprchové hadice 150 cm.

Dimension of fixed shower head Ø 230 mm. Length of shower hose 150 cm.

Размер верхного душа Ø 230 мм. Длина душевого шланга 150 см.

Viz. série Metalia 57 - strana 33
See page 33
Смотри страницу 33

SET068/TER

Sprchová souprava + termostatická sprchová baterie s horním vývodem 57963

Shower set + thermostatic shower mixer with upper outlet 57963

Душевый комплект + терморегулирующий настенный смеситель для дыша с верхным выводом 57963

PROVEDENÍ	FINISH	CODE	BEZ DPH (Kč)	S DPH (Kč)	WITHOUT VAT (€)	WITH VAT (€)
chrom	chrome	SET068/TER,0	5 784	6 999	231,36	277,63

A: 1035 - 1235 mm
B: 50 - 80 mm

Rozměr hlavové sprchy Ø 230 mm. Délka sprchové hadice 150 cm.

Dimension of fixed shower head Ø 230 mm. Length of shower hose 150 cm.

Размер верхного душа Ø 230 мм. Длина душевого шланга 150 см.

Viz. série Metalia 57 - strana 42
See page 42
Смотри страницу 42

SET069/36

Sprchová souprava + sprchová baterie s horním vývodem 36062

Shower set + shower mixer with upper outlet 36062

Душевый комплект + настенный смеситель для дыша с верхным выводом 36062

3

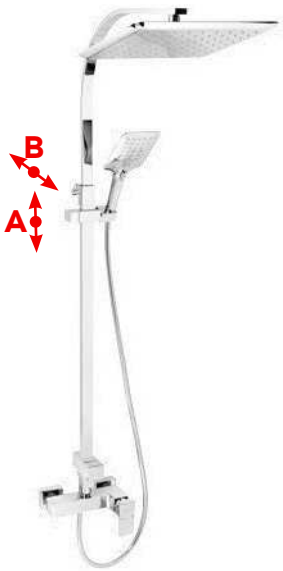

PROVEDENÍ	FINISH	CODE	BEZ DPH (Kč)	S DPH (Kč)	WITHOUT VAT (€)	WITH VAT (€)
chrom	chrome	SET069/36,0	5 784	6 999	231,36	277,63

A: 1050 - 1250 mm
B: 50 - 80 mm

Rozměr hlavové sprchy 280x280 mm. Délka sprchové hadice 150 cm.

Dimension of fixed shower head 280x280 mm. Length of shower hose 150 cm.

Размер верхного душа 280x280 мм. Длина душевого шланга 150 см.

Viz. série Nobless Edge - strana 112
See page 112
Смотри страницу 112

SET070/38

Sprchová souprava + sprchová baterie s horním vývodem 38062/1,1

Shower set + shower mixer with upper outlet 38062/1,1

Душевый комплект + настенный смеситель для дыша с верхным выводом 38062/1,1

1 NEW

PROVEDENÍ	FINISH	CODE	BEZ DPH (Kč)	S DPH (Kč)	WITHOUT VAT (€)	WITH VAT (€)
bílá-chrom	white-chrome	SET070/38,1	5 536	6 699	221,44	265,73

A: 1020 - 1220 mm
B: 50 - 80 mm

Rozměr hlavové sprchy 250x250 mm. Délka sprchové hadice 150 cm.

Dimension of fixed shower head 250x250 mm. Length of shower hose 150 cm.

Размер верхного душа 250x250 мм. Длина душевого шланга 150 см.

Viz. série Nobless Tina - strana 124
See page 124
Смотри страницу 124

BÍLÁ/CHROM
KONCEPT

K DISPOZICI OD 03/2019

SADA2661

Sprchová souprava včetně termostatické baterie

Shower set including thermostatic mixer
Душевый комплект включительно термостатический смесителя

3

PROVEDENÍ	FINISH	CODE	BEZ DPH (Kč)	S DPH (Kč)	WITHOUT VAT (€)	WITH VAT (€)
chrom	chrome	SADA2661	5 783	6 997	232,16	278,59

Výška sady včetně baterie 1070-1260 mm.
The height of the set including the mixer is 1070-1260 mm.
Высота комплекта включае сместиеля 1070-1260 мм.

A: 1070 - 1260 mm
B: 50 - 80 mm

Rozměr hlavové sprchy Ø 230 mm. Délka sprchové hadice 150 cm.
Dimension of fixed shower head Ø 230 mm. Length of shower hose 150 cm.
Размер верхного душа Ø 230 мм. Длина душевого шланга 150 см.

Sada obsahuje:
Set consists of:
Комплект заключает в себе:

SET068,0
2661/1,0

Viz. série Aquamat - strana 183
See page 183
Смотри страницу 183

SADA2762

Sprchová souprava včetně termostatické baterie

Shower set including thermostatic mixer
Душевый комплект включительно термостатический смесителя

3

PROVEDENÍ	FINISH	CODE	BEZ DPH (Kč)	S DPH (Kč)	WITHOUT VAT (€)	WITH VAT (€)
chrom	chrome	SADA2762	6 236	7 545	249,82	299,79

Výška sady včetně baterie 1080 mm.
The height of the set including the mixer is 1080 mm.
Высота комплекта включае сместиеля 1080 мм.

Rozměr hlavové sprchy Ø 200 mm. Délka sprchové hadice 150 cm.
Dimension of fixed shower head Ø 200 mm. Length of shower hose 150 cm.
Размер верхного душа Ø 200 мм. Длина душевого шланга 150 см.

Sada obsahuje:
Set consists of:
Комплект заключает в себе:

2762/1,0
SET067,0
RUP/179,0
RU/857,0
H/7000,0

Viz. série Aqualux - strana 188
See page 188
Смотри страницу 188

SADA2862

Sprchová souprava včetně termostatické baterie

Shower set including thermostatic mixer
Душевый комплект включительно термостатический смесителя

1

PROVEDENÍ	FINISH	CODE	BEZ DPH (Kč)	S DPH (Kč)	WITHOUT VAT (€)	WITH VAT (€)
chrom	chrome	SADA2862	7 682	9 295	307,68	369,23

Výška sady včetně baterie 1090 mm.
The height of the set including the mixer is 1090 mm.
Высота комплекта включае сместиеля 1090 мм.

Rozměr hlavové sprchy 200x200 mm. Délka sprchové hadice 150 cm.
Dimension of fixed shower head 200x200 mm. Length of shower hose 150 cm.
Размер верхного душа 200x200 мм. Длина душевого шланга 150 см.

Sada obsahuje:
Set consists of:
Комплект заключает в себе:

2862/1,0
SET067,0
RUP/220,0
RU/517,0
H/7000,0

Viz. série Aquasave - strana 186
See page 186
Смотри страницу 186

SET030

Sprchová souprava k nástěnné sprchové nebo vanové baterii

Shower set for wall-mounted shower or bath mixers
Душевый комплект для настенного смесителя

3

PROVEDENÍ	FINISH	CODE	BEZ DPH (Kč)	S DPH (Kč)	WITHOUT VAT (€)	WITH VAT (€)
chrom	chrome	SET030,0	1 652	1 999	66,63	79,96

Souprava obsahuje 70 cm propojovací hadičku.

Výška setu - height - высота
1060 mm.

Rozměr hlavové sprchy Ø 200 mm. Délka sprchové hadice 150 cm.

Dimension of fixed shower head Ø 200 mm. Length of shower hose 150 cm.

Размер верхного душа Ø 200 мм. Длина душевого шланга 150 см.

Vhodný k bateriím - viz. tabulka strana 199.
Suitable - see page 199.
Удобный - см. сторону 199.

SET031

Sprchová souprava k nástěnné sprchové nebo vanové baterii

Shower set for wall-mounted shower or bath mixers
Душевый комплект для настенного смесителя

1

PROVEDENÍ	FINISH	CODE	BEZ DPH (Kč)	S DPH (Kč)	WITHOUT VAT (€)	WITH VAT (€)
chrom	chrome	SET031,0	1 652	1 999	66,08	79,29

Souprava obsahuje 70 cm propojovací hadičku.

Výška setu - height - высота
1060 mm.

Rozměr hlavové sprchy 200x200 mm. Délka sprchové hadice 150 cm.

Dimension of fixed shower head 200x200 mm. Length of shower hose 150 cm.

Размер верхного душа 200x200 мм. Длина душевого шланга 150 см.

Vhodný k bateriím - viz. tabulka strana 199.
Suitable - see page 199.
Удобный - см. сторону 199.

SET040

Sprchová souprava ke sprchové baterii s horním vývodem

Shower set for shower mixers with upper outlet
Душевой комплект для настенного смесителя с верхним выводом

1

PROVEDENÍ	FINISH	CODE	BEZ DPH (Kč)	S DPH (Kč)	WITHOUT VAT (€)	WITH VAT (€)
chrom	chrome	SET040,0	1 983	2 399	79,32	95,18

Výška setu - height - высота
1060 mm.

B: 60 - 80 mm

Rozměr hlavové sprchy Ø 200 mm. Délka sprchové hadice 150 cm.

Dimension of fixed shower head Ø 200 mm. Length of shower hose 150 cm.

Размер верхного душа Ø 200 мм. Длина душевого шланга 150 см.

Připojení maticí 1/2".
Connection by a nut 1/2".
Подключение гайкой 1/2".

Vhodný k bateriím - viz. tabulka strana 199.
Suitable - see page 199.
Удобный - см. сторону 199.

SET068

Sprchová souprava ke sprchové baterii s horním vývodem

Shower set for shower mixer with upper outlet

Душевый комплект для настенного смемителя для душа с верхным выводом

3

PROVEDENÍ	FINISH	CODE	BEZ DPH (Kč)	S DPH (Kč)	WITHOUT VAT (€)	WITH VAT (€)
chrom	chrome	SET068,0	3 305	3 999	132,20	158,64

A: 1015 - 1205 mm
B: 50 - 80 mm

Rozměr hlavové sprchy Ø 230 mm. Délka sprchové hadice 150 cm.

Dimension of fixed shower head Ø 230 mm. Length of shower hose 150 cm.

Размер верхного душа Ø 230 мм. Длина душевого шланга 150 см.

Vhodný k bateriím - viz. tabulka strana 199.
Suitable - see page 199.
Удобный - см. сторону 199.

SET050/2

Sprchová souprava k podomítkovým bateriím

Shower set for built-in mixers

Душевой комплект для смесителя со скрытой арматурой

1

PROVEDENÍ	FINISH	CODE	BEZ DPH (Kč)	S DPH (Kč)	WITHOUT VAT (€)	WITH VAT (€)
chrom	chrome	SET050/2,0	3 718	4 499	148,72	178,46

Výška setu - height - высота
1150 mm.

Rozměr hlavové sprchy 200x200 mm. Délka sprchové hadice 150 cm.

Dimension of fixed shower head 200x200 mm. Length of shower hose 150 cm.

Размер верхного душа 200x200 мм. Длина душевого шланга 150 см.

Vhodný k bateriím - viz. tabulka strana 199.
Suitable - see page 199.
Удобный - см. сторону 199.

Pouze do vyprodání zásob.
Available only until we sell out.
Связи с прекращением производства.

SET060/1

Sprchová souprava k nástěnné sprchové nebo vanové baterii

Shower set for wall-mounted shower or bath mixers

Душевый комплект для настенного смесителя

1

PROVEDENÍ	FINISH	CODE	BEZ DPH (Kč)	S DPH (Kč)	WITHOUT VAT (€)	WITH VAT (€)
chrom	chrome	SET060/1,0	3 305	3 999	133,28	159,94

Včetně 80 cm připojovací hadičky mezi baterii a soupravu.
80 cm connecting hose between mixer and set included.
В том числе 80 см присоединительный шланг между смеситель и комплект.

Výška setu - height - высота
1090 mm.

Rozměr hlavové sprchy Ø 200 mm. Délka sprchové hadice 150 cm.

Dimension of fixed shower head Ø 200 mm. Length of shower hose 150 cm.

Размер верхного душа Ø 200 мм. Длина душевого шланга 150 см.

Vhodný k bateriím - viz. tabulka strana 199.
Suitable - see page 199.
Удобный - см. сторону 199.

SET060/2

Sprchová souprava k nástěnné sprchové nebo vanové baterii

Shower set for wall-mounted shower or bath mixers

Душевый комплект для настенного смесителя

PROVEDENÍ	FINISH	CODE	BEZ DPH (Kč)	S DPH (Kč)	WITHOUT VAT (€)	WITH VAT (€)
chrom	chrome	SET060/2,0	4 131	4 999	165,24	198,29

Včetně 80 cm připojovací hadičky mezi baterii a soupravu.

80 cm connecting hose between mixer and set included.

В том числе 80 см присоединительный шланг между смеситель и комплект.

Výška setu - height - высота
1150 mm.

Rozměr hlavové sprchy 200x200 mm. Délka sprchové hadice 150 cm.

Dimension of fixed shower head 200x200 mm. Length of shower hose 150 cm.

Размер верхного душа 200x200 мм. Длина душевого шланга 150 см.

Vhodný k bateriím - viz. tabulka strana 199.
Suitable - see page 199.
Удобный - см. сторону 199.

SET062, SET064

Sprchová souprava ke sprchové baterii s horním vývodem

Shower set for shower mixers with upper outlet

Душевой комплект для настенного смесителя с верхним выводом

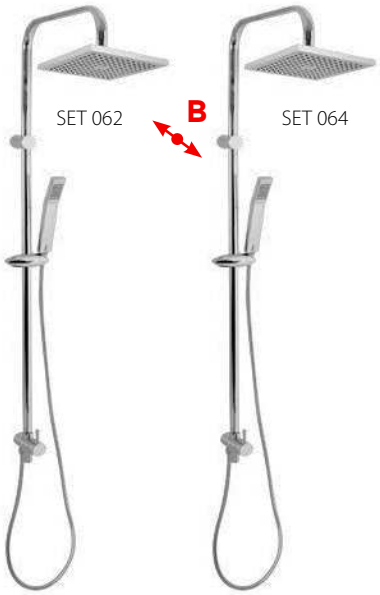

PROVEDENÍ	FINISH	CODE	BEZ DPH (Kč)	S DPH (Kč)	WITHOUT VAT (€)	WITH VAT (€)
chrom	chrome	SET062,0	4 131	4 999	166,64	199,97
chrom	chrome	SET064,0	4 131	4 999	166,64	199,97

Výška setu - height - высота
1210 mm.

B: 50 - 80 mm

Rozměr hlavové sprchy 200x200 mm. Délka sprchové hadice 150 cm.

Dimension of fixed shower head 200x200 mm. Length of shower hose 150 cm.

Размер верхного душа 200x200 мм. Длина душевого шланга 150 см.

Vhodný k bateriím - viz. tabulka strana 199.
Suitable - see page 199.
Удобный - см. сторону 199.

SET066

Sprchová souprava ke sprchové baterii s horním vývodem

Shower set for shower mixers with upper outlet

Душевой комплект для настенного смесителя с верхним выводом

PROVEDENÍ	FINISH	CODE	BEZ DPH (Kč)	S DPH (Kč)	WITHOUT VAT (€)	WITH VAT (€)
chrom	chrome	SET066,0	1 404	1 699	56,16	67,39

Bez příslušenství.

Type without accessories.

Вариант без шланга и сеток.

Výška setu - height - высота
1030 mm.

Připojení maticí 1/2".

Connection by a nut 1/2".

Подключение гайкой 1/2".

Vhodný k bateriím - viz. tabulka strana 199.
Suitable - see page 199.
Удобный - см. сторону 199.

SET067

Sprchová souprava ke sprchové baterii s horním a spodním vývodem

Shower set for shower mixers with upper and lower outlet

Душевой комплет для смесителя с верхним и нижним выводом

PROVEDENÍ	FINISH	CODE	BEZ DPH (Kč)	S DPH (Kč)	WITHOUT VAT (€)	WITH VAT (€)
chrom	chrome	**SET067,0**	**1 652**	**1 999**	**66,08**	**79,30**

Bez přepínače, bez příslušenství - neobsahuje hadici, pevnou sprchu a růžici.

Without diverter. Type without accessories does not include shower head, hose and fixed shower head.

Вариант без шланга и сеток. Удобныйдля арматур /1 и 2862/1.

Výška setu - height - высота
1030 mm.

Připojení maticí 1/2".

Connection by a nut 1/2".

Подключение гайкой 1/2".

Vhodný k bateriím - viz. tabulka strana 199.
Suitable - see page 199.
Удобный - см. сторону 199.

KOMPATIBILITA SPRCHOVÝCH BATERIÍ A SPRCHOVÝCH SETŮ • COMPATIBILITY OF SHOWER MIXERS AND SHOWER SETS
СОВМЕСТИТЕЛЬНОСТЬ ДУШЕВЫХ СМЕСИТЕЛЕИ И ДУШЕВЫХ КОМПЛЕКТОВ

TYP BATERIE / SETY		SET030,0	SET031,0	SET040,0	SET050/2,0	SET060/1,0	SET060/2,0	SET062,0	SET064,0	SET066,0	SET067,0	SET068,0
2661/1,0	strana 182			●				●	●	●	●	●
2762/1,0	strana 188									●	●	
2862/1,0	strana 186									●	●	
36062/1,0	strana 112			●				●	●	●	●	●
38062/1,0	strana 121							●	●	●		●
38062/1,1	strana 124							●	●	●		●
40062/1,0	strana 132			●					●	●	●	●
55062/1,0	strana 11							●	●	●		●
55066/1,0	strana 11							●	●	●		●
57062/1,0	strana 33			●				●	●	●	●	●
57962/1,0	strana 42			●					●			●
57963/1,0	strana 42			●					●			●
96062/1,0	strana 91			●				●	●	●	●	●
Podomítkové baterie					●							
Sprchové baterie se spodním vývodem		●	●			●	●					

SET050/2

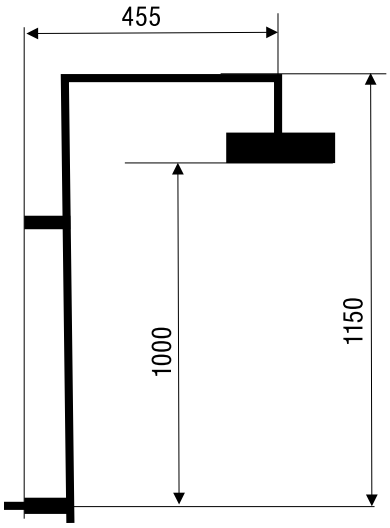

SET060/1

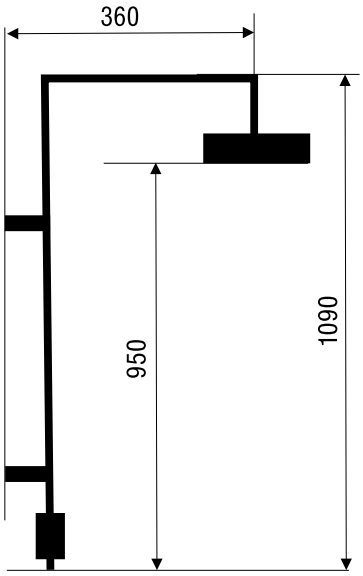

SET060/2

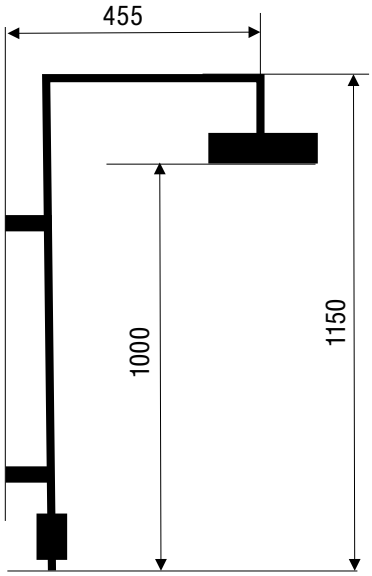

SET030, 031, 040

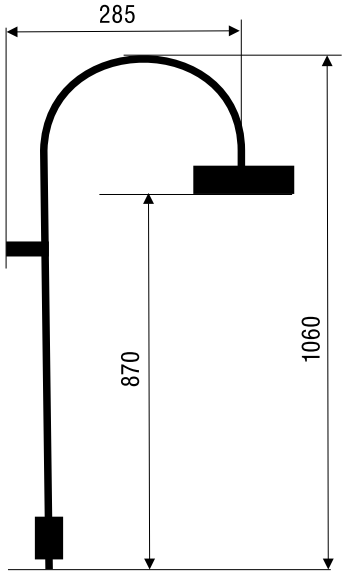

SET062, 064

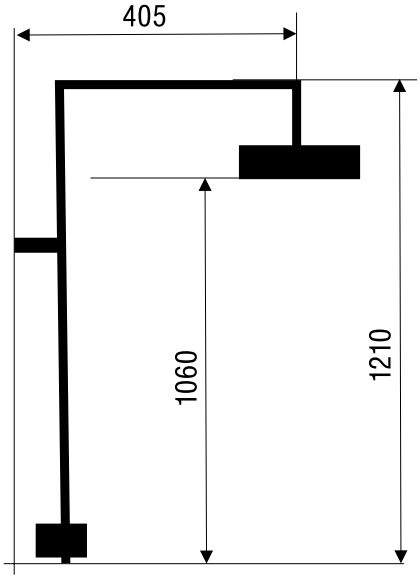

SET066

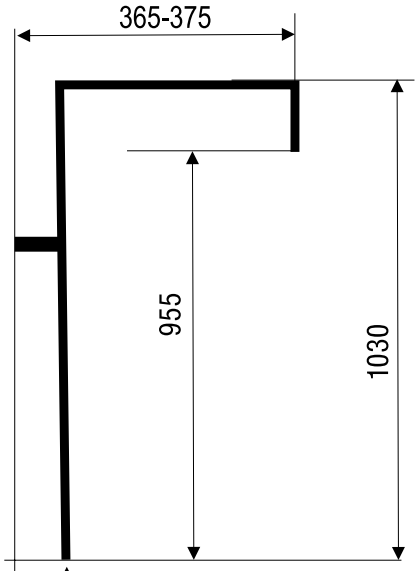

SET067

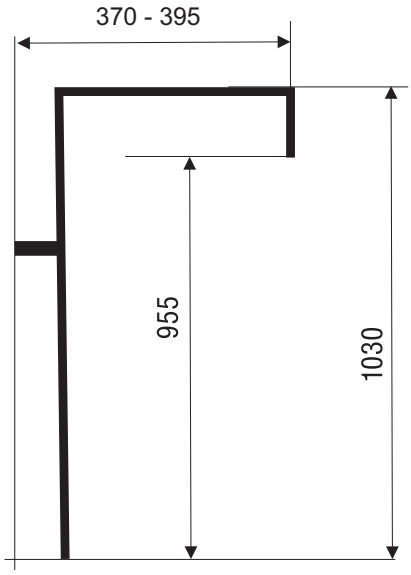

SET040/96

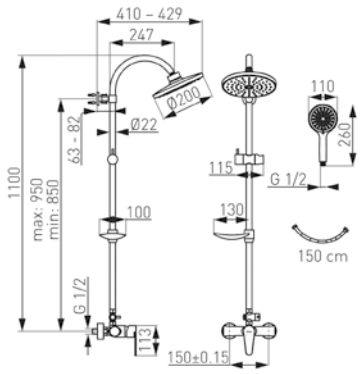

SET068/TER

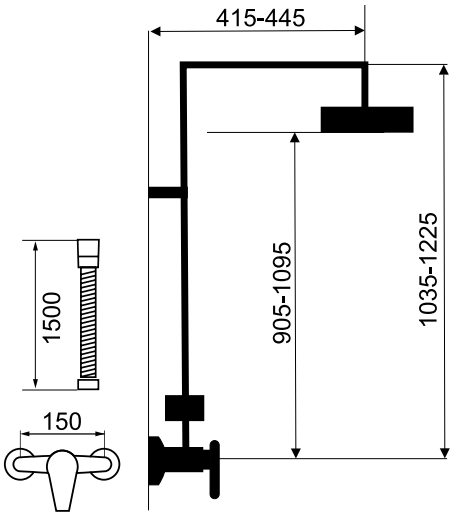

SET069/36

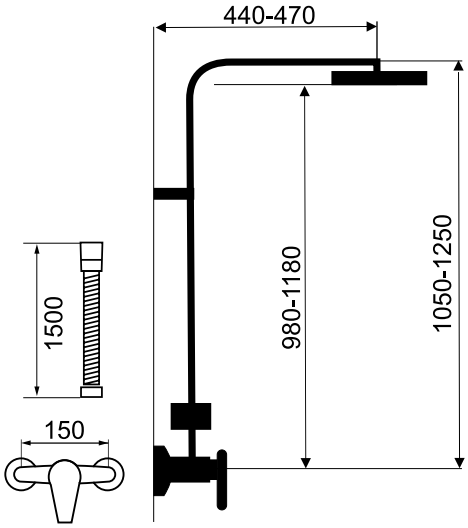

SET068

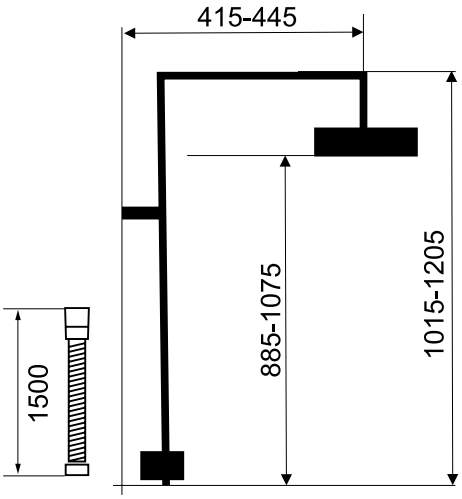

SET068/40

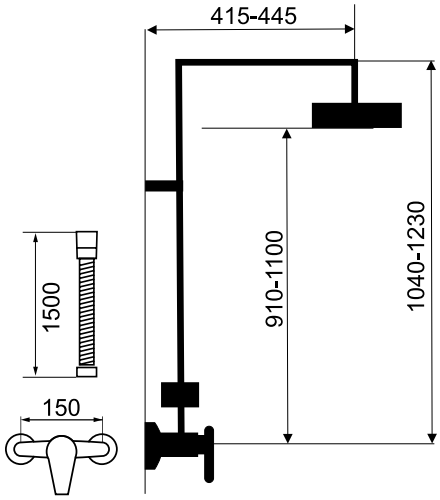

SET068/57

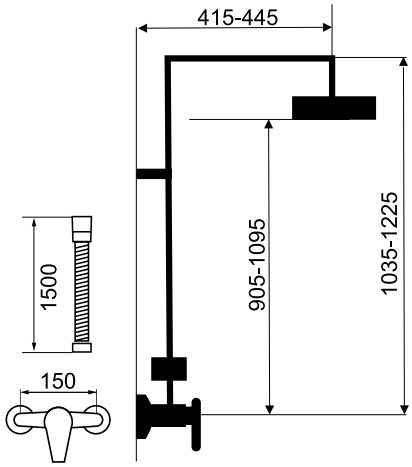

SET040/TER

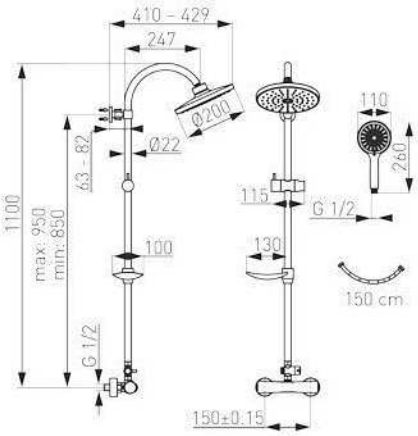

SET041/38

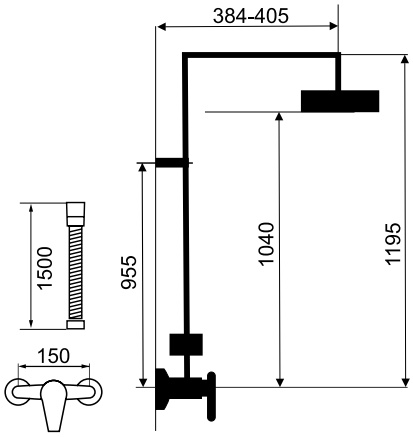

SET070/38

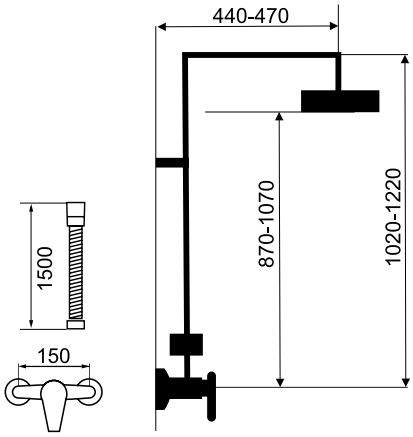

PR/SET030

Keramický přepínač ke sprchovým soupravám s propojovací hadičkou

Divertor for shower sets with connection hose
Переключатель для душевых комплектов

PROVEDENÍ	FINISH	CODE	BEZ DPH (Kč)	S DPH (Kč)	WITHOUT VAT (€)	WITH VAT (€)
chrom	chrome	PR/SET030,0	297	359	11,88	14,26

PR/SET040

Keramický přepínač ke sprchovým soupravám pro baterie s horním vývodem

Divertor for shower sets for mixer with upper outlet
Переключатель для душевых комплектов для смесителей с верхным выводом

PROVEDENÍ	FINISH	CODE	BEZ DPH (Kč)	S DPH (Kč)	WITHOUT VAT (€)	WITH VAT (€)
chrom	chrome	PR/SET040,0	305	369	12,20	14,64

SADA94420

Koupelnová sada vanová IRIS NEW

Bathroom set IRIS NEW
Комплект для ванной IRIS NEW

1 NEW

PROVEDENÍ	FINISH	CODE	BEZ DPH (Kč)	S DPH (Kč)	WITHOUT VAT (€)	WITH VAT (€)
chrom	chrome	SADA94420	1 321	1 598	52,84	63,41

Sada obsahuje:
The set consits of:
Комплект заключает:

94401/1,0
94420/1,0
MINI870,0

SADA96061

Koupelnová sada sprchová FRESH

Bathroom set FRESH
Комплект для ванной FRESH

3 NEW

PROVEDENÍ	FINISH	CODE	BEZ DPH (Kč)	S DPH (Kč)	WITHOUT VAT (€)	WITH VAT (€)
chrom	chrome	SADA96061	2 065	2 499	82,60	99,12

Sada obsahuje:
The set consits of:
Комплект заключает:

96001/1,0
96061/1,0
KIT869,0

SADA96050R

Koupelnová sada sprchová podomítková FRESH

Bathroom set FRESH
Комплект для ванной FRESH

1 NEW

PROVEDENÍ	FINISH	CODE	BEZ DPH (Kč)	S DPH (Kč)	WITHOUT VAT (€)	WITH VAT (€)
chrom	chrome	SADA96050R	2 809	3 399	112,36	134,83

Sada obsahuje:
The set consits of:
Комплект заключает:

96050R,0
RAM350,0
RUP/200,0
MINI870,0
D/STENAA1,0

Ukázka balení sprchových sad

MINIFAST

Sprchová minisouprava Fast

Shower mini set Fast
Душевый миникомплект FAST

2

PROVEDENÍ	FINISH	CODE	BEZ DPH (Kč)	S DPH (Kč)	WITHOUT VAT (€)	WITH VAT (€)
chrom	chrome	MINIFAST,0	164	198	6,56	7,87

Souprava obsahuje 2 polohovou sprchovou růžici, kovovou hadici 150 cm a pevný držák sprchy. Baleno v blistru.

The set includes 2-position shower head, fixed shower holder, metal hose 150 cm. Packed in blister.

Комплект состоит из 2-ти позиционной душевой лейки, держателя душа диаметром 25 мм, двухзамкового металлического шланга 150 см. Упаковано в блистер.

MINI870

Sprchová minisouprava 870

Shower mini set 870
Душевый миникомплект 870

1

PROVEDENÍ	FINISH	CODE	BEZ DPH (Kč)	S DPH (Kč)	WITHOUT VAT (€)	WITH VAT (€)
chrom	chrome	MINI870,0	214	259	8,56	10,27

Souprava obsahuje 1 polohovou sprchovou růžici, kovovou hadici 150 cm a držák sprchy. Baleno v blistru.

The set includes 1-position shower head, shower holder, metal hose 150 cm. Packed in blister.

Комплект состоит из 1-ти позиционной душевой лейки, держателя душа и металлического двухзамкового шланга 150 см. Упаковано в блистер.

MINI130

Sprchová minisouprava 130

Shower mini set 130
Душевый миникомплект 130

1

PROVEDENÍ	FINISH	CODE	BEZ DPH (Kč)	S DPH (Kč)	WITHOUT VAT (€)	WITH VAT (€)
chrom	chrome	MINI130,0	239	289	9,56	11,47

Souprava obsahuje 1 polohovou sprchovou růžici, kovovou hadici 150 cm. a držák sprchy. Baleno v blistru.

The set includes 1-position shower head, shower holder, metal hose 150 cm. Packed in blister.

Комплект состоит из 1-ти позиционной душевой лейки, держателя душа и металлического двухзамкового шланга 150 см. Упаковано в блистер.

MINI857

Sprchová minisouprava 857

Shower mini set 857
Душевый миникомплект 857

3

PROVEDENÍ	FINISH	CODE	BEZ DPH (Kč)	S DPH (Kč)	WITHOUT VAT (€)	WITH VAT (€)
chrom	chrome	MINI857,0	247	299	9,88	11,86

Souprava obsahuje 3 polohovou sprchovou růžici, kovovou hadici 150 cm. a držák sprchy. Baleno v blistru.

The set includes 3-position shower head, shower holder, metal hose 150 cm.
Packed in blister.

Комплект состоит из 3-ти позиционной душевой лейки, держателя душа и металлического двухзамкового шланга 150 см. Упаковано в блистер.

KIT03

Sprchová souprava

Shower set
душевый комплект

5

PROVEDENÍ	FINISH	CODE	BEZ DPH (Kč)	S DPH (Kč)	WITHOUT VAT (€)	WITH VAT (€)
chrom	chrome	KIT03,0	495	599	19,97	23,96

Souprava obsahuje 5 - polohovou sprchovou růžici, posuvný držák sprchy délky 600 mm, kovovou hadici 150 cm, plastovou mýdlenku.

Baleno v blistrech. Průměr tyče 19 mm. Rozteč montážních otvorů cca 557 mm.

The set includes 5-position shower head, adjustable shower holder, length 600 mm, metal hose 150 cm and plastic soap dish.

Packed in blister. Dia.19 mm.
Spacing of mounting holes 557 mm.

Комплект состоит из 5-х позиционной душевой лейки, подвижного держателя душа длинной 600 мм, металлического шланга 150 см, пластиковой мыльницы.

Упаковано в блистер. Диаметр шланга 19 мм. Шаг монтажных отверстий прибл. 557 мм.

KIT04

Sprchová souprava

Shower set
душевый комплект

3

PROVEDENÍ	FINISH	CODE	BEZ DPH (Kč)	S DPH (Kč)	WITHOUT VAT (€)	WITH VAT (€)
chrom	chrome	KIT04,0	495	599	19,97	23,96

Souprava obsahuje 3 - polohovou sprchovou růžici, posuvný držák sprchy délky 620 mm, kovovou hadici 150 cm, plastovou mýdlenku.

Baleno v blistrech. Průměr tyče 18 mm. Rozteč montážních otvorů cca 595 mm.

The set includes 3-position shower head, adjustable shower holder, length 620 mm, metal hose 150 cm and plastic soap dish.

Packed in blister. Dia.18 mm. Spacing of mounting holes 595 mm.

Комплект состоит из 3-х позиционной душевой лейки, подвижного держателя душа длинной 620 мм, металлического шланга 150 см, пластиковой мыльницы.

Упаковано в блистер. Диаметр шланга 18 мм. Шаг монтажных отверстий прибл. 595 мм.

KIT866

Sprchová souprava

Shower set
душевый комплект

5

PROVEDENÍ	FINISH	CODE	BEZ DPH (Kč)	S DPH (Kč)	WITHOUT VAT (€)	WITH VAT (€)
chrom	chrome	KIT866,0	660	799	26,63	31,96

Souprava obsahuje 5 - polohovou sprchovou růžici, posuvný držák sprchy délky 600 mm, kovovou hadici 150 cm, plastovou mýdlenku.

Baleno v blistrech. Průměr tyče 27 mm. Rozteč montážních otvorů cca 560 mm.

The set includes 5-position shower head, adjustable shower holder, length 600 mm, metal hose 150 cm and plastic soap dish.

Packed in blister. Dia.27 mm. Spacing of mounting holes 560 mm.

Комплект состоит из 5-х позиционной душевой лейки, подвижного держателя душа длинной 600 мм, металлического шланга 150 см, пластиковой мыльницы.

Упаковано в блистер. Диаметр шланга 27 мм. Шаг монтажных отверстий прибл. 560 мм.

KIT869

Sprchová souprava

Shower set
душевый комплект

3

PROVEDENÍ	FINISH	CODE	BEZ DPH (Kč)	S DPH (Kč)	WITHOUT VAT (€)	WITH VAT (€)
chrom	chrome	KIT869,0	495	599	19,97	23,96

Souprava obsahuje 3 - polohovou sprchovou růžici, posuvný držák sprchy délky 590 mm, kovovou hadici 150 cm, plastovou mýdlenku.

Baleno v blistrech. Průměr tyče 25 mm. Rozteč montážních otvorů cca 568 mm.

The set includes 3-position shower head, adjustable shower holder, length 590 mm, metal hose 150 cm and plastic soap dish.

Packed in blister. Dia.25 mm. Spacing of mounting holes 568 mm.

Комплект состоит из 3-х позиционной душевой лейки, подвижного держателя душа длинной 590 мм, металлического шланга 150 см, пластиковой мыльницы.

Упаковано в блистер. Диаметр шланга 25 мм. Шаг монтажных отверстий прибл. 568 мм.

KITTWIST

Souprava TWIST

Shower set Twist
Душевый комплект TWIST

6

PROVEDENÍ	FINISH	CODE	BEZ DPH (Kč)	S DPH (Kč)	WITHOUT VAT (€)	WITH VAT (€)
chrom	chrome	KITTWIST,0	495	599	19,96	23,95

Souprava obsahuje 6 - polohovou sprchovou růžici, posuvný držák sprchy o průměru 25 mm a délky 600 mm, kovovou hadici 150 cm a plastovou mýdlenku. Baleno v blistrech.

The set includes 6-position shower head, adjustable shower holder - dia. 25 mm, length 600 mm, metal hose - 150 cm and plastic soap dish. Blister packed.

Комплект состоит из 6-ти позиционной душевой лейки, держателя душа диаметром 25 мм и длиной 600 мм, двухзамкового металлического шланга 150 см и пластиковой мыльницы. Упаковано в блистер.

KITLUX

Souprava LUX

Shower set Lux
Душевый комплект LUX

3

PROVEDENÍ	FINISH	CODE	BEZ DPH (Kč)	S DPH (Kč)	WITHOUT VAT (€)	WITH VAT (€)
chrom	chrome	KITLUX,0	1 073	1 298	42,92	51,50

Souprava obsahuje 3 - polohovou sprchovou růžici, posuvný držák sprchy délky 800 mm, kovovou hadici 150 cm. Baleno v blistrech.

The set includes 3-position shower head, adjustable shower holder - length 800 mm, metal hose 150 cm. Packed in blister.

Комплект состоит из 3 -х позиционной душевой лейки, держателя душа диаметром 25 мм и длиной 600 мм, двухзамкового металлического шланга 150 см и пластиковой мыльницы. Упаковано в блистер.

KITRETRO,0

Sprchová souprava

Shower set
душевый комплект

1

PROVEDENÍ	FINISH	CODE	BEZ DPH (Kč)	S DPH (Kč)	WITHOUT VAT (€)	WITH VAT (€)
chrom	chrome	**KITRETRO,0**	**991**	**1 199**	**39,64**	**47,57**

Souprava obsahuje 1 - polohovou sprchovou růžici, posuvný držák sprchy délky 745 mm, kovovou hadici 150 cm.

Baleno v blistrech. Průměr tyče 19 mm. Rozteč montážních otvorů cca 745 mm.

The set includes 1-position shower head, adjustable shower holder, length 745 mm, metal hose 150 cm.

Packed in blister. Dia.19 mm. Spacing of mounting holes 745 mm.

Комплект состоит из 1-х позиционной душевой лейки, подвижного держателя душа длинной 745 мм, металлического шланга 150 см.

Упаковано в блистер. Диаметр шланга 19 мм. Шаг монтажных отверстий прибл. 745 мм.

RAIL1

Posuvný držák sprchy

Adjustable shower holder
Подвижный держатель лейки

	PROVEDENÍ	FINISH	CODE	BEZ DPH (Kč)	S DPH (Kč)	WITHOUT VAT (€)	WITH VAT (€)
	chrom	chrome	**RAIL1,0**	**247**	**299**	**9,96**	**11,95**
*	bílá - chrom	white-chrome	**RAIL1,1**	**164**	**198**	**6,64**	**7,97**

Průměr tyče 18 mm. Délka tyče 650 mm.

Dia. 18 mm. Length 650 mm.

Диаметр штанги 18 мм. Длина 650 мм.

* do vyprodání zásob

RAIL4

Posuvný držák sprchy s mýdlenkou

Adjustable shower holder with soap dish
Подвижный держатель лейки с мыльницой

PROVEDENÍ	FINISH	CODE	BEZ DPH (Kč)	S DPH (Kč)	WITHOUT VAT (€)	WITH VAT (€)
chrom	chrome	**RAIL4,0**	**412**	**499**	**16,63**	**19,96**

Průměr tyče 27 mm. Délka tyče cca 600 mm. Plastová mýdlenka.
Rozteč montážních otvorů cca 560 mm.
Baleno v blistru.

Dia.27 mm. Plastic soap dish. Length cca 600 mm.
Spacing of mounting holes 560 mm.
Packed in blister.

Длина 600 мм. Шаг монтажных отверстий 560 мм.
Упаковано в блистер.
С пластиковой мыльницей.

RAIL601

Posuvný držák sprchy s nastavitelnou roztečí montážních otvorů

Adjustable shower holder with flexible spacing of mounting holes

Подвижный держатель душа с регулируемым шагом монтажных отверстий

PROVEDENÍ	FINISH	CODE	BEZ DPH (Kč)	S DPH (Kč)	WITHOUT VAT (€)	WITH VAT (€)
chrom	chrome	**RAIL601,0**	**412**	**499**	**16,48**	**19,78**

Délka tyče 675 mm. Rozteč montážních otvorů max 660 mm.
S plastovou mýdlenkou, baleno v blistru.

Length 675 mm. max spacing of mounting holes c. 660 mm.
With plastic soap dish.
Packed in blister.

Длина 675 мм. Шаг монтажных отверстий max 660 мм.
Упаковано в блистер.
С пластиковой мыльницей.

RAIL503

Posuvný celokovový držák sprchy

Adjustable all-metal shower holder
Подвижный держатель лейки

PROVEDENÍ	FINISH	CODE	BEZ DPH (Kč)	S DPH (Kč)	WITHOUT VAT (€)	WITH VAT (€)
chrom	chrome	**RAIL503,0**	**743**	**899**	**29,72**	**35,66**

Délka tyče 600 mm. Rozteč montážních otvorů cca 540 mm.
Baleno v blistru.

Length 600 mm. Spacing of mounting holes c. 540 mm.
Packed in blister.

Длина 600 мм. Шаг монтажных отверстий 540 мм.
Упаковано в блистер.

RAIL505

Posuvný celokovový držák sprchy

Adjustable all-metal shower holder
Подвижный держатель лейки

PROVEDENÍ	FINISH	CODE	BEZ DPH (Kč)	S DPH (Kč)	WITHOUT VAT (€)	WITH VAT (€)
chrom	chrome	**RAIL505,0**	**743**	**899**	**29,72**	**35,66**

Průměr tyče 20,6 mm. Délka tyče cca 680 mm. Rozteč montážních otvorů cca 580 mm.
Baleno v blistru.

Dia. 20,6 mm. Length cca 680 mm. Spacing of mounting holes c. 580 mm.
Packed in blister.

Диаметр штанги 20,6 мм, длина 680 мм. Шаг монтажных отверстий 580 мм.
Упаковано в блистер.

RAIL858

Kovový hranatý posuvný držák sprchy

Adjustable square shower holder
Квадратный подвижный держатель лейки

PROVEDENÍ	FINISH	CODE	BEZ DPH (Kč)	S DPH (Kč)	WITHOUT VAT (€)	WITH VAT (€)
chrom	chrome	**RAIL858,0**	**991**	**1 199**	**39,97**	**47,96**

Rozměr tyče 35x15 mm. Délka tyče cca 740 mm. Rozteč montážních otvorů cca 650 mm.

Dimension 35x15 mm. Length cca 740 mm. Spacing of mounting holes 650 mm.

Размеры штанги 35x15 мм. Длина штанги прибл. 740 мм. Пластиковая мыльница. Шаг монтажных отверстий прибл. 650 мм.

6139

Posuvný držák sprchy

Adjustable shower holder
Подвижный держатель лейки

PROVEDENÍ	FINISH	CODE	BEZ DPH (Kč)	S DPH (Kč)	WITHOUT VAT (€)	WITH VAT (€)
chrom	chrome	6139,0	826	999	33,28	39,94

Délka 650 mm.
Materiál mosaz.

Length 650 mm.
Material brass.

Длина 650 мм.
Материал латунь.

6119

Posuvný držák sprchy

Adjustable shower holder
Подвижный держатель лейки

PROVEDENÍ	FINISH	CODE	BEZ DPH (Kč)	S DPH (Kč)	WITHOUT VAT (€)	WITH VAT (€)
chrom	chrome	6119,0	950	1 150	38,00	45,60

Délka 1 050 mm.
Materiál mosaz.

Length 1 050 mm.
Material brass.

Длина 1 050 мм.
Материал латунь.

6339

Posuvný držák sprchy

Adjustable shower holder
Подвижный держатель лейки

PROVEDENÍ	FINISH	CODE	BEZ DPH (Kč)	S DPH (Kč)	WITHOUT VAT (€)	WITH VAT (€)
chrom	chrome	6339,0	826	999	33,04	39,65

Délka 635 mm.
Materiál mosaz.

Length 635 mm.
Material brass.

Длина 635 мм.
Материал латунь.

6319

Posuvný držák sprchy

Adjustable shower holder
Подвижный держатель лейки

PROVEDENÍ	FINISH	CODE	BEZ DPH (Kč)	S DPH (Kč)	WITHOUT VAT (€)	WITH VAT (€)
chrom	chrome	6319,0	908	1 099	36,64	43,97

Délka 1 020 mm.
Materiál mosaz.

Length 1 020 mm.
Material brass.

Длина 1 020 мм.
Материал латунь.

RAIL507

Posuvný držák sprchy

Adjustable shower holder
Подвижный держатель лейки

PROVEDENÍ	FINISH	CODE	BEZ DPH (Kč)	S DPH (Kč)	WITHOUT VAT (€)	WITH VAT (€)
chrom	chrome	RAIL507,0	1 156	1 399	46,64	55,97

Průměr tyče 21 mm. Délka tyče cca 910 mm.
Rozteč montážních otvorů cca 600 mm.
Baleno v blistru.

Dia.21 mm. Length cca 910 mm. Spacing of mounting holes c. 600 mm.
Packed in blister.

Диаметр штанги 21 мм, длина 910 мм.
Шаг монтажных отверстий 600 мм.
Упаковано в блистер.

RAIL511

Posuvný otočný držák sprchy

Adjustable rotating shower holder
Подвижный держатель лейки

PROVEDENÍ	FINISH	CODE	BEZ DPH (Kč)	S DPH (Kč)	WITHOUT VAT (€)	WITH VAT (€)
chrom	chrome	RAIL511,0	826	999	33,28	39,94

Délka tyče 780 mm.
Rozteč montážních otvorů cca 725 mm.
S plastovou mýdlenkou,.
Baleno v blistru.

Length 780 mm. Spacing of mounting holes cca 725 mm.
With plastic soap dish.
Packed in blister.

С пластиковой мыльницей. Длина 780 мм. Шаг монтажных отверстий 725 мм.
Упаковано в блистер.

EASY CLEAN SYSTEM

RU/NOVA

Růžice NOVA

Shower head Nova
Душевая лейка Nova

1

PROVEDENÍ	FINISH	CODE	BEZ DPH (Kč)	S DPH (Kč)	WITHOUT VAT (€)	WITH VAT (€)
chrom	chrome	RU/NOVA,0	73	88	2,92	3,50
bílá	white	RU/NOVA,1	57	69	2,28	2,74
satino	satin	RU/NOVA,9	82	99	3,28	3,94

Samočistící růžice.

Self-cleaning shower head.

Самоочищающаяся.

Ø 65 mm.

RU/RAPID

Růžice RAPID

Shower head RAPID
Душевая лейка RAPID

1

PROVEDENÍ	FINISH	CODE	BEZ DPH (Kč)	S DPH (Kč)	WITHOUT VAT (€)	WITH VAT (€)
chrom	chrome	RU/RAPID,0	82	99	3,28	3,94
bílá	white	RU/RAPID,1	82	99	3,28	3,94

Samočistící růžice.

Self-cleaning shower head.

Самоочищающаяся.

Ø 70 mm.

RU/870

Růžice 870

Shower head 870
Душевая лейка 870

1

PROVEDENÍ	FINISH	CODE	BEZ DPH (Kč)	S DPH (Kč)	WITHOUT VAT (€)	WITH VAT (€)
chrom	chrome	RU/870,0	131	159	5,24	6,29

Samočistící růžice.

Self-cleaning shower head.

Самоочищающаяся.

Ø 80 mm.

RU/860

Růžice 860

Shower head 860
Душевая лейка 860

1

PROVEDENÍ	FINISH	CODE	BEZ DPH (Kč)	S DPH (Kč)	WITHOUT VAT (€)	WITH VAT (€)
chrom	chrome	RU/860,0	148	179	5,92	7,10

Samočistící růžice.

Self-cleaning shower head.

Самоочищающаяся.

Ø 95 mm.

RU/FAST

Růžice FAST

Shower head FAST
Душевая лейка FAST

2

PROVEDENÍ	FINISH	CODE	BEZ DPH (Kč)	S DPH (Kč)	WITHOUT VAT (€)	WITH VAT (€)
chrom	chrome	RU/FAST,0	131	159	5,24	6,29

2 polohová samočistící růžice.

2 position self-cleaning.

2 позиционная, самоочищающаяся.

Ø 70 mm.

RU/420

Růžice 420

Shower head 420
Душевая лейка 420

1

NEW

BÍLÁ/CHROM
KONCEPT

PROVEDENÍ	FINISH	CODE	BEZ DPH (Kč)	S DPH (Kč)	WITHOUT VAT (€)	WITH VAT (€)
chrom-bílá	chrome-white	RU/420,1	330	399	13,20	15,84

Samočistící růžice.

Self-cleaning shower head.

Самоочищающаяся.

bílá - chrom
white - chrome
белая - хром

RU/320

Růžice 320

Shower head 320
Душевая лейка 320

3

BÍLÁ/CHROM
KONCEPT

PROVEDENÍ	FINISH	CODE	BEZ DPH (Kč)	S DPH (Kč)	WITHOUT VAT (€)	WITH VAT (€)
chrom-bílá	chrome-white	RU/320,0	206	249	8,30	9,96

3 polohová sprchová růžice. Baleno v blistru.

3 position. Packed in blister.

3 позиционная. Упаковано в блистер.

bílá - chrom
white - chrome
белая - хром

Ø 120 mm.

RU/893

Růžice 893

Shower head 893
Душевая лейка 893

3

PROVEDENÍ	FINISH	CODE	BEZ DPH (Kč)	S DPH (Kč)	WITHOUT VAT (€)	WITH VAT (€)
chrom	chrome	RU/893,0	164	198	6,60	7,92

3 polohová sprchová růžice.
Baleno v blistru.

3 position.
Packed in blister.

3 позиционная.
Упаковано в блистер.

Ø 100 mm.

RU/869

Růžice 869

Shower head 869
Душевая лейка 869

3

PROVEDENÍ	FINISH	CODE	BEZ DPH (Kč)	S DPH (Kč)	WITHOUT VAT (€)	WITH VAT (€)
chrom	chrome	RU/869,0	164	198	6,60	7,92

3 polohová sprchová růžice.
Baleno v blistru.

3 position.
Packed in blister.

3 позиционная.
Упаковано в блистер.

Ø 80 mm.

RU/857

Růžice 857

Shower head 857
Душевая лейка 857

3

PROVEDENÍ	FINISH	CODE	BEZ DPH (Kč)	S DPH (Kč)	WITHOUT VAT (€)	WITH VAT (€)
chrom	chrome	RU/857,0	214	259	8,56	10,27

3 polohová sprchová růžice.
Baleno v blistru.

3 position.
Packed in blister.

3 позиционная.
Упаковано в блистер.

Ø 95 mm.

EASY CLEAN SYSTEM

RU/610

Růžice 610

Shower head 610
Душевая лейка 610

3

PROVEDENÍ	FINISH	CODE	BEZ DPH (Kč)	S DPH (Kč)	WITHOUT VAT (€)	WITH VAT (€)
chrom	chrome	RU/610,0	330	399	13,28	15,94

3 polohová sprchová růžice.
Baleno v blistru.

3 position.
Packed in blister.

3 позиционная.
Упаковано в блистер.

Ø 70 mm.

RU/614

Růžice 614

Shower head 614
Душевая лейка 614

3

PROVEDENÍ	FINISH	CODE	BEZ DPH (Kč)	S DPH (Kč)	WITHOUT VAT (€)	WITH VAT (€)
chrom	chrome	RU/614,0	330	399	13,20	15,84

3 polohová sprchová růžice.
Baleno v blistru.

3 position.
Packed in blister.

3 позиционная.
Упаковано в блистер.

Ø 85 mm.

RU/726

Růžice 726

Shower head 726
Душевая лейка 726

3

PROVEDENÍ	FINISH	CODE	BEZ DPH (Kč)	S DPH (Kč)	WITHOUT VAT (€)	WITH VAT (€)
chrom	chrome	RU/726,0	412	499	16,64	19,97

3 polohová sprchová růžice.
Baleno v blistru.

3 position shower head.
Packed in blister.

3 позиционная.
Упаковано в блистер.

Ø 100 mm.

RU/775

Růžice 775

Shower head 775
Душевая лейка 775

3 ECO

PROVEDENÍ	FINISH	CODE	BEZ DPH (Kč)	S DPH (Kč)	WITHOUT VAT (€)	WITH VAT (€)
chrom	chrome	RU/775,0	412	499	16,63	19,97

3 polohová sprchová růžice.
Baleno v blistru. S přisáváním vzduchu.

3 position.
Packed in blister. With air intake.

3 позиционная.
Упаковано в блистер. С аэрацией.

AxB - 100 x 140 mm.

RU/776

Růžice 776

Shower head 776
Душевая лейка 776

3 ECO

PROVEDENÍ	FINISH	CODE	BEZ DPH (Kč)	S DPH (Kč)	WITHOUT VAT (€)	WITH VAT (€)
chrom	chrome	RU/776,0	412	499	16,63	19,97

3 polohová sprchová růžice.
Baleno v blistru. S přisáváním vzduchu.

3 position.
Packed in blister. With air intake.

3 позиционная.
Упаковано в блистер. С аэрацией.

Ø 130 mm.

RU/505

Růžice 505

Shower head 505
Душевая лейка 505

3

PROVEDENÍ	FINISH	CODE	BEZ DPH (Kč)	S DPH (Kč)	WITHOUT VAT (€)	WITH VAT (€)
chrom	chrome	RU/505,0	330	399	13,28	15,94

3 polohová sprchová růžice.
Baleno v blistru.

3 position.
Packed in blister.

3 позиционная.
Упаковано в блистер.

Ø 70 mm.

RU/RELAX

Růžice RELAX

Shower head RELAX
Душевая лейка линии RELAX

4

PROVEDENÍ	FINISH	CODE	BEZ DPH (Kč)	S DPH (Kč)	WITHOUT VAT (€)	WITH VAT (€)
chrom	chrome	RU/RELAX,0	247	299	9,96	11,95
satino	satin	RU/RELAX,9	247	299	9,96	11,95

4 polohová sprchová růžice.
Baleno v blistru.

4 position shower head.
Packed in blister.

4 позиционная.
Упаковано в блистер.

Ø 85 mm.

RU/607

Růžice 607

Shower head 607
Душевая лейка 607

4

PROVEDENÍ	FINISH	CODE	BEZ DPH (Kč)	S DPH (Kč)	WITHOUT VAT (€)	WITH VAT (€)
chrom	chrome	RU/607,0	412	499	16,64	19,97

4 polohová sprchová růžice.
Baleno v blistru.

4 position, packed in blister.

4 позиционная.
Упаковано в блистер.

Ø 85 mm.

RU/285

Růžice 285

Shower head 285
Душевая лейка 285

5

PROVEDENÍ	FINISH	CODE	BEZ DPH (Kč)	S DPH (Kč)	WITHOUT VAT (€)	WITH VAT (€)
chrom	chrome	RU/285,0	148	179	5,92	7,10

5 polohová sprchová růžice.
Baleno v blistru.

5 position.
Packed in blister.

5 позиционная.
Упаковано в блистер.

Ø 80 mm.

RU/866

Růžice 866

Shower head 866
Душевая лейка 866

5

PROVEDENÍ	FINISH	CODE	BEZ DPH (Kč)	S DPH (Kč)	WITHOUT VAT (€)	WITH VAT (€)
chrom	chrome	RU/866,0	330	399	13,30	15,96

5 polohová sprchová růžice.
Baleno v blistru.

5 position.
Packed in blister.

5 позиционная.
Упаковано в блистер.

Ø 100 mm.

EASY CLEAN SYSTEM

RU/671

Růžice 671

Shower head 671
Душевая лейка 671

5

PROVEDENÍ	FINISH	CODE	BEZ DPH (Kč)	S DPH (Kč)	WITHOUT VAT (€)	WITH VAT (€)
chrom	chrome	RU/671,0	412	499	16,64	19,97

5 polohová sprchová růžice.
Baleno v blistru.

5 position.
Packed in blister.

5 позиционная.
Упаковано в блистер.

Ø 105 mm.

RU/608

Růžice 608

Shower head 608
Душевая лейка 608

5

PROVEDENÍ	FINISH	CODE	BEZ DPH (Kč)	S DPH (Kč)	WITHOUT VAT (€)	WITH VAT (€)
chrom	chrome	RU/608,0	495	599	19,96	23,95

5 polohová sprchová růžice.
Baleno v blistru.

5 position.
Packed in blister.

5 позиционная.
Упаковано в блистер.

Ø 100 mm.

RU/TWIST

Růžice TWIST

Shower head TWIST
Душевая лейка TWIST

6

PROVEDENÍ	FINISH	CODE	BEZ DPH (Kč)	S DPH (Kč)	WITHOUT VAT (€)	WITH VAT (€)
chrom	chrome	RU/TWIST,0	164	198	6,64	7,97

6 polohová sprchová růžice
Baleno v blistru.

6 position shower head.
Packed in blister.

6 позиционная.
Упаковано в блистер.

Ø 70 mm.

RU/TEMPO

Růžice TEMPO

Shower head TEMPO
Душевая лейка TEMPO

7

PROVEDENÍ	FINISH	CODE	BEZ DPH (Kč)	S DPH (Kč)	WITHOUT VAT (€)	WITH VAT (€)
chrom	chrome	RU/TEMPO,0	164	198	6,64	7,97

7 polohová sprchová růžice.
Baleno v blistru.

7 position shower head.
Packed in blister.

7 позиционная.
Упаковано в блистер.

Ø 85 mm.

RU/517

Růžice 517

Shower head 517
Душевая лейка 517

1

PROVEDENÍ	FINISH	CODE	BEZ DPH (Kč)	S DPH (Kč)	WITHOUT VAT (€)	WITH VAT (€)
chrom	chrome	RU/517,0	330	399	13,28	15,94

Baleno v blistru.

Packed in blister.

Упаковано в блистер.

RU/130

Růžice 130

Shower head 130
Душевая лейка 130

1

PROVEDENÍ	FINISH	CODE	BEZ DPH (Kč)	S DPH (Kč)	WITHOUT VAT (€)	WITH VAT (€)
chrom	chrome	RU/130,0	148	179	5,92	7,10

Samočistící sprchová růžice.

Self-cleaning shower head.

Самоочищающаяся.

RU/512

Růžice 512

Shower head 512
Душевая лейка 512

1

PROVEDENÍ	FINISH	CODE	BEZ DPH (Kč)	S DPH (Kč)	WITHOUT VAT (€)	WITH VAT (€)
chrom	chrome	RU/512,0	330	399	13,28	15,94

Baleno v blistru.

Packed in blister.

Упаковано в блистер.

RU/120

Růžice 120

Shower head 120
Душевая лейка 120

1

PROVEDENÍ	FINISH	CODE	BEZ DPH (Kč)	S DPH (Kč)	WITHOUT VAT (€)	WITH VAT (€)
chrom	chrome	RU/120,0	247	299	9,88	11,86

Samočistící sprchová růžice.

Self-cleaning shower head.

Самоочищающаяся.

RU/32481

Růžice 32481

Shower head 32481
Душевая лейка 32481

2

PROVEDENÍ	FINISH	CODE	BEZ DPH (Kč)	S DPH (Kč)	WITHOUT VAT (€)	WITH VAT (€)
chrom	chrome	RU/32481,0	330	399	13,20	15,84

2 polohová sprchová růžice k teleskopické dřezové baterii 32481, 33481, 35481, 79481, 38481, 99481, 40481.

2 position shower head for telescopic sink mixer.

2 позиционная, для смесителя для раковины с выдвижным душем.

RU/56015

Růžice 56015

Shower head 56015
Душевая лейка 56015

1

PROVEDENÍ	FINISH	CODE	BEZ DPH (Kč)	S DPH (Kč)	WITHOUT VAT (€)	WITH VAT (€)
chrom	chrome	RU/56015,0	247	299	9,88	11,86

Sprchová růžice se stop ventilem. Maximální povolený tlak vody 0,5 MPa.

With hand control stop valve. Maximum water pressure 0,5 MPa.

Душевая лейка со стоп вентелем. Максимальное допускаемое давление водя 0,5 Мпа.

Ø 35 mm.

RU/FLIPPER

Růžice FLIPPER

Shower head FLIPPER
Душевая лейка FLIPPER

1

PROVEDENÍ	FINISH	CODE	BEZ DPH (Kč)	S DPH (Kč)	WITHOUT VAT (€)	WITH VAT (€)
chrom	chrome	RU/FLIPPER,0	164	198	6,56	7,87

Sprchová růžice se stop ventilem. Maximální povolený tlak vody 0,4 MPa.

With hand control stop valve. Maximum water pressure 0,4 MPa.

Душевая лейка со стоп вентелем. Максимальное допускаемое давление водя 0,4 Мпа.

Ø 40 mm.

RU/55081

Růžice 55081

Shower head 55081
Душевая лейка 55081

2

PROVEDENÍ	FINISH	CODE	BEZ DPH (Kč)	S DPH (Kč)	WITHOUT VAT (€)	WITH VAT (€)
chrom	chrome	RU/55081,0	330	399	13,20	15,84
bílá-chrom	white-chrome	RU/55081,1	495	599	19,96	23,95
chrom-satino	chrome-satin	RU/55081,9	495	599	19,96	23,95

2 polohová sprchová růžice k teleskopické dřezové baterii Metalia 55081 a Titania 91081.

2 position shower head for telescopic mixers Metalia 55081 and Titania 91081.

2 позиционная лейка для смесителя для раковины с выдвижным душем.

RU/56081

Růžice 56081

Shower head 56081
Душевая лейка 56081

2

PROVEDENÍ	FINISH	CODE	BEZ DPH (Kč)	S DPH (Kč)	WITHOUT VAT (€)	WITH VAT (€)
chrom	chrome	RU/56081,0	330	399	13,28	15,94

2 polohová sprchová růžice k teleskopické dřezové baterii 56081 a 57081.

2 position shower head for telescopic sink mixer 56081 and 57081.

2 позиционная лейка для смесителя для раковины с выдвижным душем.

RU/57081,GR

Růžice 57081

Shower head 57081
Душевая лейка 57081

2

RU/57081,GRS

RU/57081,GRB

PROVEDENÍ	FINISH	CODE	BEZ DPH (Kč)	S DPH (Kč)	WITHOUT VAT (€)	WITH VAT (€)
granit písek	granit sand	RU/57081,GRS	702	849	28,08	33,70
granit černá	granit black	RU/57081,GRB	702	849	28,08	33,70

2 polohová sprchová růžice k teleskopické dřezové baterii 57081,GRS a 57081,GRB.

2 position shower head for telescopic sink mixer 57081,GRS and 57081,GRB.

2 позиционная лейка для смесителя для раковины с выдвижным душем.

D/MINI

Pevný plastový držák sprchy

Fixed plastic shower holder
Стабильный пластиковый держатель лейки

PROVEDENÍ	FINISH	CODE	BEZ DPH (Kč)	S DPH (Kč)	WITHOUT VAT (€)	WITH VAT (€)
chrom	chrome	D/MINI,0	49	59	1,96	2,35

D/TORRE

Pevný plastový držák sprchy

Fixed plastic shower holder
Стабильный пластиковый держатель лейки

PROVEDENÍ	FINISH	CODE	BEZ DPH (Kč)	S DPH (Kč)	WITHOUT VAT (€)	WITH VAT (€)
chrom	chrome	D/TORRE,0	82	99	3,28	3,94

D/SQUARE

Držák sprchy hranatý pevný

Square fixed plastic shower holder
Стабильный квадратный держатель лейки

PROVEDENÍ	FINISH	CODE	BEZ DPH (Kč)	S DPH (Kč)	WITHOUT VAT (€)	WITH VAT (€)
chrom	chrome	D/SQUARE,0	82	99	3,28	3,94

D/CUBE

Držák sprchy hranatý pevný

Square fixed plastic shower holder
Стабильный квадратный держатель лейки

PROVEDENÍ	FINISH	CODE	BEZ DPH (Kč)	S DPH (Kč)	WITHOUT VAT (€)	WITH VAT (€)
chrom	chrome	D/CUBE,0	49	59	1,96	2,35

D/PLAST

Otočný plastový držák sprchy

Rotating plastic shower holder
Поворотный пластиковый держатель лейки

PROVEDENÍ	FINISH	CODE	BEZ DPH (Kč)	S DPH (Kč)	WITHOUT VAT (€)	WITH VAT (€)
chrom	chrome	D/PLAST,0	98	119	3,96	4,75

D/3000

Kloubový kovový držák sprchy

La Torre metal variable position shower holder
Шарнирный держатель лейки

PROVEDENÍ	FINISH	CODE	BEZ DPH (Kč)	S DPH (Kč)	WITHOUT VAT (€)	WITH VAT (€)
chrom	chrome	D/3000,0	412	499	16,48	19,78

D/PIXY

Kloubový držák sprchy

Variable position shower holder
Шарнирный держатель лейки

PROVEDENÍ	FINISH	CODE	BEZ DPH (Kč)	S DPH (Kč)	WITHOUT VAT (€)	WITH VAT (€)
chrom-plast	chrome-plastic	D/PIXY,0	82	99	3,28	3,94
chrom-kov	chrome-metal	D/KOV,0	164	198	6,64	7,97

Pro hadice bez upevňovacího konusu.

For shower hoses without fixing conus.

Для шланга без крепежного конуса.

D/VÝVOD

Kloubový kovový držák sprchy s vývodem

Variable position metal shower holder with outlet
Вывод для шланга с шарнирным держателем лейки

PROVEDENÍ	FINISH	CODE	BEZ DPH (Kč)	S DPH (Kč)	WITHOUT VAT (€)	WITH VAT (€)
chrom	chrome	D/VYVODA1,0	412	499	16,64	19,97

S 1/2" připojením, vhodný pro vestavěné baterie.

With ½" connection, suitable for built-in mixers.

С 1/2" пригодный, для подштукатурного смесителя.

D/STĚNALUX

Stěnový vývod sprchy kovový

Wall-mounted metal shower outlet
Стенной металлический вывод для шланга LUX

PROVEDENÍ	FINISH	CODE	BEZ DPH (Kč)	S DPH (Kč)	WITHOUT VAT (€)	WITH VAT (€)
chrom	chrome	D/STENALUX,0	330	399	13,28	15,94

Vývod vody 1/2" ke sprchové hadici pro vestavěné baterie.

Water outlet 1/2" for shower hoses, suitable for built-in mixers.

Вывод воды 1/2" для душевого шланга для скрытей арматуры.

1/2" x 1/2"

D/STĚNAA1

Stěnový vývod sprchy kovový

Wall-mounted metal shower outlet
Стенной металлический вывод для шланга

PROVEDENÍ	FINISH	CODE	BEZ DPH (Kč)	S DPH (Kč)	WITHOUT VAT (€)	WITH VAT (€)
chrom	chrome	D/STENA A1,0	330	399	13,20	15,84
chrom	chrome	D/TOWERTECH,0	412	499	16,64	19,97

Vývod vody 1/2" ke sprchové hadici pro vestavěné baterie.

Water outlet 1/2" for shower hoses, suitable for built-in mixers.

Вывод воды 1/2" для душевого шланга для скрытей арматуры.

1/2" x 1/2"

D/HRANA

Stěnový vývod sprchy hranatý

Wall-mounted shower outlet - square
Стенной металлический вывод для шланга

PROVEDENÍ	FINISH	CODE	BEZ DPH (Kč)	S DPH (Kč)	WITHOUT VAT (€)	WITH VAT (€)
chrom	chrome	D/HRANA,0	371	449	14,84	17,81

Vývod vody 1/2" ke sprchové hadici pro vestavěné baterie.

Water outlet 1/2" for shower hoses, suitable for built-in mixers.

Вывод воды 1/2" для душевого шланга для скрытей арматуры.

D/KVADRO

Kovový držák sprchy s vývodem

Metal shower holder with outlet
Металлический вывод для шланга с держателем лейки

PROVEDENÍ	FINISH	CODE	BEZ DPH (Kč)	S DPH (Kč)	WITHOUT VAT (€)	WITH VAT (€)
chrom	chrome	D/KVADRO,0	412	499	16,48	19,78

Vývod vody 1/2" ke sprchové hadici pro vestavěné baterie.

Water outlet 1/2" for shower hoses, suitable for built-in mixers.

Вывод воды 1/2" для душевого шланга для скрытей арматуры.

D/LUXUS

Kovový držák sprchy s vývodem

Metal shower holder with outlet
Металлический вывод для шланга с держателем лейки

PROVEDENÍ	FINISH	CODE	BEZ DPH (Kč)	S DPH (Kč)	WITHOUT VAT (€)	WITH VAT (€)
chrom	chrome	D/LUXUS,0	578	699	23,12	27,74

Vývod vody 1/2" ke sprchové hadici pro vestavěné baterie.

Water outlet 1/2" for shower hoses, suitable for built-in mixers.

Вывод воды 1/2" для душевого шланга для скрытей арматуры.

MET/150

Kovová sprchová hadice

Metal Shower hoses
Металический душевой шланг

PROVEDENÍ	FINISH	CODE	BEZ DPH (Kč)	S DPH (Kč)	WITHOUT VAT (€)	WITH VAT (€)
chrom 1,5zám.	chrome1.5lock	MET/150,0	148	179	5,92	7,10
chrom 1,5zám.	chrome1.5lock	MET/175,0	164	198	6,56	7,87
chrom 1,5zám.	chrome1.5lock	MET/200,0	164	198	6,64	7,97

V délkách 150, 175 a 200 cm.

Lengths 150, 175, 200 cm.

В длинах 150, 175, и 200 цм.

MET/155

Kovová sprchová hadice nepřekrucovací

Metal anti-twist shower hose
Пластиковый душевой шланг

PROVEDENÍ	FINISH	CODE	BEZ DPH (Kč)	S DPH (Kč)	WITHOUT VAT (€)	WITH VAT (€)
chrom	chrome	MET/155,0	164	198	6,56	7,87

Délka 150 cm.

Length 150 cm.

Длина 150 цм.

H/7000

Kovová sprchová hadice

Metal Shower hoses
Металический душевой шланг

PROVEDENÍ	FINISH	CODE	BEZ DPH (Kč)	S DPH (Kč)	WITHOUT VAT (€)	WITH VAT (€)
chrom 2 zám.	chrome 2lock	H/7000,0	247	299	9,96	11,95
chrom 2 zám.	chrome 2lock	H/7175,0	247	299	9,96	11,95
chrom 2 zám.	chrome 2lock	H/7200,0	247	299	9,96	11,95

Odolná dvojzámková.
Durable double-lock.
Прочный с двойным замковым соединением.

V délkách 150, 175 a 200 cm.
Lengths 150, 175, 200 cm.
В длинах 150, 175, и 200 цм.

SILVER/151

Plastová sprchová hadice

Plastic shower hose
Пластиковый душевой шланг

SILVER/151

Nepřekrucovací hadice

GREY/150

Plastová sprchová hadice

Plastic shower hose
Пластиковый душевой шланг

GREY/150

PROVEDENÍ	FINISH	CODE	BEZ DPH (Kč)	S DPH (Kč)	WITHOUT VAT (€)	WITH VAT (€)
stříbro	silver	SILVER/120,0	164	198	6,56	7,87
stříbro	silver	SILVER/151,0	189	229	7,56	9,07
stříbro	silver	SILVER/175,0	214	259	8,56	10,27
stříbro	silver	SILVER/200,0	247	299	9,88	11,86
stříbro-šedá	silver-grey	GREY/150,0	164	198	6,56	7,87

Odolný stříbrný plast.

Durable silver plastic material.

прочный серебряный пластик.

H/0045

Sprchová hadice k stojánkovým vanovým bateriím

Shower hoses for deck bath mixers
Душевой шланг для смесителя для монтажа на ванну

H/0045N.0

H/0045.0

PROVEDENÍ	FINISH	CODE	BEZ DPH (Kč)	S DPH (Kč)	WITHOUT VAT (€)	WITH VAT (€)
chrom	chrome	H/0045,0	495	599	19,80	23,76
chrom	chrome	H/0045N,0	495	599	19,80	23,76

V délkách 200 cm.

Length 200 cm.

В длинах 200 цм.

0045 - 3/8" x M15 x 1.

0045N - 1/2" x M15 x 1.

PVC/150

Plastová sprchová hadice

Plastic shower hoses
Пластиковый душевой шланг

PVC/155.1
PVC/150.11

PVC/150.5

PROVEDENÍ	FINISH	CODE	BEZ DPH (Kč)	S DPH (Kč)	WITHOUT VAT (€)	WITH VAT (€)
bílá	white	PVC/155,1	57	69	2,28	2,74
černá	black	PVC/150,5	90	109	3,60	4,32
bílá	white	PVC/150,11	115	139	4,60	5,52

Délka 150 cm.

Length 150 cm.

Длина 150 цм.

PVC/150

Plastová sprchová hadice

Plastic shower hoses
Пластиковый душевой шланг

PROVEDENÍ	FINISH	CODE	BEZ DPH (Kč)	S DPH (Kč)	WITHOUT VAT (€)	WITH VAT (€)
šedá	grey	PVC/150,8	115	139	4,60	5,52
šedá	grey	PVC/200,8	131	159	5,24	6,29

V délkách 150 a 200 cm.

Lengths 150, 200 cm.

В длинах 150 и 200 цм.

SPIRAL/150

Plastová sprchová hadice

Plastic shower hoses
Пластиковый душевой шланг

PROVEDENÍ	FINISH	CODE	BEZ DPH (Kč)	S DPH (Kč)	WITHOUT VAT (€)	WITH VAT (€)
chrom	chrome	SPIRAL/150,0	164	198	6,64	7,97
zlato	gold	SPIRAL/150,ZL	247	299	9,96	11,95
chrom	chrome	SPIRAL/175,0	222	269	8,88	10,66
chrom	chrome	SPIRAL/200,0	247	299	9,96	11,95

V délkách 150, 175 a 200 cm.

Lengths 150, 175, 200 cm.

В длинах 150, 175 и 200 цм.

H/55081

Sprchová hadice k dřezovým teleskopickým stojánkovým bateriím

Shower hoses for telescopic sink mixers
Душевой шланг для смесителя
для раковины с выдвижным душем

PROVEDENÍ	FINISH	CODE	BEZ DPH (Kč)	S DPH (Kč)	WITHOUT VAT (€)	WITH VAT (€)
šedá-chrom	gray-chrome	H/55081,0	247	299	9,96	11,95
šedá-chrom	gray-chrome	H/0081,0S	330	399	13,20	15,84
chrom-kov	chrome-metal	H/0081,0	330	399	13,20	15,84

RUP/200

Pevná sprch 200

Fixed shower head 200
Верхний душ 200

PROVEDENÍ	FINISH	CODE	BEZ DPH (Kč)	S DPH (Kč)	WITHOUT VAT (€)	WITH VAT (€)
chrom	chrome	RUP/200,0	578	699	23,12	27,74

Průměr 200 mm.

Dia 200 mm.

Диаметр 200 мм.

RUP/179

Pevná sprcha 179

Fixed shower head 179
Верхний душ 179

PROVEDENÍ	FINISH	CODE	BEZ DPH (Kč)	S DPH (Kč)	WITHOUT VAT (€)	WITH VAT (€)
chrom	chrome	RUP/179,0	826	999	33,28	39,94

Průměr 200 mm.

Dia 200 mm.

Диаметр 200 мм.

RUP/222

Pevná sprcha 222

Fixed shower head 222
Верхний душ 222

PROVEDENÍ	FINISH	CODE	BEZ DPH (Kč)	S DPH (Kč)	WITHOUT VAT (€)	WITH VAT (€)
chrom	chrome	RUP/222,0	826	999	33,28	39,94

200 x 200 mm.

200 x 200 mm.

200 x 200 мм.

RUP/220

Pevná sprcha 220

Fixed shower head 220
Верхний душ 220

PROVEDENÍ	FINISH	CODE	BEZ DPH (Kč)	S DPH (Kč)	WITHOUT VAT (€)	WITH VAT (€)
chrom	chrome	RUP/220,0	826	999	33,28	39,94

200 x 200 mm.

200 x 200 mm.

200 x 200 мм.

RUP/310

Pevná sprcha průměr 200 mm

Fixed shower head
верхний душ

BÍLÁ/CHROM
KONCEPT

PROVEDENÍ	FINISH	CODE	BEZ DPH (Kč)	S DPH (Kč)	WITHOUT VAT (€)	WITH VAT (€)
chrom-bílá	chrome-white	RUP/310,0	330	399	13,30	15,96

Baleno v blistru.

Packed in blister.

Упаковано в блистер.

bílá - chrom
white - chrome
белая - хром

RUP/410

Pevná sprcha

Fixed shower head
верхний душ

EASY CLEAN SYSTEM

NEW

BÍLÁ/CHROM
KONCEPT

PROVEDENÍ	FINISH	CODE	BEZ DPH (Kč)	S DPH (Kč)	WITHOUT VAT (€)	WITH VAT (€)
chrom-bílá	chrome-white	RUP/410,1	743	899	29,72	35,66

250 x 250 mm.

250 x 250 mm

250 x 250 мм.

bílá - chrom
white - chrome
белая - хром

RUP/250

Pevná sprcha nerezová

Fixed shower head
Верхный душ, самоочишающийся

EASY CLEAN SYSTEM

PROVEDENÍ	FINISH	CODE	BEZ DPH (Kč)	S DPH (Kč)	WITHOUT VAT (€)	WITH VAT (€)
nerez	stainless steel	RUP/250,4	826	999	33,04	39,65

Průměr 250 mm.

Dia 250 mm

Диаметр 250 мм.

RUP/251

Pevná sprcha nerezová

Fixed shower head
Верхный душ, самоочишающийся

EASY CLEAN SYSTEM

PROVEDENÍ	FINISH	CODE	BEZ DPH (Kč)	S DPH (Kč)	WITHOUT VAT (€)	WITH VAT (€)
nerez	stainless steel	RUP/251,4	826	999	33,04	39,65

250 x 250 mm.

250 x 250 mm.

250 x 250 мм.

RUPV/246

Pevná nerezová sprcha 246 „tropický déšť"

Fixed stainless shower head 246 „Tropical rain"
Верхний душ 246 „Тропический дождь"

EASY CLEAN SYSTEM

PROVEDENÍ	FINISH	CODE	BEZ DPH (Kč)	S DPH (Kč)	WITHOUT VAT (€)	WITH VAT (€)
chrom	chrome	RUPV/246,0	3 057	3 699	122,28	146,74

300 x 300 mm. Celková tloušťka sprchy jen 8 mm.
Hmotnost 2,2 kg.

300 x 300 mm. Full thickness of shower 8 mm.
Weight 2.2 kg.

300 x 300 мм. Полная толщина душа 8 мм.
Весь 2,2 кг.

RUPV/244

Pevná nerezová sprcha 244 „tropický déšť"

Fixed stainless shower head 244 „Tropical rain"
Верхний душ 244 „Тропический дождь"

EASY CLEAN SYSTEM

PROVEDENÍ	FINISH	CODE	BEZ DPH (Kč)	S DPH (Kč)	WITHOUT VAT (€)	WITH VAT (€)
chrom	chrome	RUPV/244,0	4 793	5 800	191,72	230,06

450 x 450 mm. Celková tloušťka sprchy jen 8 mm.
Hmotnost 4,9 kg.

450 x 450 mm. Full thickness of shower 8 mm.
Weight 4.9 kg.

450 x 450 мм. Полная толщина душа 8 мм.
Весь 4,9 кг.

RUPV/246,0; RUPV/244,0; RUPV/240,0 - POUZE PRO MONTÁŽ NA RAMENO ZE STROPU
RUPV/246,0; RUPV/244,0; RUPV/240,0 -ONLY FOR MOUNTING ON SHOWER ARM FROM CEILING
RUPV/246,0; RUPV/244,0; RUPV/240,0 -ДЛЯ МОНТАЖА ТОЛЬКО НА ПОТОЛОК С ПОМОЩЬЮ ТРУБЧАТОГО ДЕРЖАТЕЛЯ

RUPV/240

Pevná nerezová sprcha 240 „tropický déšť"

Fixed stainless shower head 240
„Tropical rain"
Верхний душ 240
„Тропический дождь"

PROVEDENÍ	FINISH	CODE	BEZ DPH (Kč)	S DPH (Kč)	WITHOUT VAT (€)	WITH VAT (€)
chrom	chrome	RUPV/240,0	3 057	3 699	122,28	146,74

Průměr 300 mm. Celková tloušťka sprchy jen 8 mm.
Hmotnost 1,8 kg.

Dia 300 mm. Full thickness of shower 8 mm.
Weight 1.8 kg.

Диаметр 300 мм. Полная толщина душа 8 мм.
Весь 1,8 кг.

RUP/137

Pevná sprcha 137

Fixed shower head 137
Верхний душ 137

PROVEDENÍ	FINISH	CODE	BEZ DPH (Kč)	S DPH (Kč)	WITHOUT VAT (€)	WITH VAT (€)
chrom	chrome	RUP/137,0	660	799	26,64	31,97

Průměr 200 mm.

Dia 200 mm.

Диаметр 200 мм.

RUP/157

Pevná sprcha 157

Fixed shower head 157
Верхний душ 157

PROVEDENÍ	FINISH	CODE	BEZ DPH (Kč)	S DPH (Kč)	WITHOUT VAT (€)	WITH VAT (€)
chrom	chrome	RUP/157,0	412	499	16,64	19,97

3- polohová, průměr 75 mm.

3-position, dia 75 mm.

3-позиционный, диаметр 75 мм.

RUP/141

Pevná sprcha 141

Fixed shower head 141
Верхний душ 141

PROVEDENÍ	FINISH	CODE	BEZ DPH (Kč)	S DPH (Kč)	WITHOUT VAT (€)	WITH VAT (€)
chrom	chrome	RUP/141,0	330	399	13,28	15,94

Průměr 75 mm.

Dia 75 mm.

Диаметр 75 мм.

RUP/124

Pevná sprcha 124

Fixed shower head 124
Верхний душ 124

PROVEDENÍ	FINISH	CODE	BEZ DPH (Kč)	S DPH (Kč)	WITHOUT VAT (€)	WITH VAT (€)
chrom	chrome	RUP/124,0	330	399	13,28	15,94

Průměr 86 mm.

Dia 86 mm.

Диаметр 86 мм.

RUP/DEXIN

Pevná sprcha DEXIN

Fixed shower head DEXIN
Верхний душ DEXIN

PROVEDENÍ	FINISH	CODE	BEZ DPH (Kč)	S DPH (Kč)	WITHOUT VAT (€)	WITH VAT (€)
chrom	chrome	**RUP/DEXIN,0**	**330**	**399**	**13,28**	**15,94**

5 - polohová, průměr 80 mm.

5-position, dia 80 mm

5-позиционный, диаметр 80 мм.

Obrázek je pouze ilustrační, růžice ani hadice nejsou součástí výrobku.
The picture is only for illustration. Neither the showerhead, hose nor the decoration are part of the product.
Картинка только иллюстративная. Леика, шланг ни декорация не частю изделия.

65586

Posuvný držák sprchy s poličkou

Adjustable shower holder with shelf
Подвижный держатель лейки с полкой

PROVEDENÍ	FINISH	CODE	BEZ DPH (Kč)	S DPH (Kč)	WITHOUT VAT (€)	WITH VAT (€)
leštěná nerez	stainl. steel	**65586,4**	**1 652**	**1 999**	**66,08**	**79,30**

Rozměr - dimension- размер
450 x 780 x 130 mm

RAM350

Rameno pevné sprchy

Fixed Shower Arm
Трубчатый держатель для верхнего душа

PROVEDENÍ	FINISH	CODE	BEZ DPH (Kč)	S DPH (Kč)	WITHOUT VAT (€)	WITH VAT (€)
chrom	chrome	RAM350,0	495	599	19,80	23,76

S krytkou, délka 350 mm.
With cover, length 350 mm.
С крышкой, длина 350 мм.

Připojovací závit 1/2".
Connection 1/2".
Подключение 1/2".

RAM330

Rameno pevné sprchy

Fixed Shower Arm
Трубчатый держатель для верхнего душа

PROVEDENÍ	FINISH	CODE	BEZ DPH (Kč)	S DPH (Kč)	WITHOUT VAT (€)	WITH VAT (€)
chrom	chrome	RAM330,0	412	499	16,64	19,97

S krytkou, délka 330 mm.
With cover, length 330 mm.
С крышкой, длина 330 мм.

Připojovací závit 1/2".
Connection 1/2".
Подключение 1/2".

RAM200

Rameno pevné sprchy

Fixed Shower Arm
Трубчатый держатель для верхнего душа

PROVEDENÍ	FINISH	CODE	BEZ DPH (Kč)	S DPH (Kč)	WITHOUT VAT (€)	WITH VAT (€)
chrom	chrome	RAM200,0	330	399	13,28	15,94

S krytkou, délka 200 mm.
With cover, length 200 mm.
С крышкой, длина 200 мм.

Připojovací závit 1/2".
Connection 1/2".
Подключение 1/2".

RAM400

Rameno pevné sprchy

Fixed Shower Arm
Трубчатый держатель для верхнего душа

PROVEDENÍ	FINISH	CODE	BEZ DPH (Kč)	S DPH (Kč)	WITHOUT VAT (€)	WITH VAT (€)
chrom	chrome	RAM400,0	660	799	26,63	31,96

S krytkou, délka 400 mm.
With cover, length 400 mm.
С крышкой, длина 400 мм.

Připojovací závit 1/2".
Connection 1/2".
Подключение 1/2".

RAM405

Rameno pevné sprchy

Fixed Shower Arm
Трубчатый держатель для верхнего душа

PROVEDENÍ	FINISH	CODE	BEZ DPH (Kč)	S DPH (Kč)	WITHOUT VAT (€)	WITH VAT (€)
chrom	chrome	RAM405,0	660	799	26,63	31,96

S krytkou, délka 400 mm.
With cover, length 400 mm.
С крышкой, длина 400 мм.

Připojovací závit 1/2".
Connection 1/2".
Подключение 1/2".

RAM205

Rameno pevné sprchy

Fixed Shower Arm
Трубчатый держатель для верхнего душа

PROVEDENÍ	FINISH	CODE	BEZ DPH (Kč)	S DPH (Kč)	WITHOUT VAT (€)	WITH VAT (€)
chrom	chrome	RAM205,0	412	499	16,48	19,78

S krytkou pro montáž do stropu, délka 200 mm.

With cover for mounting into the ceiling, length 200 mm.

С крышкой, для монтажа в потолок, длина 200 мм.

Připojovací závit 1/2".

Connection 1/2".

Подключение 1/2".

RAM150

Rameno pevné sprchy

Fixed Shower Arm
Трубчатый держатель для верхнего душа

PROVEDENÍ	FINISH	CODE	BEZ DPH (Kč)	S DPH (Kč)	WITHOUT VAT (€)	WITH VAT (€)
chrom	chrome	RAM150,0	330	399	13,28	15,94

S krytkou pro montáž do stropu, délka 150 mm.

With cover for mounting into the ceiling, length 150 mm.

С крышкой, для монтажа в потолок, длина 150 мм.

Připojovací závit 1/2".

Connection 1/2".

Подключение 1/2".

RAM300

Svislé rameno pevné sprchy

Fixed Vertical Shower Arm
Трубчатый держатель для верхнего душа

PROVEDENÍ	FINISH	CODE	BEZ DPH (Kč)	S DPH (Kč)	WITHOUT VAT (€)	WITH VAT (€)
chrom	chrome	RAM300,0	412	499	16,64	19,97

S krytkou pro montáž do stropu, délka 300 mm.

With cover for mounting into the ceiling, length 300mm.

Для монтажа в потолок, с крышкой, длина 300 мм.

Připojovací závit 1/2".

Connection 1/2".

Подключение 1/2".

novaservis®
QUALITY & DESIGN

OTOPNÁ TĚLESA

Konstrukce otopných těles je navržena k maximální účinnosti předávání tepla mezi vlastním radiátorem a okolím. Výhodami jsou vysoká účinnost, snadná a rychlá montáž a dostupnost všech typů trvale skladem.
Barevné provedení bílá a chrom.

HEATING ELEMENTS

Construction of heating elements is designed for maximal effectivity of heat transfer between self radiator and surrounding. Their advantage is a high effectiveness, easy and fast mounting and permanent availability of all types.
Colour finish: white and chrome.

ОТОПИТЕЛЬНИЕ ПРИБОРЫ

Конструкция отопительных приборов отвечает главной задаче – с максимальной эффективностью наполнить помещения теплым воздухом. Преимуществом является надежность, быстрая и простая установка.
Цветовое оформление белая и хром.

450R-600R

Otopné těleso bílé - rovné

Heating element white– straight
Отопительный прибор прямой белый

PROVEDENÍ	FINISH	CODE	BEZ DPH (Kč)	S DPH (Kč)	WITHOUT VAT (€)	WITH VAT (€)
rovný - bílý	straight- white	450/900/R,1	1 321	1 598	52,84	63,41
rovný - bílý	straight- white	450/1200/R,1	1 487	1 799	59,48	71,38
rovný - bílý	straight- white	450/1600/R,1	1 900	2 299	76,00	91,20
rovný - bílý	straight- white	450/1800/R,1	2 478	2 998	99,12	118,94
rovný - bílý	straight- white	600/900/R,1	1 404	1 699	56,16	67,39
rovný - bílý	straight- white	600/1200/R,1	1 652	1 999	66,08	79,30
rovný - bílý	straight- white	600/1600/R,1	2 065	2 499	82,60	99,12
rovný - bílý	straight- white	600/1800/R,1	2 644	3 199	105,76	126,91

Průměr trubek 22 mm.
Stojiny D - profil 30 x 40 mm.
Součástí tělesa je zátka, zátka s odvzdušněním a 4 ks montážních úchytů.

Tube diameter 22 mm.
D-section webs 30 x 40 mm.
Plug, airvent plug and 4 pcs of mountings included.

Диаметр трубок 22 мм.
Стойки D-профил 30 x 40 мм. Частю прибора тоже пробка, пробка с обезвоздушением и 4 штуки крепления.

450-600

Otopné těleso bílé - oblé

Heating element white – rounded
Отопительный прибор закруглённый белый

PROVEDENÍ	FINISH	CODE	BEZ DPH (Kč)	S DPH (Kč)	WITHOUT VAT (€)	WITH VAT (€)
oblý - bílý	rounded- white	450/900,1	1 404	1 699	56,16	67,39
oblý - bílý	rounded- white	450/1200,1	1 569	1 898	62,76	75,31
oblý - bílý	rounded- white	450/1600,1	2 065	2 499	82,60	99,12
oblý - bílý	rounded- white	450/1800,1	2 478	2 998	99,12	118,94
oblý - bílý	rounded- white	600/900,1	1 487	1 799	59,48	71,38
oblý - bílý	rounded- white	600/1200,1	1 735	2 099	69,40	83,28
oblý - bílý	rounded- white	600/1600,1	2 230	2 698	89,20	107,04
oblý - bílý	rounded- white	600/1800,1	2 809	3 399	112,36	134,83

Průměr trubek 22 mm.
Stojiny D - profil 30 x 40 mm.
Součástí tělesa je zátka, zátka s odvzdušněním a 4 ks montážních úchytů.

Tube diameter 22 mm.
D-section webs 30 x 40 mm.
Plug, airvent plug and 4 pcs of mountings included.

Диаметр трубок 22 мм.
Стойки D-профил 30 x 40 мм. Частю прибора тоже пробка, пробка с обезвоздушением и 4 штуки крепления.

T-kus

T kus

T adaptor
Тройник

PROVEDENÍ	FINISH	CODE	BEZ DPH (Kč)	S DPH (Kč)	WITHOUT VAT (€)	WITH VAT (€)
chrom	chrome	T-KUS,0	247	299	9,96	11,95
bílý	white	T-KUS,1	247	299	9.96	11.95

kód výrobku provedení product code design код изделия design	šířka width ширина [mm]	výška height высота [mm]	rozteč vývodů spacing of outlets шаг выводов [mm] ±1 mm	teplotní spád vody temperature gradient of water температурный градиент Moc cieplna	tepelný výkon [W] při teplotě okolí t (20°C) temperature gradient heat output тепловая мощность	doporučený příkon el. tělesa recommended input of the heater рекомендуемая мощность электрического нагревательного элемента [W]	konfigurace trubek tube configuration конфигурация труб
450/900/R 450/900 rovný/oblý	450	900	400	90/70 (°C)	455	200	4+5+8 Σ 17
				75/65 (°C)	363		
				65/55 (°C)	276		
				55/45 (°C)	193		
450/1200/R 450/1200 rovný/oblý	450	1200	400	90/70 (°C)	604	300	4+5+15 Σ 24
				75/65 (°C)	482		
				65/55 (°C)	365		
				55/45 (°C)	255		
450/1600/R 450/1600 rovný/oblý	450	1600	400	90/70 (°C)	820	300	4+5+6+7+8 Σ 30
				75/65 (°C)	653		
				65/55 (°C)	494		
				55/45 (°C)	345		
450/1800/R 450/1800 rovný/oblý	450	1800	400	90/70 (°C)	935	400	4+5+6+7+13 Σ 35
				75/65 (°C)	745		
				65/55 (°C)	565		
				55/45 (°C)	395		
600/900/R 600/900 rovný/oblý	600	900	550	90/70 (°C)	574	300	4+5+8 Σ 17
				75/65 (°C)	458		
				65/55 (°C)	347		
				55/45 (°C)	243		
600/1200/R 600/120 rovný/oblý	600	1200	550	90/70 (°C)	761	300	4+5+15 Σ 24
				75/65 (°C)	607		
				65/55 (°C)	460		
				55/45 (°C)	321		
600/1600/R 600/1600 rovný/oblý	600	1600	550	90/70 (°C)	1 033	400	4+5+6+7+8 Σ 30
				75/65 (°C)	823		
				65/55 (°C)	622		
				55/45 (°C)	434		
600/1800/R 600/1800 rovný/oblý	600	1800	550	90/70 (°C)	1 178	500	4+5+6+7+13 Σ 35
				75/65 (°C)	939		
				65/55 (°C)	711		
				55/45 (°C)	497		

450R-600R

Otopné těleso chrom - rovné

Heating element chrome – straight
Отопительный прибор прямой хромированный

PROVEDENÍ	FINISH	CODE	BEZ DPH (Kč)	S DPH (Kč)	WITHOUT VAT (€)	WITH VAT (€)
rovný-chrom	straight-chrome	450/1200/R,0	2 809	3 399	112,36	134,83
rovný-chrom	straight-chrome	450/1600/R,0	3 718	4 499	148,72	178,46
rovný-chrom	straight-chrome	600/1200/R,0	3 718	4 499	148,72	178,46
rovný-chrom	straight-chrome	600/1600/R,0	4 462	5 399	178,48	214,18
rovný-chrom	straight-chrome	600/1800/R,0	5 371	6 499	214,84	257,81

Průměr trubek 22 mm.
Stojiny D - profil 30 x 40 mm.
Součástí tělesa je zátka, zátka s odvzdušněním a 4 ks montážních úchytů.

Tube diameter 22 mm.
D-section webs 30 x 40 mm.
Plug, airvent plug and 4 pcs of mountings included.

Диаметр трубок 22 мм.
Стойки D-профил 30 x 40 мм. Частю прибора тоже пробка, пробка с обезвоздушением и 4 штуки крепления.

450-600

Otopné těleso chrom - oblé

Heating element chrome – rounded
Отопительный прибор закруглённый хромированный

PROVEDENÍ	FINISH	CODE	BEZ DPH (Kč)	S DPH (Kč)	WITHOUT VAT (€)	WITH VAT (€)
oblý-chrom	rounded-chrome	450/1200,0	2 809	3 399	112,36	134,83
oblý-chrom	rounded-chrome	450/1600,0	3 718	4 499	148,72	178,46
oblý-chrom	rounded-chrome	600/1200,0	3 718	4 499	148,72	178,46
oblý-chrom	rounded-chrome	600/1600,0	4 462	5 399	178,48	214,18
oblý-chrom	rounded-chrome	600/1800,0	5 371	6 499	214,84	257,81

Průměr trubek 22 mm.
Stojiny D - profil 30 x 40 mm.
Součástí tělesa je zátka, zátka s odvzdušněním a 4 ks montážních úchytů.

Tube diameter 22 mm.
D-section webs 30 x 40 mm.
Plug, airvent plug and 4 pcs of mountings included.

Диаметр трубок 22 мм.
Стойки D-профил 30 x 40 мм. Частю прибора тоже пробка, пробка с обезвоздушением и 4 штуки крепления.

OT

Elektrická topná tyč

Electric heating rod
Электрическая отопительная штанга

Příkon - Power	CODE	BEZ DPH (Kč)	S DPH (Kč)	WITHOUT VAT (€)	WITH VAT (€)
200 W	OT/200	991	1 199	39,96	47,95
300 W	OT/300	991	1 199	39,96	47,95
400 W	OT/400	991	1 199	39,96	47,95
500 W	OT/500	991	1 199	39,96	47,95
800 W	OT/800	991	1 199	39,96	47,95

Příkon 200 - 800 W, délka přívodního kabelu 1,2 m.

Power 200 - 800 W, length of power lead 1,2 m.

Потребляемая мощность 200 - 800 W, длина вводного кабеля 1,2 м.

kód výrobku provedení product code design код изделия symbol/design	šířka width ширина [mm]	výška height высота [mm]	rozteč vývodů spacing of outlets шаг выводов [mm] ±1 mm	teplotní spád vody temperature gradient of water температурный градиент	tepelný výkon [W] při teplotě okolí t (20°C) temperature gradient heat output тепловая мощность	doporučený příkon el. tělesa recommended input of the heater рекомендуемая мощность электрического нагревательного элемента [W]	konfigurace trubek tube configuration конфигурация труб
450/1200/R 450/1200 rovný/oblý	450	1200	400	90/70 (°C)	399	200	4+5+15 Σ 24
				75/65 (°C)	318		
				65/55 (°C)	241		
				55/45 (°C)	168		
450/1600/R 450/1600 rovný/oblý	450	1600	400	90/70 (°C)	541	200	4+5+6+7+8 Σ 30
				75/65 (°C)	431		
				65/55 (°C)	326		
				55/45 (°C)	228		
600/1200/R 600/120 rovný/oblý	600	1200	550	90/70 (°C)	502	200	4+5+15 Σ 24
				75/65 (°C)	401		
				65/55 (°C)	304		
				55/45 (°C)	212		
600/1600/R 600/1600 rovný/oblý	600	1600	550	90/70 (°C)	682	300	4+5+6+7+8 Σ 30
				75/65 (°C)	543		
				65/55 (°C)	411		
				55/45 (°C)	286		
600/1800/R 600/1800 rovný/oblý	600	1800	550	90/70 (°C)	777	400	4+5+6+7+13 Σ 35
				75/65 (°C)	620		
				65/55 (°C)	469		
				55/45 (°C)	328		

TT

Elektrická topná tyč s regulátorem výkonu

Electric heating rod
Электрическая отопительная штанга

Příkon - Power	CODE	BEZ DPH (Kč)	S DPH (Kč)	WITHOUT VAT (€)	WITH VAT (€)
200 W	TT/200	1 983	2 399	79,32	95,18
300 W	TT/300	1 983	2 399	79,32	95,18
400 W	TT/400	1 983	2 399	79,32	95,18
500 W	TT/500	1 983	2 399	79,32	95,18
800 W	TT/800	1 983	2 399	79,32	95,18

Elektronický regulátor.

Příkon 200 - 800 W, délka přívodního kabelu 1,2 m.

Power 200-800 W, length of power lead 1,2 m.

Потребляемая мощность 200 - 800 W,
длина вводного кабеля 1,2 м.

6226/1

Držák ručníku 400 - na otopný žebřík

Towel rail 400 - for heated ladder
Полка 400 для полотенцесушителя

PROVEDENÍ	FINISH	CODE	BEZ DPH (Kč)	S DPH (Kč)	WITHOUT VAT (€)	WITH VAT (€)
chrom	chrome	6226/1,0	644	779	25,76	30,91

Rozměr - dimension - размер
385 mm x 76 mm.

Rozteč - spacing - шаг 283 mm.

Pro rovné i oblé otopné žebříky 450-600-750.

For straight and curved heated ladder 450-600-750.

Для полотенцесушителя прямого или закруглённого 450-600-750.

6227/1

Držák ručníku 550 - na otopný žebřík

Towel rail 550 for heated ladder
Полка 550 для полотенцесушителя

PROVEDENÍ	FINISH	CODE	BEZ DPH (Kč)	S DPH (Kč)	WITHOUT VAT (€)	WITH VAT (€)
chrom	chrome	6227/1,0	660	799	26,40	31,68

Rozměr - dimension - размер
552 mm x 89 mm.

Rozteč - spacing - шаг 449 mm.

Pro rovné i oblé otopné žebříky 600-750.

For straight and curved heated ladder 600-750.

Для полотенцесушителя прямого или закруглённого 600-750.

6225/1

Dvojitý držák ručníku 600 - na otopný žebřík

Double towel rail 600 - for heated ladder
Двойная полка 600 -
для полотенцесушителя

PROVEDENÍ	FINISH	CODE	BEZ DPH (Kč)	S DPH (Kč)	WITHOUT VAT (€)	WITH VAT (€)
chrom	chrome	6225/1,0	1 073	1 298	42,92	51,50

Rozměr - dimension - размер
572 mm x 150 mm.

Rozteč - spacing - шаг 449 mm.

Pro rovné i oblé otopné žebříky 600-750.

For straight and curved heated ladder 600-750.

Для полотенцесушителя прямого или закруглённого 600-750.

6230/1

Háček jednoduchý - na otopný žebřík

Hook for heated ladder
Крючок для полотенцесушителя

PROVEDENÍ	FINISH	CODE	BEZ DPH (Kč)	S DPH (Kč)	WITHOUT VAT (€)	WITH VAT (€)
chrom	chrome	6230/1,0	247	299	9,96	11,95

Rozměr - dimension - размер
45 mm x 22 mm.

Pro rovné i oblé otopné žebříky.

For straight and curved heated ladder.

Для полотенцесушителя прямого или закруглённого.

6256/1

Dvojháček - na otopný žebřík

Double hook for heated ladder
Двойной крючок
для полотенцесушителя

PROVEDENÍ	FINISH	CODE	BEZ DPH (Kč)	S DPH (Kč)	WITHOUT VAT (€)	WITH VAT (€)
chrom	chrome	6256/1,0	412	499	16,48	19,78

Rozměr - dimension - размер
90 mm x 68 mm.

Výška - height - высота
28 mm.

Pro rovné i oblé otopné žebříky.

For straight and curved heated ladder.

Для полотенцесушителя прямого или закруглённого.

6001

Dvojháček - na otopný žebřík

Double hook for heated ladder
Двойной крючок для полотенцесушителя

PROVEDENÍ	FINISH	CODE	BEZ DPH (Kč)	S DPH (Kč)	WITHOUT VAT (€)	WITH VAT (€)
chrom	chrome	6001,0	330	399	13,28	15,94

Rozměr - dimension - размер
80 mm x 61 mm.

Výška - height - высота
82 mm.

Pro rovné i oblé otopné žebříky.

For straight and curved heated ladder.

Для полотенцесушителя прямого или закруглённого.

6002

Pětiháček - na otopný žebřík

5-hook for heated ladder
Планка с 5 крючками для полотенцесушителя

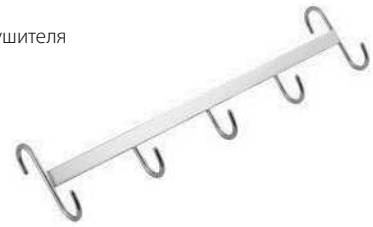

PROVEDENÍ	FINISH	CODE	BEZ DPH (Kč)	S DPH (Kč)	WITHOUT VAT (€)	WITH VAT (€)
chrom	chrome	6002,0	619	749	24,76	29,71

Rozměr - dimension - размер
345 mm x 61 mm.

Výška - height - высота
82 mm.

Jen pro rovné otopné žebříky.

Only for straight heated ladder.

Для полотенцесушителя прямого.

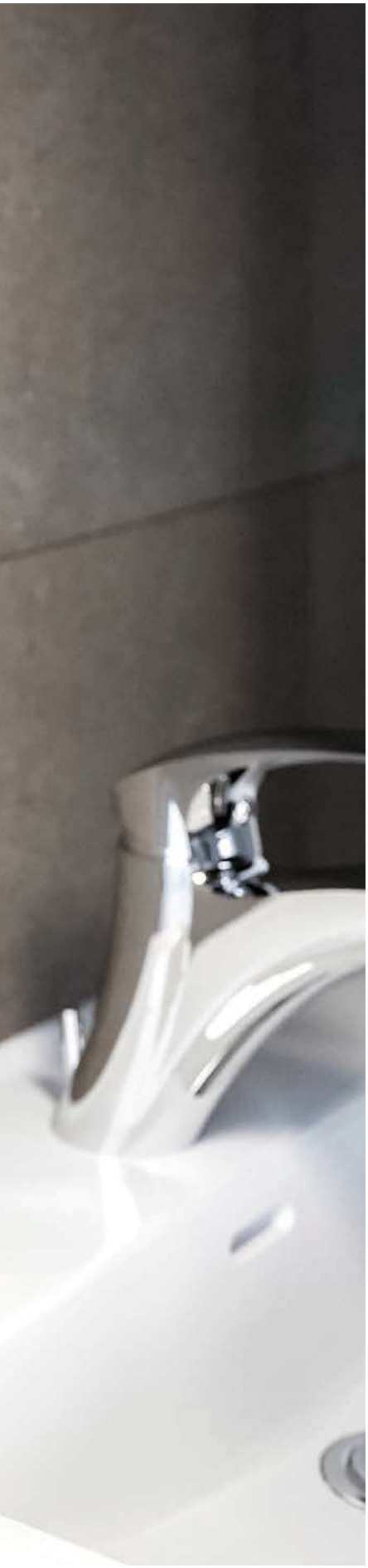

METALIA

KOUPELNOVÉ DOPLŇKY METALIA

METALIA je tradiční značka českých koupelnových doplňků, které přinášejí do každé koupelny dokonalé pohodlí, funkčnost a nabízejí originální styl, který na sebe poutá pozornost jedinečným smyslem pro detail. Doplňky jsou vyráběné z mosazi, nerezu a kvalitních materiálů. Jednotlivé části jsou zhotoveny především z mosazi, zaručující 100% ochranu proti korozi. Všechny skleněné díly jsou vyrobeny v naší vlastní sklárně. Předností je rychlá a jednoduchá montáž na místě určení. Všechny řady mají originální design, navržený předními odborníky.
Prodloužená záruka na funkčnost 25 let.

BATHROOM ACCESORIES METALIA

METALIA is traditional trade mark of Czech bathroom accessories that brings in all bathrooms excellent comfort, functionality, offers original style that holds attention by unique sense of detail. Bathroom accessories are made of brass, stainless steel and other quality materials. Each part is made especially of brass that warrants 100% corrosion protection. All glass parts are made in our own glass-house. The advantage of bathroom accessories Novatorre is their fast and easy mounting. All series have original styling designed by leading specialists.
Prolonged guarantee for the functionality 25 years.

АКСЕССУАРЫ ДЛЯ ВАННЫХ КОМНАТ METALIA

METALIA – традиционная марка чешских аксессуаров для ванных комнат, которые обеспечивают польный комфорт и функциональность в любой ванной комнате. Они отличаются оригинальным дизайном, привлекающим внимание уникльными деталями. Аксессуары изготовлены из латуни, обеспечивающей 100% антикоррозийную защиту. Все стеклянные части произведены на нашем стеклозаводе. Преимуществом аксессуаров является быстрый и простой монтаж на месте назначения.
Удлиненная гаранция для функциональности 25 лет.

6009

Věšák

Wire Hooklet
Крючок

PROVEDENÍ	FINISH	CODE	BEZ DPH (Kč)	S DPH (Kč)	WITHOUT VAT (€)	WITH VAT (€)
chrom	chrome	6009,0	82	99	3,28	3,94

6056

Dvojháček

Double-hook
Двойной крючок

PROVEDENÍ	FINISH	CODE	BEZ DPH (Kč)	S DPH (Kč)	WITHOUT VAT (€)	WITH VAT (€)
chrom	chrome	6056,0	164	198	6,64	7,97

Délka - length - длина 110 mm.

6043

Čtyřháček

Tetra hook
Вешалка с четырьмя крючками

PROVEDENÍ	FINISH	CODE	BEZ DPH (Kč)	S DPH (Kč)	WITHOUT VAT (€)	WITH VAT (€)
chrom	chrome	6043,0	330	399	13,20	15,84

Délka - length - длина 250 mm.

6048

Mýdlenka

Soap dish
Мыльниц

PROVEDENÍ	FINISH	CODE	BEZ DPH (Kč)	S DPH (Kč)	WITHOUT VAT (€)	WITH VAT (€)
chrom	chrome	6048,0	412	499	16,48	19,78

Rozměr - dimension - размер
140 mm x 90 mm.

6049

Mýdlenka na umyvadlo

Soap dish for the wash basin
Мыльница на умывальник

PROVEDENÍ	FINISH	CODE	BEZ DPH (Kč)	S DPH (Kč)	WITHOUT VAT (€)	WITH VAT (€)
chrom	chrome	6049,0	396	479	15,84	19,01

Rozměr - dimension - размер
110 mm x 75 mm.

6008

Držák houby

Sponge Holder
Решетка для губки

PROVEDENÍ	FINISH	CODE	BEZ DPH (Kč)	S DPH (Kč)	WITHOUT VAT (€)	WITH VAT (€)
chrom	chrome	6008,0	454	549	18,16	21,79

Rozměr - dimension - размер
200 x 110 mm.

6035

Rohová police velká

Corner rack, large
Угловая полка большая

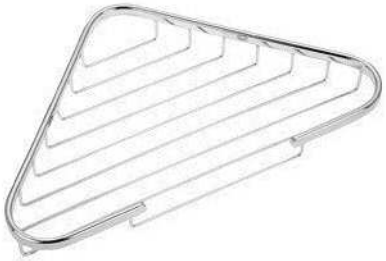

PROVEDENÍ	FINISH	CODE	BEZ DPH (Kč)	S DPH (Kč)	WITHOUT VAT (€)	WITH VAT (€)
chrom	chrome	6035,0	495	599	19,96	23,95

Rozměr - dimension - размер
250 mm x 250 mm x 320 mm.

6079

Rohová police velká hluboká

Corner rack, large and deep
Угловая полка большая, глубокая

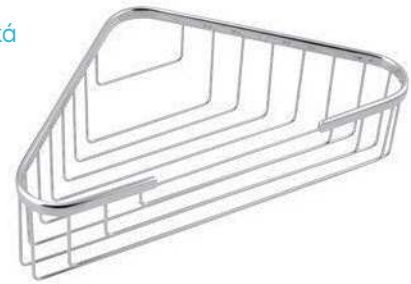

PROVEDENÍ	FINISH	CODE	BEZ DPH (Kč)	S DPH (Kč)	WITHOUT VAT (€)	WITH VAT (€)
chrom	chrome	6079,0	619	749	24,76	29,71

Rozměr - dimension - размер
250 mm x 250 mm.

Výška - height - высота
90 mm.

6065

Rohová polička malá

Corner rack, small
Угловая полка малая

PROVEDENÍ	FINISH	CODE	BEZ DPH (Kč)	S DPH (Kč)	WITHOUT VAT (€)	WITH VAT (€)
chrom	chrome	6065,0	454	549	18,16	21,79

Rozměr - dimension -размер
170 mm x 170 mm x 220 mm.

6064

Rohová polička malá hluboká

Corner rack - small, deep
Угловая полка глубокая

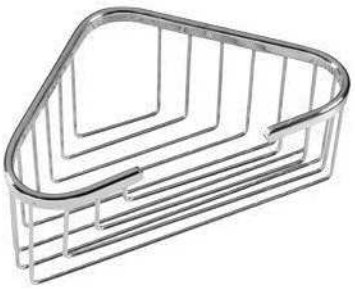

PROVEDENÍ	FINISH	CODE	BEZ DPH (Kč)	S DPH (Kč)	WITHOUT VAT (€)	WITH VAT (€)
chrom	chrome	6064,0	454	549	18,16	21,79

Rozměr - dimension- размер
170 mm x 170 mm x 220 mm.

Výška - height - высота
90 mm.

6080

Mýdlenka na posuvnou tyč

Soap dish for adjustable shower bar
Мыльница к душевому комплекту

PROVEDENÍ	FINISH	CODE	BEZ DPH (Kč)	S DPH (Kč)	WITHOUT VAT (€)	WITH VAT (€)
chrom	chrome	6080,0	578	699	23,28	27,94

Rozměr - dimension - размер
140 mm x 90 mm.

Na posuvnou tyč průměr 18 mm.

For adjustable bar with the diameter 18 mm.
Shower bar not included.

Для подвижного держателя лейки диаметром 18 мм.

6066

Držák houby a mýdla

Sponge and soap holder
Решетка для губки и мыла

PROVEDENÍ	FINISH	CODE	BEZ DPH (Kč)	S DPH (Kč)	WITHOUT VAT (€)	WITH VAT (€)
chrom	chrome	6066,0	578	699	23,12	27,74

Rozměr - dimension - размер
280 mm x 110 mm.

6067

Police malá nízká

Rack, small and shallow
Полка малая низкая

PROVEDENÍ	FINISH	CODE	BEZ DPH (Kč)	S DPH (Kč)	WITHOUT VAT (€)	WITH VAT (€)
chrom	chrome	6067,0	454	549	18,16	21,79

Rozměr - dimension - размер
200 mm x 110 mm.

6077

Police malá hluboká

rack, small and deep
полка малая, глубокая

PROVEDENÍ	FINISH	CODE	BEZ DPH (Kč)	S DPH (Kč)	WITHOUT VAT (€)	WITH VAT (€)
chrom	chrome	6077,0	495	599	19,80	23,76

Rozměr - dimension - размер
200 mm x 110 mm.

Výška - height - высота
90 mm.

6068

Police velká

Rack, large
Полка большая

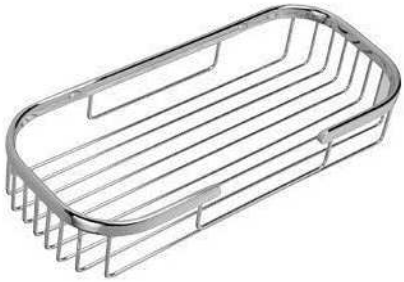

PROVEDENÍ	FINISH	CODE	BEZ DPH (Kč)	S DPH (Kč)	WITHOUT VAT (€)	WITH VAT (€)
chrom	chrome	6068,0	495	599	19,96	23,95

Rozměr - dimension - размер
290 mm x 130 mm.

Výška - height - высота
50 mm.

6085

Police velká hluboká

rack, big and deep
полка большая, глубокая

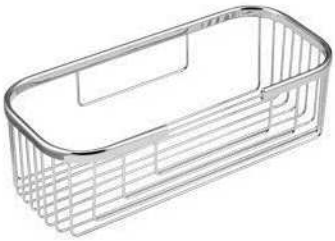

PROVEDENÍ	FINISH	CODE	BEZ DPH (Kč)	S DPH (Kč)	WITHOUT VAT (€)	WITH VAT (€)
chrom	chrome	6085,0	536	649	21,44	25,73

Rozměr - dimension - размер
290 mm x 130 mm x 92 mm.

6071

Dvojitá rohová polička malá

Two-tier corner rack, small
Двойная угловая полка малая

PROVEDENÍ	FINISH	CODE	BEZ DPH (Kč)	S DPH (Kč)	WITHOUT VAT (€)	WITH VAT (€)
chrom	chrome	6071,0	826	999	33,28	39,94

Rozměr - dimension - размер
170 mm x 170 mm x 220 mm.

Výška - height - высота
260 mm.

6078

Dvojitá rohová police malá hluboká

Two-tier corner rack, small and deep
Двойная угловая полка малая, глубокая

PROVEDENÍ	FINISH	CODE	BEZ DPH (Kč)	S DPH (Kč)	WITHOUT VAT (€)	WITH VAT (€)
chrom	chrome	6078,0	867	1 049	34,68	41,62

Rozměr - dimension - размер
170 mm x 170 mm.

Výška - height - высота
345 mm.

6072

Dvojitá rohová police kombinovaná

Two-tier corner rack, combined
Двойная угловая полка комбинированная

PROVEDENÍ	FINISH	CODE	BEZ DPH (Kč)	S DPH (Kč)	WITHOUT VAT (€)	WITH VAT (€)
chrom	chrome	6072,0	908	1 099	36,32	43,58

Výška - height - высота
260 mm.

Dvojité poličky jsou baleny v rozloženém stavu.
Double shelves are supplied dismantled.
Изделия упакованные в разложенном состоянию.

6073

Dvojitá police malá nízká

Two-tier rack, small and shallow
Двойная полка малая низкая

PROVEDENÍ	FINISH	CODE	BEZ DPH (Kč)	S DPH (Kč)	WITHOUT VAT (€)	WITH VAT (€)
chrom	chrome	6073,0	826	999	33,28	39,94

Rozměr - dimension - размер
200 mm x 110 mm.

Výška - height - высота
260 mm.

6074

Dvojitá police malá nízká „L"

Two-tier rack, small and shallow, L - shaped
Двойная полка малая низкая „L"

PROVEDENÍ	FINISH	CODE	BEZ DPH (Kč)	S DPH (Kč)	WITHOUT VAT (€)	WITH VAT (€)
chrom	chrome	6074,0	826	999	33,28	39,94

Rozměr - dimension - размер
200 mm x 110 mm.

Výška - height - высота
260 mm.

6075

Dvojitá police velká

Two-tier rack, large
Двойная полка большая

PROVEDENÍ	FINISH	CODE	BEZ DPH (Kč)	S DPH (Kč)	WITHOUT VAT (€)	WITH VAT (€)
chrom	chrome	6075,0	1 032	1 249	41,28	49,54

Rozměr - dimension - размер
290 mm x 130 mm.

Výška - height - высота
275 mm.

6070

Dvojitá rohová police velká

Two-tier corner rack, large
Двойная угловая полка большая

PROVEDENÍ	FINISH	CODE	BEZ DPH (Kč)	S DPH (Kč)	WITHOUT VAT (€)	WITH VAT (€)
chrom	chrome	6070,0	991	1 199	39,64	47,57

Rozměr - dimension - размер
250 mm x 250 mm x 320 mm.

Výška - height - высота
260 мм.

6033

WC štětka

Toilet brush
Держатель для ершика

PROVEDENÍ	FINISH	CODE	BEZ DPH (Kč)	S DPH (Kč)	WITHOUT VAT (€)	WITH VAT (€)
chrom	chrome	6033,0	619	749	24,76	29,71

Výška - height - высота
350 mm.

Rozměr - dimension - размер
120 x 120 mm.

Na postavení.

For standing.

Напольный.

6102

Mýdlenka

Soap dish
Мыльница

PROVEDENÍ	FINISH	CODE	BEZ DPH (Kč)	S DPH (Kč)	WITHOUT VAT (€)	WITH VAT (€)
chrom	chrome	6102,0	412	499	16,64	19,97

Rozměr - dimension - размер
150 mm x 65 mm.

6136

Mýdlenka sklo

Soap dish - glass
Стеклянная мыльница

PROVEDENÍ	FINISH	CODE	BEZ DPH (Kč)	S DPH (Kč)	WITHOUT VAT (€)	WITH VAT (€)
chrom	chrome	6136,0	330	399	13,28	15,94

Rozměr skla - glass dimension - размеры стекла 120 x 80 mm.

6141

Magnetická mýdlenka

Magnetic soap dish
Магнитная мыльница

PROVEDENÍ	FINISH	CODE	BEZ DPH (Kč)	S DPH (Kč)	WITHOUT VAT (€)	WITH VAT (€)
chrom	chrome	6141,0	330	399	13,28	15,94

Rozměr - dimension - размер
60 mm x 60 mm.

Mýdlo není součástí doplňku.

Soap is not included.

Без мыла.

6148

Drátěná mýdlenka

Wire soap dish
Проволочная мыльница

PROVEDENÍ	FINISH	CODE	BEZ DPH (Kč)	S DPH (Kč)	WITHOUT VAT (€)	WITH VAT (€)
chrom	chrome	6148,0	412	499	16,64	19,97

Rozměr - dimension - размер
140 mm x 90 mm.

6144

Držák kartáčků a pasty

Toothbrush and toothpaste holder
Держатель для зубных щеток и пасты

PROVEDENÍ	FINISH	CODE	BEZ DPH (Kč)	S DPH (Kč)	WITHOUT VAT (€)	WITH VAT (€)
chrom	chrome	6144,0	330	399	13,28	15,94

Rozměr - dimension - размер
95 mm x 60 mm.

Na 5 kartáčků.

For 5 tooth-brushes.

Для 5 щеток.

6134

Držák kartáčků a pasty

Toothbrush and toothpaste holder
Держатель для зубных щеток и пасты

PROVEDENÍ	FINISH	CODE	BEZ DPH (Kč)	S DPH (Kč)	WITHOUT VAT (€)	WITH VAT (€)
chrom	chrome	6134,0	371	449	14,84	17,81

Rozměr - dimension - размер
95 mm x 60 mm.

Na 4 kartáčky.

For 4 tooth-brushes.

Для 4 щеток.

6173

Držák kartáčků a pasty

Toothbrush and toothpaste holder
Держатель для зубных щеток и пасты

PROVEDENÍ	FINISH	CODE	BEZ DPH (Kč)	S DPH (Kč)	WITHOUT VAT (€)	WITH VAT (€)
chrom	chrome	6173,0	412	499	16,64	19,97

Rozměr - dimension - размер
95 mm x 60 mm.

Na 5 kartáčků.

For 5 tooth-brushes.

Для 5 щеток.

6174

Držák kartáčků a pasty

Toothbrush and toothpaste holder
Держатель для зубных щеток и пасты

PROVEDENÍ	FINISH	CODE	BEZ DPH (Kč)	S DPH (Kč)	WITHOUT VAT (€)	WITH VAT (€)
chrom	chrome	6174,0	412	499	16,64	19,97

Rozměr - dimension - размер
125 mm x 60 mm.

Na 5 kartáčků.

For 5 tooth-brushes.

Для 5 щеток.

Pouze do vyprodání zásob.
Available only until we sell out.
Связи с прекращением производства.

6149

Držák skleničky a kartáčků

Glass and toothbrush holder
Приспособление для зубных щёток, пасты и стаканчика

PROVEDENÍ	FINISH	CODE	BEZ DPH (Kč)	S DPH (Kč)	WITHOUT VAT (€)	WITH VAT (€)
chrom	chrome	6149,0	495	599	19,96	23,95

Rozměr - dimension - размер
150 mm x 130 mm.

Na 4 kartáčky.

For 4 tooth-brushes.

Для 4 щеток.

6106

Držák kartáčků sklo

Toothbrush holder - glass
Стаканчик для зубных щеток - стекло

PROVEDENÍ	FINISH	CODE	BEZ DPH (Kč)	S DPH (Kč)	WITHOUT VAT (€)	WITH VAT (€)
chrom	chrome	6106,0	330	399	13,28	15,94

Rozměr - dimension - размер
75 mm x 110 mm.

NALEP NEBO VRTEJ - STICK OR DRILL - ПРИКЛЕЙ ИЛИ СВЕРЛИ
Lepidlo není součástí výrobku • Glue is not included • Изделие не включает в себя клей.

6157

Dvojitý držák kartáčků sklo

Double-glass holder
Двойной стаканчик

PROVEDENÍ	FINISH	CODE	BEZ DPH (Kč)	S DPH (Kč)	WITHOUT VAT (€)	WITH VAT (€)
chrom	chrome	6157,0	619	749	24,76	29,71

Rozměr - dimension - размер
170 mm x 110 mm.

6138

Závěs toaletního papíru s krytem

Toilet roll holder with cover
Держатель для туалетной бумаги с крышкой

PROVEDENÍ	FINISH	CODE	BEZ DPH (Kč)	S DPH (Kč)	WITHOUT VAT (€)	WITH VAT (€)
chrom	chrome	6138,0	495	599	19,96	23,95

Rozměr - dimension - размер
160 mm x 145 mm.

6110

Držák toaletního papíru jednoduchý

Toilet roll holder, simple
Простой держатель для туалетной бумаги

PROVEDENÍ	FINISH	CODE	BEZ DPH (Kč)	S DPH (Kč)	WITHOUT VAT (€)	WITH VAT (€)
chrom	chrome	6110,0	412	499	16,64	19,97

Rozměr - dimension - размер
192 mm x 65 mm.

Může být použit ve vertikální poloze jako zásobník nebo jako samotný držák toaletního papíru.

Can also be used in vertical position for storing a spare toilet roll.

Тоже возможно применить в вертикальном положению для укладки запасной бумаги.

6131

Závěs toaletního papíru

Toilet roll holder
Держатель для туалетной бумаги

PROVEDENÍ	FINISH	CODE	BEZ DPH (Kč)	S DPH (Kč)	WITHOUT VAT (€)	WITH VAT (€)
chrom	chrome	6131,0	412	499	16,64	19,97

Rozměr - dimension - размер
160 mm x 115 mm.

6142

Rovný držák WC papíru

Straight toilet roll holder
Держатель для туалетной бумаги

PROVEDENÍ	FINISH	CODE	BEZ DPH (Kč)	S DPH (Kč)	WITHOUT VAT (€)	WITH VAT (€)
chrom	chrome	6142,0	330	399	13,28	15,94

Rozměr - dimension - размер
60 mm x 60 mm x 120 mm.

6114

Zásobník toaletních papírů

Toilet rolls holder
Настенный накопитель туалетной бумаги

PROVEDENÍ	FINISH	CODE	BEZ DPH (Kč)	S DPH (Kč)	WITHOUT VAT (€)	WITH VAT (€)
chrom	chrome	6114,0	619	749	24,76	29,71

Pro 4 - 5 rolí WC papíru.
Délka 500 mm.

For 4-5 rolls. Length 500 mm.

Для 4-5 рулонов туалетной бумаги. Длина 500 мм.

6126

Držák ručníku 300 mm

Towel rail
Вешалка для полотенец

PROVEDENÍ	FINISH	CODE	BEZ DPH (Kč)	S DPH (Kč)	WITHOUT VAT (€)	WITH VAT (€)
chrom	chrome	6126,0	454	549	18,16	21,79

Rozměr - dimension - размер
360 x 85 mm.

Rozteč - Spacing - шаг 300 mm.

6127

Držák ručníku 450 mm

Towel rail
Вешалка для полотенец

PROVEDENÍ	FINISH	CODE	BEZ DPH (Kč)	S DPH (Kč)	WITHOUT VAT (€)	WITH VAT (€)
chrom	chrome	6127,0	495	599	19,96	23,95

Rozměr - dimension - размер
510 x 85 mm.

Rozteč - spacing - шаг 450 mm.

6128

Držák ručníku 600 mm

Towel rail
Вешалка для полотенец

PROVEDENÍ	FINISH	CODE	BEZ DPH (Kč)	S DPH (Kč)	WITHOUT VAT (€)	WITH VAT (€)
chrom	chrome	6128,0	619	749	24,76	29,71

Rozměr - dimension - размер
660 x 85 mm.

Rozteč - spacing - шаг 600 mm.

6180

Držák ručníku 800 mm

Towel rail
Вешалка для полотенец

PROVEDENÍ	FINISH	CODE	BEZ DPH (Kč)	S DPH (Kč)	WITHOUT VAT (€)	WITH VAT (€)
chrom	chrome	6180,0	826	999	33,28	39,94

Rozměr - dimension - размер
830 x 85 mm.

Rozteč - spacing - шаг 770 mm.

NALEP NEBO VRTEJ - STICK OR DRILL - ПРИКЛЕЙ ИЛИ СВЕРЛИ

Lepidlo není součástí výrobku • Glue is not included • Изделие не включает в себя клей.

6132

Madlo 250

Grab bar
Поручень

PROVEDENÍ	FINISH	CODE	BEZ DPH (Kč)	S DPH (Kč)	WITHOUT VAT (€)	WITH VAT (€)
chrom	chrome	6132,0	743	899	29,72	35,66

Rozměr - dimension - размер
250 x 105 mm.

Průměr trubky 22 mm, každý disk upevněn pomocí tří šroubů procházejících přes disk.

The tube diameter is 22 mm, each disc is fixed by three screws passing through the disc.

Диаметр трубки 22 мм, каждое крепление монтируется к стене 3-мя винтами.

6165

Madlo k vaně s drátěnou mýdlenkou

Grab bar with wire soap dish
Поручень с мыльницей

PROVEDENÍ	FINISH	CODE	BEZ DPH (Kč)	S DPH (Kč)	WITHOUT VAT (€)	WITH VAT (€)
chrom	chrome	6165,0	1 197	1 448	47,88	57,46

410 x 125 mm.

Průměr trubky 22 mm, každý disk upevněn pomocí tří šroubů procházejících přes disk. Madlo jde namontovat v pravé i levé variantě!

The tube diameter is 22 mm, each disc is fixed by three screws passing through the disc. It is possible to mount the grab bar in right and left version.

Диаметр трубки 22 мм, каждое крепление монтируется к стене 3-мя винтами. Можно монтировать в левом и правом варианте.

6164

Madlo k vaně

Grab bar
Поручень

PROVEDENÍ	FINISH	CODE	BEZ DPH (Kč)	S DPH (Kč)	WITHOUT VAT (€)	WITH VAT (€)
chrom	chrome	6164,0	908	1 099	36,32	43,58

Rozměr - dimension - размер
410 x 125 mm.

Průměr trubky 22 mm, každý disk upevněn pomocí tří šroubů procházejících přes disk.

The tube diameter is 22 mm, each disc is fixed by three screws passing through the disc.

Диаметр трубки 22 мм, каждое крепление монтируется к стене 3-мя винтами.

6124

Dvojitý držák ručníků 450

Double towel rail
Двойная вешалка для полотенец

PROVEDENÍ	FINISH	CODE	BEZ DPH (Kč)	S DPH (Kč)	WITHOUT VAT (€)	WITH VAT (€)
chrom	chrome	6124,0	578	699	23,28	27,94

Rozměr - dimension - размер
450 x 115 mm.

6125

Dvojitý držák ručníků 600

Double towel rail
Двойная вешалка для полотенец

PROVEDENÍ	FINISH	CODE	BEZ DPH (Kč)	S DPH (Kč)	WITHOUT VAT (€)	WITH VAT (€)
chrom	chrome	6125,0	702	849	28,08	33,70

Rozměr - dimension - размер
600 x 115 mm.

6101

Kruhový držák

Circular towel holder
Круглая вешалка

PROVEDENÍ	FINISH	CODE	BEZ DPH (Kč)	S DPH (Kč)	WITHOUT VAT (€)	WITH VAT (€)
chrom	chrome	6101,0	412	499	16,64	19,97

Průměr - Diameter - Диаметр
220 mm.

6103

Lichoběžníkový držák

Trapeziodal towel holder
Вешалка - трапеция

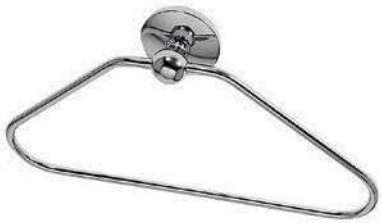

PROVEDENÍ	FINISH	CODE	BEZ DPH (Kč)	S DPH (Kč)	WITHOUT VAT (€)	WITH VAT (€)
chrom	chrome	6103,0	412	499	16,64	19,97

Rozměr - dimension - размер
300 x 165 mm.

6130

Háček

Hooklet
Крючок

PROVEDENÍ	FINISH	CODE	BEZ DPH (Kč)	S DPH (Kč)	WITHOUT VAT (€)	WITH VAT (€)
chrom	chrome	6130,0	82	99	3,28	3,94

Rozměr - dimension - размер
18 mm x 18 mm.

Nelze lepit
Нельзя приклеить
Impossible to stick with glue

6109

Věšák

Hook
Крючок

PROVEDENÍ	FINISH	CODE	BEZ DPH (Kč)	S DPH (Kč)	WITHOUT VAT (€)	WITH VAT (€)
chrom	chrome	6109,0	164	198	6,64	7,97

Rozměr - dimension - размер
60 mm x 60 mm.

6156

Dvojháček

Double hook
Двойной крючок

PROVEDENÍ	FINISH	CODE	BEZ DPH (Kč)	S DPH (Kč)	WITHOUT VAT (€)	WITH VAT (€)
chrom	chrome	6156,0	412	499	16,64	19,97

Rozměr - dimension - размер
82 mm x 60 mm.

NALEP NEBO VRTEJ - STICK OR DRILL - ПРИКЛЕЙ ИЛИ СВЕРЛИ
Lepidlo není součástí výrobku • Glue is not included • Изделие не включает в себя клей.

6143

Čtyřháček

Tetra hook
Планка с крючками

PROVEDENÍ	FINISH	CODE	BEZ DPH (Kč)	S DPH (Kč)	WITHOUT VAT (€)	WITH VAT (€)
chrom	chrome	6143,0	412	499	16,64	19,97

Rozměr - dimension - размер
235 x 40 mm.

Nelze lepit
Нельзя приклеить
Impossible to stick with glue

6146

Čtyřramenný držák ručníků

Four-arm towel rail
Вешалка для полотенец
с четырьмя плечиками

PROVEDENÍ	FINISH	CODE	BEZ DPH (Kč)	S DPH (Kč)	WITHOUT VAT (€)	WITH VAT (€)
chrom	chrome	6146,0	1 156	1 399	46,24	55,49

Délka tyček - stake length -
длина плечиков 400 mm.

6129

Dvouramenný držák

Double-arm towel rail
Вешалка для полотенец
с двумя плечиками

PROVEDENÍ	FINISH	CODE	BEZ DPH (Kč)	S DPH (Kč)	WITHOUT VAT (€)	WITH VAT (€)
chrom	chrome	6129,0	743	899	29,96	35,95

Délka tyček - stake length -
длина плечиков 400 mm.

6145

Velký držák ručníků se závěsem 400 mm

Large towel rail with hanger
Большая вешалка
для полотенец с подвеской

PROVEDENÍ	FINISH	CODE	BEZ DPH (Kč)	S DPH (Kč)	WITHOUT VAT (€)	WITH VAT (€)
chrom	chrome	6145,0	1 073	1 298	43,28	51,94

Rozměr - dimension - размер
400 x 220 mm.

Nelze lepit
Нельзя приклеить
Impossible to stick with glue

6112

Stojan na toaletní papíry

Toilet roll stand
Подставка для туалетной бумаги

PROVEDENÍ	FINISH	CODE	BEZ DPH (Kč)	S DPH (Kč)	WITHOUT VAT (€)	WITH VAT (€)
chrom	chrome	6112,0	743	899	29,96	35,95

Pro 4 - 5 rolí WC papíru. Výška 560 mm.

For 4-5 toilet rolls. Height 560 mm.

Для 4-5 рулонов туалетной бумаги. Длина 560 мм.

Nelze lepit
Нельзя приклеить
Impossible to stick with glue

6150

Dávkovač mýdla sklo

Soap dispenser - glass
Стеклянный дозатор мыла

PROVEDENÍ	FINISH	CODE	BEZ DPH (Kč)	S DPH (Kč)	WITHOUT VAT (€)	WITH VAT (€)
chrom	chrome	6150,0	743	899	29,96	35,95

Objem - volume - объем 0.2 l.

S chromovou kovovou pumpičkou.

With chrome pump.

С хромированным насосиком.

6155

Dávkovač mýdla

Soap dispenser - glass
Стеклянный дозатор мыла

PROVEDENÍ	FINISH	CODE	BEZ DPH (Kč)	S DPH (Kč)	WITHOUT VAT (€)	WITH VAT (€)
chrom	chrome	6155,0	743	899	29,96	35,95

Objem - volume - объем 0.1 l.

S chromovou kovovou pumpičkou.

With chrome pump.

С хромированным насосиком.

6177

Dávkovač mýdla

Soap dispenser
Дозатор мыла

PROVEDENÍ	FINISH	CODE	BEZ DPH (Kč)	S DPH (Kč)	WITHOUT VAT (€)	WITH VAT (€)
chrom	chrome	6177,0	660	799	26,64	31,97

Objem - volume - объем 0.15 l.

Celokovový.

All-metal.

Цельнометаллический.

6178

Dávkovač mýdla

Soap dispenser
Дозатор мыла

PROVEDENÍ	FINISH	CODE	BEZ DPH (Kč)	S DPH (Kč)	WITHOUT VAT (€)	WITH VAT (€)
chrom	chrome	6178,0	578	699	23,28	27,94

Objem - volume - объем 0.15 l.

Celokovový na postavení.

All-metal for standing.

Цельнометаллический для стояния.

Nelze lepit
Нельзя приклеить
Impossible to stick with glue

NALEP NEBO VRTEJ - STICK OR DRILL - ПРИКЛЕЙ ИЛИ СВЕРЛИ

Lepidlo není součástí výrobku • Glue is not included • Изделие не включает в себя клей.

6133

WC štětka

Toilet brush
Ершик

PROVEDENÍ	FINISH	CODE	BEZ DPH (Kč)	S DPH (Kč)	WITHOUT VAT (€)	WITH VAT (€)
chrom	chrome	6133,0	660	799	26,64	31,97

Výška - height - высота
350 mm.

6159

WC štětka - tubus

Toilet brush with stand (Wall-mounted*)
Ершик тубус с подставкой (настенный*)

PROVEDENÍ	FINISH	CODE	BEZ DPH (Kč)	S DPH (Kč)	WITHOUT VAT (€)	WITH VAT (€)
chrom	chrome	6159,0	1 156	1 399	46,64	55,97
chrom	chrome	6169,0	1 321	1 598	53,28	63,94

Výška - height - высота
350 mm.

6159 - na postavení, 6169 - na zeď.

6159 - for standing, 6169 - wall-mounted.

6159 - для стояния, 6169 - настенная.

Nelze lepit
Нельзя приклеить
Impossible to stick with glue

6151

Závěs papírových ručníků

Towel hanger
Вешалка для полотенец

PROVEDENÍ	FINISH	CODE	BEZ DPH (Kč)	S DPH (Kč)	WITHOUT VAT (€)	WITH VAT (€)
chrom	chrome	6151,0	412	499	16,64	19,97

Včetně jedné role papírových ručníků.

One roll of paper towels included.

Один рулон бумажных полотенец в комплекте.

6119

Posuvný držák sprchy

Adjustable shower holder
Подвижный держатель лейки

PROVEDENÍ	FINISH	CODE	BEZ DPH (Kč)	S DPH (Kč)	WITHOUT VAT (€)	WITH VAT (€)
chrom	chrome	6119,0	950	1 150	38,00	45,60

Délka - length - длина 1 050 мм.

6139

Posuvný držák sprchy

Adjustable shower holder
Подвижный держатель лейки

PROVEDENÍ	FINISH	CODE	BEZ DPH (Kč)	S DPH (Kč)	WITHOUT VAT (€)	WITH VAT (€)
chrom	chrome	6139,0	826	999	33,28	39,94

Délka - length - длина 650 mm.

6172

Zásobník na kosmetické tampóny

Cosmetic pad container
Диспенсер для ватных дисков

PROVEDENÍ	FINISH	CODE	BEZ DPH (Kč)	S DPH (Kč)	WITHOUT VAT (€)	WITH VAT (€)
chrom	chrome	6172,0	495	599	19,96	23,95

Výška - height - высота
200 mm.

Průměr - diameter - диаметр
70 mm.

6183

Držák fénu

Hair dryer holder
Держатель фена

PROVEDENÍ	FINISH	CODE	BEZ DPH (Kč)	S DPH (Kč)	WITHOUT VAT (€)	WITH VAT (€)
chrom	chrome	6183,0	454	549	18,16	21,79

Rozměr - dimension - размер
195 x 145 mm.

Průměr - diameter - диаметр 115 mm.

6100

Lepidlo - sada pro NT 1, 2, 11, 12

Glue set for NT 1, 2, 11, 12
Клей для линии NT 1, 2, 11, 12

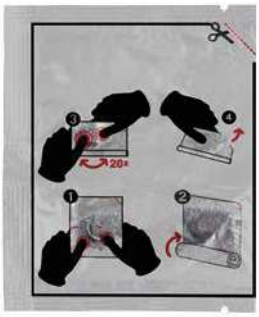

		CODE	BEZ DPH (Kč)	S DPH (Kč)	WITHOUT VAT (€)	WITH VAT (€)
		6100,L	140	169	5,60	6,72

Lepidlo není součástí výrobku.
Balení určeno pro nalepení 4 - 5 uchycovacích prvků.

Glue is not included in box with accessories.
Glue packing is for 4-5 fixing disc gluing.

Клей не является частью поставки аксессуаров и не входит в комплект. Одной упаковки клея хватает на использование с 4-5 элементами.

Viz. strana 289, see page 289
смотри страницу 289

6311

Souprava zrcadla

Mirror set
Комплект для крепления зеркала

PROVEDENÍ	FINISH	CODE	BEZ DPH (Kč)	S DPH (Kč)	WITHOUT VAT (€)	WITH VAT (€)
chrom	chrome	6311,X	82	99	3,28	3,94

Souprava se skládá z hmoždinek podložek pod zrcadlo, šroubů zrcadla a ozdobných krytů šroubů. Je vhodná pro uchycení libovolného typu zrcadla s dvěma otvory.

The set consists of wall plugs, washer, mirror screws and decorative screw covers. It's suited for mounting of any mirror with two inlets.

Комплект состоит из дюбелей, прокладок, винтов и декоративных крышек.

NALEP NEBO VRTEJ - STICK OR DRILL - ПРИКЛЕЙ ИЛИ СВЕРЛИ
Lepidlo není součástí výrobku • Glue is not included • Изделие не включает в себя клей.

6111

Výklopný držák zrcadla

Tilting mirror holder
Откидной держатель зеркала

PROVEDENÍ	FINISH	CODE	BEZ DPH (Kč)	S DPH (Kč)	WITHOUT VAT (€)	WITH VAT (€)
chrom	chrome	6111,0	1 074	1 300	43,28	51,94

Držák libovolného typu zrcadla, součástí je plastová podložka, která snižuje namáhání zrcadla při naklápění. Vnější rozměr držáku 580 až 700 mm.

Holder of any type of mirror, plastic insert reducing a mechanical stress on mirror is included, outside holder dimension 580 - 700 mm.

Держатель для любого типа зеркал с возможностью изменения угла наклона (комплект для крепления прилагается, в него входят винты, уплотнители. Наружный размер держателей 580 – 700мм.

6313

Zrcadlo kulaté 50 cm

Glass part of 50 cm round mirror
Полотно круглого зеркала 50 см

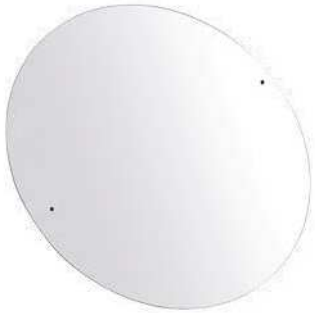

PROVEDENÍ	FINISH	CODE	BEZ DPH (Kč)	S DPH (Kč)	WITHOUT VAT (€)	WITH VAT (€)
sklo	glass	6313	412	499	16,64	19,97

Pouze zrcadlo bez soupravy na uchycení.

Only mirror without mounting set.

Зеркало без дополнительных креплений.

6315

Zrcadlo kulaté 60 cm

Glass part of 60 cm round mirror
Полотно круглого зеркала 60 см

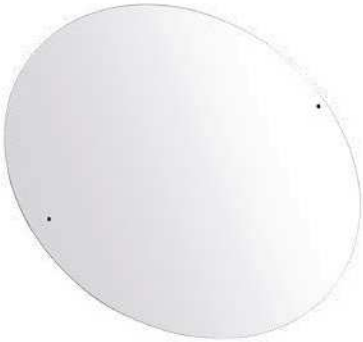

PROVEDENÍ	FINISH	CODE	BEZ DPH (Kč)	S DPH (Kč)	WITHOUT VAT (€)	WITH VAT (€)
sklo	glass	6315	412	499	16,64	19,97

Pouze zrcadlo bez soupravy na uchycení.

Only mirror without mounting set.

Зеркало без дополнительных креплений.

6317

Zrcadlo oválné 60x50 cm

Glass part of 60 x 50 cm elliptical mirror
Полотно овального зеркала 60 x 50см

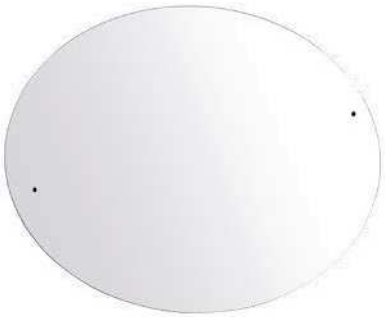

PROVEDENÍ	FINISH	CODE	BEZ DPH (Kč)	S DPH (Kč)	WITHOUT VAT (€)	WITH VAT (€)
sklo	glass	6317	495	599	19,96	23,95

Pouze zrcadlo bez soupravy na uchycení.

Only mirror without mounting set.

Зеркало без дополнительных креплений.

6321

Zrcadlo obdélník 60x40 cm

Glass part of 60 x 40 cm rectangular mirror
Полотно прямоугольного зеркала 60 x 40см

PROVEDENÍ	FINISH	CODE	BEZ DPH (Kč)	S DPH (Kč)	WITHOUT VAT (€)	WITH VAT (€)
sklo	glass	6321	412	499	16,64	19,97

Pouze zrcadlo bez soupravy na uchycení.

Only mirror without mounting set.

Зеркало без дополнительных креплений.

6152

Polička zaoblená

Shelf with rounded edges
Полочка с закругленными углами

PROVEDENÍ	FINISH	CODE	BEZ DPH (Kč)	S DPH (Kč)	WITHOUT VAT (€)	WITH VAT (€)
chrom	chrome	6152,0	660	799	26,64	31,97

Rozměr skla poličky 125 x 600 mm. Sklo čiré. Síla skla 6 mm.

Shelf glass dimension 125 x 600 mm. Clear glass.
Glass thickness 6 mm.

Размеры стекла 125 x 600 мм. Прозрачное стекло.
Толщина стекла 6 мм.

6153

Polička zaoblená se zábradlím

Shelf with rounded edges and railing
Полочка с закругленными углами
и ограждением

PROVEDENÍ	FINISH	CODE	BEZ DPH (Kč)	S DPH (Kč)	WITHOUT VAT (€)	WITH VAT (€)
chrom	chrome	6153,0	826	999	33,28	39,94

Rozměr skla poličky 125 x 600 mm. Sklo čiré. Síla skla 6 mm.
Výška zábradlí 30 mm.

Shelf glass dimension 125 x 600 mm. Clear glass.
Glass thickness 6 mm. The height of the railing is 30 mm.

Размеры стекла 125 x 600 мм. Прозрачное стекло.
Толщина стекла 6 мм. Высота ограждения 30 мм.

6175

Polička s výklopným zábradlím

Shelf with moving rail
Полочка с откидным ограждением

PROVEDENÍ	FINISH	CODE	BEZ DPH (Kč)	S DPH (Kč)	WITHOUT VAT (€)	WITH VAT (€)
chrom	chrome	6175,0	867	1 049	34,68	41,62

Rozměr skla poličky 125 x 450 mm. Sklo čiré. Síla skla 6 mm.
Výška zábradlí 30 mm.

Shelf glass dimension 125 x 450 mm. Clear glass.
Glass thickness 6 mm. Rail height 30 mm.

Размеры стекла: 125 x 450 мм. Прозрачное стекло.
Высота ограждения 30 мм. Толщина стекла 6 мм.

6176

Polička s výklopným zábradlím

Shelf with moving rail
Полочка с откидным ограждением

PROVEDENÍ	FINISH	CODE	BEZ DPH (Kč)	S DPH (Kč)	WITHOUT VAT (€)	WITH VAT (€)
chrom	chrome	6176,0	826	999	33,28	39,94

Rozměr skla poličky 125 x 600 mm. Sklo čiré. Síla skla 6 mm.
Výška zábradlí 30 mm.

Shelf glass dimension 125 x 600 mm.
Clear glass. Glass thickness 6 mm. Rail height 30 mm.

Размеры стекла: 125 x 600 мм. Прозрачное стекло.
Высота ограждения 30 мм. Толщина стекла 6 мм.

6158

Rohová polička se zábradlím

Corner shelf with railing
Угловая полочка с ограждением

PROVEDENÍ	FINISH	CODE	BEZ DPH (Kč)	S DPH (Kč)	WITHOUT VAT (€)	WITH VAT (€)
chrom	chrome	6158,0	702	849	28,08	33,70

Poloměr skla poličky 240 mm. Sklo čiré. Síla skla 6 mm. Výška zábradlí 30 mm.

Radius of the shelf glass is 240 mm. Clear glass. Glass thickness 6 mm.
The height of the railing is 30 mm.

Радиус стекла полочки 240 мм. Прозрачное стекло. Толщина стекла 6 мм. Высота ограждения 30 мм.

METALIA 1

6201

Závěs ručníku

Towel Hanger
Вешалка для полотенец

PROVEDENÍ	FINISH	CODE	BEZ DPH (Kč)	S DPH (Kč)	WITHOUT VAT (€)	WITH VAT (€)
chrom	chrome	6201,0	578	699	23,28	27,94

Rozměr - dimension - размер
250 x 125 x 73 mm.

6225

Dvojitý držák ručníků 600

Double towel rail 600
Двойная вешалка для полотенец 600

PROVEDENÍ	FINISH	CODE	BEZ DPH (Kč)	S DPH (Kč)	WITHOUT VAT (€)	WITH VAT (€)
chrom	chrome	6225,0	991	1 199	39,64	47,57

Rozměr - dimension - размер
600 x 26 x 150 mm.

Rozteč - spacing - шаг 544 mm.

6226

Držák ručníku 400

Towel rail 400
Вешалка для полотенец 400

PROVEDENÍ	FINISH	CODE	BEZ DPH (Kč)	S DPH (Kč)	WITHOUT VAT (€)	WITH VAT (€)
chrom	chrome	6226,0	578	699	23,28	27,94

Rozměr - dimension - размер
400 x 26 x 73 mm.

Rozteč - spacing - шаг 344 mm.

6227

Držák ručníku 450

Towel rail 450
Вешалка для полотенец 450

PROVEDENÍ	FINISH	CODE	BEZ DPH (Kč)	S DPH (Kč)	WITHOUT VAT (€)	WITH VAT (€)
chrom	chrome	6227,0	577	698	23,28	27,94

Rozměr - dimension - размер
450 x 26 x 73 mm.

Rozteč - spacing - шаг 394 mm.

6228

Držák ručníku 600

Towel rail 600
Вешалка для полотенец 600

PROVEDENÍ	FINISH	CODE	BEZ DPH (Kč)	S DPH (Kč)	WITHOUT VAT (€)	WITH VAT (€)
chrom	chrome	6228,0	578	699	23,28	27,94

Rozměr - dimension - размер
600 x 26 x 73 mm.

Rozteč - spacing - шаг 544 mm.

NALEP NEBO VRTEJ - STICK OR DRILL - ПРИКЛЕЙ ИЛИ СВЕРЛИ
Lepidlo není součástí výrobku • Glue is not included • Изделие не включает в себя клей.

6230 6256

Háček
Hook
Крючок

Dvojháček
Double hook
Двойной крючок

PROVEDENÍ	FINISH	CODE	BEZ DPH (Kč)	S DPH (Kč)	WITHOUT VAT (€)	WITH VAT (€)
chrom	chrome	6230,0	164	198	6,56	7,87
chrom	chrome	6256,0	371	449	14,84	17,81

6230

Rozměr - dimension - размер
22 x 22 x 45 mm.

6256

Rozměr - dimension - размер
90 x 73 x 28 mm.

6243

Čtyřháček
Tetra hook
Планка с крючками

PROVEDENÍ	FINISH	CODE	BEZ DPH (Kč)	S DPH (Kč)	WITHOUT VAT (€)	WITH VAT (€)
chrom	chrome	6243,0	660	799	26,64	31,97

Rozměr - dimension - размер
230 x 40 mm.

6281

Trojháček
Triple hook
Планка с крючками

PROVEDENÍ	FINISH	CODE	BEZ DPH (Kč)	S DPH (Kč)	WITHOUT VAT (€)	WITH VAT (€)
chrom	chrome	6281,0	578	699	23,28	27,94

Délka tyček - stake length -
длина плечик 67 mm.

Rozměr - dimension - размер
148 x 73 mm.

6229

Dvouramenný držák
Two arm towel rail
Вешалка для полотенец с двумя плечиками

PROVEDENÍ	FINISH	CODE	BEZ DPH (Kč)	S DPH (Kč)	WITHOUT VAT (€)	WITH VAT (€)
chrom	chrome	6229,0	1 073	1 298	42,92	51,50

Rozměr - dimension - размер
462 x 110 x 54 mm.

6233

WC štětka
Toilet brush - glass
Ершик-стекло

PROVEDENÍ	FINISH	CODE	BEZ DPH (Kč)	S DPH (Kč)	WITHOUT VAT (€)	WITH VAT (€)
chrom	chrome	6233,0	578	699	23,28	27,94

Rozměr - dimension - размер
100 x 125 x 350 mm.

6231

Závěs toaletního papíru

Toilet roll holder
Держатель для туалетной бумаги

PROVEDENÍ	FINISH	CODE	BEZ DPH (Kč)	S DPH (Kč)	WITHOUT VAT (€)	WITH VAT (€)
chrom	chrome	6231,0	578	699	23,12	27,74

Rozměr - dimension - размер
133 x 73 x 90 mm.

6238

Závěs toaletního papíru s krytem

Toilet roll holder with cover
Держатель для туалетной бумаги

PROVEDENÍ	FINISH	CODE	BEZ DPH (Kč)	S DPH (Kč)	WITHOUT VAT (€)	WITH VAT (€)
chrom	chrome	6238,0	660	799	26,64	31,97

Rozměr - dimension - размер
133 x 73 x 125 mm.

6210

Držák toaletního papíru jednoduchý

Toilet roll holder
Держатель для туалетной бумаги

PROVEDENÍ	FINISH	CODE	BEZ DPH (Kč)	S DPH (Kč)	WITHOUT VAT (€)	WITH VAT (€)
chrom	chrome	6210,0	412	499	16,64	19,97

Rozměr - dimension - размер
175 x 73 x 26 mm.

6206

Držák kartáčků sklo

Tooth-brush holder glass
Стаканчик для зубных щёток - стекло

PROVEDENÍ	FINISH	CODE	BEZ DPH (Kč)	S DPH (Kč)	WITHOUT VAT (€)	WITH VAT (€)
chrom	chrome	6206,0	412	499	16,64	19,97

Rozměr - dimension - размер
75 x 115 x 115 mm.

6236

Mýdlenka sklo

Soap dish - glass
Стеклянная мыльница

PROVEDENÍ	FINISH	CODE	BEZ DPH (Kč)	S DPH (Kč)	WITHOUT VAT (€)	WITH VAT (€)
chrom	chrome	6236,0	412	499	16,64	19,97

Rozměr - dimension - размер
180 x 126 x 26 mm.

NALEP NEBO VRTEJ - STICK OR DRILL - ПРИКЛЕЙ ИЛИ СВЕРЛИ
Lepidlo není součástí výrobku • Glue is not included • Изделие не включает в себя клей.

6255

Dávkovač mýdla

Soap Dispenser - glass
Дозатор мыла - стекло

PROVEDENÍ	FINISH	CODE	BEZ DPH (Kč)	S DPH (Kč)	WITHOUT VAT (€)	WITH VAT (€)
chrom	chrome	6255,0	660	799	26,64	31,97

Rozměr - dimension - размер
75 x 173 x 108 mm.

Objem - volume - объем 0.25 l.

6202

Mýdlenka

Soap dish
Мыльница

PROVEDENÍ	FINISH	CODE	BEZ DPH (Kč)	S DPH (Kč)	WITHOUT VAT (€)	WITH VAT (€)
chrom	chrome	6202,0	495	599	19,96	23,95

Rozměr - dimension - размер
152 x 26 mm.

6241

Magnetická mýdlenka

Magnetic soap dish
Магнитная мыльница

PROVEDENÍ	FINISH	CODE	BEZ DPH (Kč)	S DPH (Kč)	WITHOUT VAT (€)	WITH VAT (€)
chrom	chrome	6241,0	412	499	16,64	19,97

Mýdlo není součástí doplňku.

Soap is not included.

Мыло не частю аксессуара.

6244

Držák kartáčků a pasty

Toothbrush and toothpaste holder
Держатель для зубных щеток и пасты

PROVEDENÍ	FINISH	CODE	BEZ DPH (Kč)	S DPH (Kč)	WITHOUT VAT (€)	WITH VAT (€)
chrom	chrome	6244,0	412	499	16,64	19,97

Na 4 kartáčky.

For 4 tooth-brushes.

Для 4 щеток.

6282

Držák na vatové tampóny a tyčinky

Cosmetic pads container
Кассета для ватных дисков и палочек

PROVEDENÍ	FINISH	CODE	BEZ DPH (Kč)	S DPH (Kč)	WITHOUT VAT (€)	WITH VAT (€)
chrom	chrome	6282,0	991	1 199	39,64	47,57

Rozměr - dimension - размер
76 x 206 x 105 mm.

6240

Polička rovná

Shelf
Полочка

PROVEDENÍ	FINISH	CODE	BEZ DPH (Kč)	S DPH (Kč)	WITHOUT VAT (€)	WITH VAT (€)
chrom - čiré	chrome clear	6240,0	660	799	26,64	31,97
chrom - písek	chrome sand	6240,0S	660	799	26,64	31,97

Rozměr - dimension - размер
600 x 126 x 26 mm.

6235

Polička rohová

Corner shelf
Угловая полочка

PROVEDENÍ	FINISH	CODE	BEZ DPH (Kč)	S DPH (Kč)	WITHOUT VAT (€)	WITH VAT (€)
chrom - čiré	chrome clear	6235,0	619	749	24,76	29,71
chrom - písek	chrome sand	6235,0S	578	699	23,28	27,94

Rozměr - dimension - размер
280 x 280 x 26 mm.

6253

Polička se zábradlím

Shelf with rounded edges and railing
Полочка с ограждением

PROVEDENÍ	FINISH	CODE	BEZ DPH (Kč)	S DPH (Kč)	WITHOUT VAT (€)	WITH VAT (€)
chrom	chrome	6253,0	1 032	1 249	41,28	49,54

Rozměr skla poličky 125 x 600 mm. Sklo čiré. Síla skla 6 mm.
Výška zábradlí 30 mm.

Shelf glass dimension
125 x 600 mm.
Clear glass.
Glass thickness 6 mm.
The height of the railing is 30 mm.

Размеры стекла 125 x 600 мм.
Прозрачное стекло.
Толщина стекла 6 мм.
Высота ограждения 30 мм.

6258

Rohová polička se zábradlím

Corner shelf with railing
Угловая полочка с ограждением

PROVEDENÍ	FINISH	CODE	BEZ DPH (Kč)	S DPH (Kč)	WITHOUT VAT (€)	WITH VAT (€)
chrom	chrome	6258,0	826	999	33,28	39,94

Rozměr - dimension - размер
280 x 280 mm.

Sklo čiré. Síla skla 6 mm.
Výška zábradlí 30 mm.

Clear glass.
Glass thickness 6 mm.
The height of the railing is 30 mm.

Прозрачное стекло.
Толщина стекла 6 мм.
Высота ограждения 30 мм.

METALIA

6336

Mýdlenka - sklo

Soap Dish - Glass
Стеклянная мыльница

PROVEDENÍ	FINISH	CODE	BEZ DPH (Kč)	S DPH (Kč)	WITHOUT VAT (€)	WITH VAT (€)
chrom	chrome	6336,0	330	399	13,28	15,94

Rozměr skla - Glass dimension - размеры стекла 120 x 80 mm.

6355

Dávkovač mýdla

Soap Dispenser - Glass
Стеклянный дозатор мыла

PROVEDENÍ	FINISH	CODE	BEZ DPH (Kč)	S DPH (Kč)	WITHOUT VAT (€)	WITH VAT (€)
chrom	chrome	6355,0	826	999	33,28	39,94

Rozměr - dimension - размер
75 x 190 mm.

Objem - volume - объем 0.1 l.

S chromovou kovovou pumpičkou.

With chrome metal pump.

С хромированным насосиком.

6302

Mýdlenka

Soap Dish
Мыльница

PROVEDENÍ	FINISH	CODE	BEZ DPH (Kč)	S DPH (Kč)	WITHOUT VAT (€)	WITH VAT (€)
chrom	chrome	6302,0	412	499	16,64	19,97

Rozměr - dimension - размер
150 x 35 x 110 mm.

6341

Magnetická mýdlenka

Magnetic Soap Holder
Магнитная мыльница

PROVEDENÍ	FINISH	CODE	BEZ DPH (Kč)	S DPH (Kč)	WITHOUT VAT (€)	WITH VAT (€)
chrom	chrome	6341,0	330	399	13,28	15,94

Rozměr - dimension - размер
35 x 35 x 80 mm.

Mýdlo není součástí doplňku.

Soap is not included.

Без мыла.

6348

Drátěná mýdlenka

Wire Soap Dish
Проволочная мыльница

PROVEDENÍ	FINISH	CODE	BEZ DPH (Kč)	S DPH (Kč)	WITHOUT VAT (€)	WITH VAT (€)
chrom	chrome	6348,0	578	699	23,28	27,94

Rozměr - dimension - размер
140 x 90 mm.

6326

Držák ručníku 350

Towel Rail 350
Вешалка для полотенец 350

PROVEDENÍ	FINISH	CODE	BEZ DPH (Kč)	S DPH (Kč)	WITHOUT VAT (€)	WITH VAT (€)
chrom	chrome	6326,0	412	499	16,64	19,97

Rozměr - dimension - размер
440 x 50 mm.

Rozteč - spacing - шаг 350 mm.

6327

Držák ručníku 450

Towel Rail 450
Вешалка для полотенец 450

PROVEDENÍ	FINISH	CODE	BEZ DPH (Kč)	S DPH (Kč)	WITHOUT VAT (€)	WITH VAT (€)
chrom	chrome	6327,0	495	599	19,96	23,95

Rozměr - dimension - размер
540 x 50 mm.

Rozteč - spacing - шаг 450 mm.

6328

Držák ručníku 550

Towel Rail 550
Вешалка для полотенец 550

PROVEDENÍ	FINISH	CODE	BEZ DPH (Kč)	S DPH (Kč)	WITHOUT VAT (€)	WITH VAT (€)
chrom	chrome	6328,0	578	699	23,28	27,94

Rozměr - dimension - размер
640 x 50 mm.

Rozteč - Spacing - шаг 550 mm.

6372

Zásobník na kosmetické tampóny

Cosmetic pad container
Диспенсер для ватных дисков

PROVEDENÍ	FINISH	CODE	BEZ DPH (Kč)	S DPH (Kč)	WITHOUT VAT (€)	WITH VAT (€)
chrom	chrome	6372,0	495	599	19,96	23,95

Průměr - diameter - диаметр
70 mm.

Výška - height - высота 200 mm.

6306

Držák kartáčků sklo

Tooth-Brush Holder - Glass
Стаканчик для зубных щёток - стекло

PROVEDENÍ	FINISH	CODE	BEZ DPH (Kč)	S DPH (Kč)	WITHOUT VAT (€)	WITH VAT (€)
chrom	chrome	6306,0	330	399	13,28	15,94

Rozměr - dimension - размер
80 x 110 x 110 mm.

6357

Dvojitý držák kartáčků sklo

Double Tooth-Brush Holder - Glass
Двойной стаканчик

PROVEDENÍ	FINISH	CODE	BEZ DPH (Kč)	S DPH (Kč)	WITHOUT VAT (€)	WITH VAT (€)
chrom	chrome	6357,0	578	699	23,28	27,94

Rozměr - dimension - размер
170 x 110 x 115 mm.

6334

Držák kartáčků a pasty

Tooth-Brush And Tooth-Paste Holder
Держатель для зубных щёток
и пасты

PROVEDENÍ	FINISH	CODE	BEZ DPH (Kč)	S DPH (Kč)	WITHOUT VAT (€)	WITH VAT (€)
chrom	chrome	6334,0	330	399	13,28	15,94

Rozměr - dimension - размер
95 x 35 x 90 mm.

Na 4 kartáčky.

For 4 Tooth-Brushes.

Для 4-х щеток.

6344

Držák kartáčků a pasty

Tooth-Brush And Tooth-Paste Holder
Держатель для зубных щёток
и пасты

PROVEDENÍ	FINISH	CODE	BEZ DPH (Kč)	S DPH (Kč)	WITHOUT VAT (€)	WITH VAT (€)
chrom	chrome	6344,0	330	399	13,28	15,94

Rozměr - dimension - размер
95 x 35 x 90 mm.

Na 5 kartáčků.

For 5 Tooth-Brushes.

Для 5-ти щеток.

6301

Kruhový držák

Circular Towel Holder
Круглая вешалка

PROVEDENÍ	FINISH	CODE	BEZ DPH (Kč)	S DPH (Kč)	WITHOUT VAT (€)	WITH VAT (€)
chrom	chrome	6301,0	412	499	16,64	19,97

Průměr - diameter - диаметр
220 mm.

6331

Závěs toaletního papíru

Toilet Roll Holder
Держатель для туалетной бумаги

PROVEDENÍ	FINISH	CODE	BEZ DPH (Kč)	S DPH (Kč)	WITHOUT VAT (€)	WITH VAT (€)
chrom	chrome	6331,0	412	499	16,64	19,97

Rozměr - dimension - размер
160 x 100 x 60 mm.

6338

Závěs toaletního papíru s krytem

Toilet Roll Holder with Cover
Держатель для туалетной бумаги
с крышкой

PROVEDENÍ	FINISH	CODE	BEZ DPH (Kč)	S DPH (Kč)	WITHOUT VAT (€)	WITH VAT (€)
chrom	chrome	6338,0	495	599	19,96	23,95

Rozměr - dimension - размер
160 x 130 x 60 mm.

6329

Trojramenný držák

Three Arm Towel Rail
Вешалка для полотенец с тремя плечиками

PROVEDENÍ	FINISH	CODE	BEZ DPH (Kč)	S DPH (Kč)	WITHOUT VAT (€)	WITH VAT (€)
chrom	chrome	6329,0	1 074	1 300	42,96	51,55

Délka tyček - stake length - длина плечик
400 mm.

6309

Věšák

Hook
Крючок

PROVEDENÍ	FINISH	CODE	BEZ DPH (Kč)	S DPH (Kč)	WITHOUT VAT (€)	WITH VAT (€)
chrom	chrome	6309,0	164	198	6,64	7,97

Rozměr - dimension - размер
35 x 35 x 58 mm.

6356

Dvojháček

Double hook
Двойной крючок

PROVEDENÍ	FINISH	CODE	BEZ DPH (Kč)	S DPH (Kč)	WITHOUT VAT (€)	WITH VAT (€)
chrom	chrome	6356,0	247	299	9,88	11,86

Rozměr - dimension - размер
55 x 40 x 58 mm.

6333

WC štětka

Toilet Brush
Ершик

PROVEDENÍ	FINISH	CODE	BEZ DPH (Kč)	S DPH (Kč)	WITHOUT VAT (€)	WITH VAT (€)
chrom	chrome	6333,0	578	699	23,28	27,94

Výška - height - высота
350 mm.

6319

Posuvný držák sprchy

Adjustable Shower Holder
Подвижный держатель лейки

PROVEDENÍ	FINISH	CODE	BEZ DPH (Kč)	S DPH (Kč)	WITHOUT VAT (€)	WITH VAT (€)
chrom	chrome	6319,0	908	1 099	36,64	43,97

Délka - length - длина 1 020 mm.

6339

Posuvný držák sprchy

Adjustable Shower Holder
Подвижный держатель лейки

PROVEDENÍ	FINISH	CODE	BEZ DPH (Kč)	S DPH (Kč)	WITHOUT VAT (€)	WITH VAT (€)
chrom	chrome	6339,0	826	999	33,04	39,65

Délka - length - длина 635 mm.

6383

Držák fénu

Hair dryer holder
Держатель фена

PROVEDENÍ	FINISH	CODE	BEZ DPH (Kč)	S DPH (Kč)	WITHOUT VAT (€)	WITH VAT (€)
chrom	chrome	6383,0	412	499	16,64	19,97

Rozměr - dimension - размер
195 x 145 mm.

Průměr - diameter - диаметр 115 mm.

6311

Souprava zrcadla

Mirror set
Комплект для крепления зеркала

PROVEDENÍ	FINISH	CODE	BEZ DPH (Kč)	S DPH (Kč)	WITHOUT VAT (€)	WITH VAT (€)
chrom	chrome	6311,X	82	99	3,28	3,94

Souprava se skládá z hmoždinek podložek pod zrcadlo, šroubů zrcadla a ozdobných krytů šroubů. Je vhodná pro uchycení libovolného typu zrcadla s dvěma otvory.

The set consists of wall plugs, washer, mirror screws and decorative screw covers. It's suited for mounting of any mirror with two inlets.

Комплект состоит из дюбелей, прокладок, винтов и декоративных крышек.

6311

Výklopný držák zrcadla

Tilting mirror holder
Откидной держатель зеркала

PROVEDENÍ	FINISH	CODE	BEZ DPH (Kč)	S DPH (Kč)	WITHOUT VAT (€)	WITH VAT (€)
chrom	chrome	6311,0	1 073	1 298	43,28	51,94

Držák libovolného typu zrcadla, součástí je plastová podložka, která snižuje namáhání zrcadla při naklápění. Vnější rozměr držáků 550 až 690 mm.

holder for any type of mirror, plastic insert reducing a mechanical stress on mirror is included, outside holder dimension 550 - 690 mm.

Держатель для любого типа зеркал с возможностью изменения угла наклона (комплект для крепления прилагается, в него входят винты, уплотнители). Внешний размер держателя с 550 до 690 мм.

6313

Zrcadlo kulaté 50 cm

Glass part of 50 cm round mirror
Полотно круглого зеркала 50 см

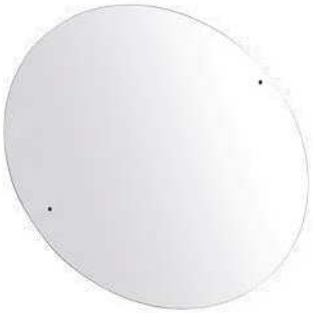

PROVEDENÍ	FINISH	CODE	BEZ DPH (Kč)	S DPH (Kč)	WITHOUT VAT (€)	WITH VAT (€)
sklo	glass	6313	412	499	16,64	19,97

Pouze zrcadlo bez soupravy na uchycení.

Only mirror without mounting set.

Зеркало без дополнительных креплений.

6315

Zrcadlo kulaté 60 cm

Glass part of 60 cm round mirror
Полотно круглого зеркала 60 см

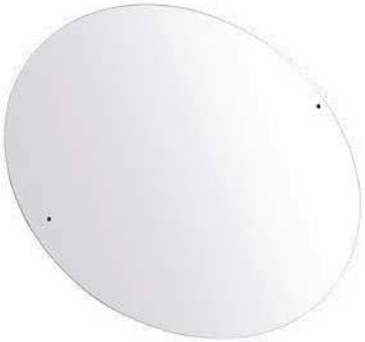

PROVEDENÍ	FINISH	CODE	BEZ DPH (Kč)	S DPH (Kč)	WITHOUT VAT (€)	WITH VAT (€)
sklo	glass	6315	412	499	16,64	19,97

Pouze zrcadlo bez soupravy na uchycení.

Only mirror without mounting set.

Зеркало без дополнительных креплений.

6317

Zrcadlo oválné 60x50 cm

Glass part of 60 x 50 cm elliptical mirror
Полотно овального зеркала 60 x 50см

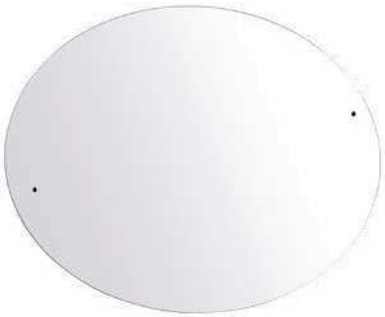

PROVEDENÍ	FINISH	CODE	BEZ DPH (Kč)	S DPH (Kč)	WITHOUT VAT (€)	WITH VAT (€)
sklo	glass	6317	495	599	19,96	23,95

Pouze zrcadlo bez soupravy na uchycení.

Only mirror without mounting set.

Зеркало без дополнительных креплений.

6321

Zrcadlo obdélník 60x40 cm

Glass part of 60 x 40 cm rectangular mirror
Полотно прямоугольного зеркала 60 x 40см

PROVEDENÍ	FINISH	CODE	BEZ DPH (Kč)	S DPH (Kč)	WITHOUT VAT (€)	WITH VAT (€)
sklo	glass	6321	412	499	16,64	19,97

Pouze zrcadlo bez soupravy na uchycení.

Only mirror without mounting set.

Зеркало без дополнительных креплений.

6340

Polička rovná

Straight shelf
Полочка

PROVEDENÍ	FINISH	CODE	BEZ DPH (Kč)	S DPH (Kč)	WITHOUT VAT (€)	WITH VAT (€)
chrom	chrome	6340,0	578	699	23,28	27,94

Rozměr skla poličky 125 x 600 mm. Sklo čiré. Síla skla 6 mm.

shelf dimension 125 x 600 mm. Clear glass - 6 mm.

Размеры стекла 125 x 600 мм. Прозрачное стекло.
Толщина стекла 6 мм.

6352

Polička zaoblená

Shelf with rounded edges
Полочка с закругленными углами

PROVEDENÍ	FINISH	CODE	BEZ DPH (Kč)	S DPH (Kč)	WITHOUT VAT (€)	WITH VAT (€)
chrom	chrome	6352,0	578	699	23,28	27,94

Rozměr skla poličky 125 x 600 mm. Sklo čiré. Síla skla 6 mm.

shelf dimension 125 x 600 mm. Clear glass - 6 mm.

Размеры стекла 125 x 600 мм. Прозрачное стекло.
Толщина стекла 6 мм.

6353

Polička zaoblená se zábradlím

Shelf with rounded edges and rail
Полочка с закругленными углами и ограждением

PROVEDENÍ	FINISH	CODE	BEZ DPH (Kč)	S DPH (Kč)	WITHOUT VAT (€)	WITH VAT (€)
chrom	chrome	6353,0	826	999	33,28	39,94

Rozměr skla poličky 125 x 600 mm.

Sklo čiré. Síla skla 6 mm. Výška zábradlí 33 mm.

Shelf dimension 125 x 600 mm. Clear glass - 6 mm.
The Height Of The Rail 33 mm.

Размеры стекла 125 x 600 мм. Прозрачное стекло.
Толщина стекла 6 мм Высота ограждения 33 мм.

6335

Rohová polička

Corner shelf
Угловая полочка

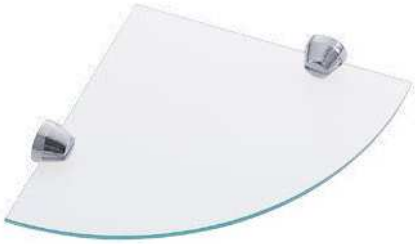

PROVEDENÍ	FINISH	CODE	BEZ DPH (Kč)	S DPH (Kč)	WITHOUT VAT (€)	WITH VAT (€)
chrom	chrome	6335,0	495	599	19,96	23,95

Poloměr skla poličky 240 mm.
Sklo čiré. Síla skla 6 mm.

Shelf radius 240 mm.
Clear glass 6 mm.

Радиус стекла полочки 240 мм.
Прозрачное стекло.
Толщина стекла 6 мм.

6358

Rohová polička se zábradlím

Corner shelf with rail
Угловая полочка с ограждением

PROVEDENÍ	FINISH	CODE	BEZ DPH (Kč)	S DPH (Kč)	WITHOUT VAT (€)	WITH VAT (€)
chrom	chrome	6358,0	578	699	23,28	27,94

Poloměr skla poličky 240 mm.
Sklo čiré. Síla skla 6 mm.

Shelf radius 240 mm.
Clear glass 6 mm.
The height of the rail 33 mm.

Радиус стекла полочки 240 мм. Прозрачное стекло.
Толщина стекла 6 мм.
Высота ограждения 33 мм.

6406

Držák kartáčků sklo

Tooth-Brush Holder - Glass
Стаканчик для зубных щёток - стекло

PROVEDENÍ	FINISH	CODE	BEZ DPH (Kč)	S DPH (Kč)	WITHOUT VAT (€)	WITH VAT (€)
chrom	chrome	6406,0	412	499	16,64	19,97
chrom - černá	chrome-black	6406,5	412	499	16,64	19,97

Rozměr - dimension - размер
95 x 75 x 105 mm.

6406/1

Držák kartáčků sklo na postavení

Tooth-Brush Holder for standing - Glass
Стаканчик для зубных щеток без держателя

PROVEDENÍ	FINISH	CODE	BEZ DPH (Kč)	S DPH (Kč)	WITHOUT VAT (€)	WITH VAT (€)
chrom	chrome	6406/1,0	247	299	9,96	11,95
chrom - černá	chrome-black	6406/1,5	247	299	9,96	11,95

Rozměr - dimension - размер
95 x 75 x 105 mm.

6436

Mýdlenka - sklo

Soap Dish - Glass
Стеклянная мыльница

PROVEDENÍ	FINISH	CODE	BEZ DPH (Kč)	S DPH (Kč)	WITHOUT VAT (€)	WITH VAT (€)
chrom	chrome	6436,0	412	499	16,64	19,97
chrom - černá	chrome-black	6436,5	412	499	16,64	19,97

Rozměr skla - glass dimension - Размеры стекла 140 x 95 mm.

6436/1

Mýdlenka - sklo na postavení

Soap Dish for standing - Glass
Стеклянная мыльница без держателя

PROVEDENÍ	FINISH	CODE	BEZ DPH (Kč)	S DPH (Kč)	WITHOUT VAT (€)	WITH VAT (€)
chrom	chrome	6436/1,0	247	299	9,96	11,95
chrom - černá	chrome-black	6436/1,5	247	299	9,96	11,95

Rozměr skla - Glass dimension - Размеры стекла 140 x 95 mm.

6450

Dávkovač mýdla

Soap Dispenser - Glass
Стеклянный дозатор мыла

PROVEDENÍ	FINISH	CODE	BEZ DPH (Kč)	S DPH (Kč)	WITHOUT VAT (€)	WITH VAT (€)
chrom	chrome	6450,0	578	699	23,28	27,94
chrom - černá	chrome-black	6450,5	578	699	23,28	27,94

Rozměr - dimension - размер
100 x 170 x 75 mm.

Objem - volume - объем 0.4 l.

6450/1

Dávkovač mýdla na postavení

Soap dispenser for standing - glass
Стеклянный дозатор мыла

PROVEDENÍ	FINISH	CODE	BEZ DPH (Kč)	S DPH (Kč)	WITHOUT VAT (€)	WITH VAT (€)
chrom	chrome	6450/1,0	412	499	16,64	19,97
chrom - černá	chrome-black	6450/1,5	412	499	16,64	19,97

Rozměr - dimension - размер
100 x 170 x 75 mm.

Objem - volume - объем 0.4 l.

6433

WC štětka

Toilet brush - glass
Ершик - стекло

PROVEDENÍ	FINISH	CODE	BEZ DPH (Kč)	S DPH (Kč)	WITHOUT VAT (€)	WITH VAT (€)
chrom	chrome	6433,0	949	1 148	37,96	45,55
chrom - černá	chrome-black	6433,5	908	1 099	36,32	43,58

Výška - height - высота 350 mm.

6433/1

WC štětka na postavení

Toilet brush for standing - glass
Ершик - стекло

PROVEDENÍ	FINISH	CODE	BEZ DPH (Kč)	S DPH (Kč)	WITHOUT VAT (€)	WITH VAT (€)
chrom	chrome	6433/1,0	826	999	33,04	39,65
chrom - černá	chrome-black	6433/1,5	826	999	33,04	39,65

Výška - height - высота 350 mm.

6431

Závěs toaletního papíru

Toilet roll hanger
Держатель для туалетной бумаги

PROVEDENÍ	FINISH	CODE	BEZ DPH (Kč)	S DPH (Kč)	WITHOUT VAT (€)	WITH VAT (€)
chrom	chrome	6431,0	412	499	16,64	19,97

Rozměr - dimension - размер
135 x 70 mm.

6472

Držák skleničky a mýdlenky

Glass and soap dish holder
Держатель для стаканчика и мыльницы

PROVEDENÍ	FINISH	CODE	BEZ DPH (Kč)	S DPH (Kč)	WITHOUT VAT (€)	WITH VAT (€)
chrom	chrome	6472,0	826	999	33,28	39,94

Rozměr - dimension - размер
220 x 115 x 100 mm.

6451

Závěs ručníku

Towel hanger
Вешалка для полотенец

PROVEDENÍ	FINISH	CODE	BEZ DPH (Kč)	S DPH (Kč)	WITHOUT VAT (€)	WITH VAT (€)
chrom	chrome	6451,0	412	499	16,64	19,97

Rozměr - dimension - размер
250 x 70 mm.

6425

Dvojitý držák ručníků 600

Double towel rail 600
Двойная вешалка для полотенец 600

PROVEDENÍ	FINISH	CODE	BEZ DPH (Kč)	S DPH (Kč)	WITHOUT VAT (€)	WITH VAT (€)
chrom	chrome	6425,0	826	999	33,28	39,94

Rozměr - dimension - размер
600 x 120 mm.

6427

Držák ručníku 450

Towel rail 450 mm
Вешалка для полотенец 450

PROVEDENÍ	FINISH	CODE	BEZ DPH (Kč)	S DPH (Kč)	WITHOUT VAT (€)	WITH VAT (€)
chrom	chrome	6427,0	578	699	23,12	27,74

Rozměr - dimension - размер
450 x 70 mm.

6428

Držák ručníku 600

Towel rail 600 mm
Вешалка для полотенец 600

PROVEDENÍ	FINISH	CODE	BEZ DPH (Kč)	S DPH (Kč)	WITHOUT VAT (€)	WITH VAT (€)
chrom	chrome	6428,0	660	799	26,40	31,68

Rozměr - dimension - размер
600 x 70 mm.

6430

Háček

Hooklet
Крючок

PROVEDENÍ	FINISH	CODE	BEZ DPH (Kč)	S DPH (Kč)	WITHOUT VAT (€)	WITH VAT (€)
chrom	chrome	6430,0	82	99	3,28	3,94

Rozměr - dimension - размер
15 x 25 mm.

6429

Dvouramenný držák

Two-arm towel rail
Вешалка для полотенец с двумя плечиками

PROVEDENÍ	FINISH	CODE	BEZ DPH (Kč)	S DPH (Kč)	WITHOUT VAT (€)	WITH VAT (€)
chrom	chrome	6429,0	1 156	1 399	46,64	55,97

Rozměr - dimension - размер
475 x 70 x 40 mm.

Délka tyček - stake length - длина плечиков 445 mm.

6443

Trojháček

Triple hook
Тройной крючок

PROVEDENÍ	FINISH	CODE	BEZ DPH (Kč)	S DPH (Kč)	WITHOUT VAT (€)	WITH VAT (€)
chrom	chrome	6443,0	412	499	16,64	19,97

Délka - length - длина 170 mm.

6440

Polička zaoblená

Shelf with rounded edges
Полочка с закругленными углами

PROVEDENÍ	FINISH	CODE	BEZ DPH (Kč)	S DPH (Kč)	WITHOUT VAT (€)	WITH VAT (€)
chrom	chrome	6440,0	826	999	33,28	39,94

Rozměr - dimension - размер
600 x 125 mm.

6453

Polička zaoblená se zábradlím

Shelf with rounded edges and rail
Полочка с закругленными углами и ограждением

PROVEDENÍ	FINISH	CODE	BEZ DPH (Kč)	S DPH (Kč)	WITHOUT VAT (€)	WITH VAT (€)
chrom	chrome	6453,0	1 321	1 598	52,84	63,41

Rozměr - dimension - размер
600 x 125 mm.

6435

Polička rohová

Corner shelf
Угловая полочка

PROVEDENÍ	FINISH	CODE	BEZ DPH (Kč)	S DPH (Kč)	WITHOUT VAT (€)	WITH VAT (€)
chrom	chrome	6435,0	743	899	29,96	35,95

Rozměr - dimension - размер
265 x 265 x 350 mm.

6458

Polička rohová se zábradlím

Corner shelf with rail
Угловая полочка с ограждением

PROVEDENÍ	FINISH	CODE	BEZ DPH (Kč)	S DPH (Kč)	WITHOUT VAT (€)	WITH VAT (€)
chrom	chrome	6458,0	1 156	1 399	46,24	55,49

Rozměr - dimension - размер
265 x 265 x 350 mm.

0901

Závěs ručníku

Towel hanger
Вешалка для полотенец

PROVEDENÍ	FINISH	CODE	BEZ DPH (Kč)	S DPH (Kč)	WITHOUT VAT (€)	WITH VAT (€)
chrom	chrome	0901,0	454	549	18,16	21,79

Rozměr - dimension - размер
230 x 125 x 65 mm.

0906

Držák kartáčků sklo

Tooth-Brush Holder - Glass
Стаканчик для зубных щёток - стекло

PROVEDENÍ	FINISH	CODE	BEZ DPH (Kč)	S DPH (Kč)	WITHOUT VAT (€)	WITH VAT (€)
chrom	chrome	0906,0	412	499	16,64	19,97

Rozměr - dimension - размер
115 x 115 x 95 mm.

0936

Mýdlenka - sklo

Soap Dish - Glass
Стеклянная мыльница

PROVEDENÍ	FINISH	CODE	BEZ DPH (Kč)	S DPH (Kč)	WITHOUT VAT (€)	WITH VAT (€)
chrom	chrome	0936,0	412	499	16,64	19,97

Rozměr skla - Glass dimension - Размеры стекла 133 x 98 mm.

0957

Dvojitý držák kartáčků a pasty - sklo

Double tooth-brush
and paste holder - glass
Двойной стаканчик

PROVEDENÍ	FINISH	CODE	BEZ DPH (Kč)	S DPH (Kč)	WITHOUT VAT (€)	WITH VAT (€)
chrom	chrome	0957,0	619	749	24,76	29,71

Rozměr - dimension - размер
190 x 115 x 95 mm.

0956

Dvojháček

Double hook
Двойной крючок

PROVEDENÍ	FINISH	CODE	BEZ DPH (Kč)	S DPH (Kč)	WITHOUT VAT (€)	WITH VAT (€)
chrom	chrome	0956,0	247	299	9,96	11,95

Rozměr - dimension - размер
90 x 30 x 65 mm.

0943

Čtyřháček

Tetra hook
Планка с крючками

PROVEDENÍ	FINISH	CODE	BEZ DPH (Kč)	S DPH (Kč)	WITHOUT VAT (€)	WITH VAT (€)
chrom	chrome	0943,0	412	499	16,64	19,97

Rozměr - dimension - размер
90 x 40 mm.

0927

Držák ručníku 450

Towel rail 450
Вешалка для полотенец 450

PROVEDENÍ	FINISH	CODE	BEZ DPH (Kč)	S DPH (Kč)	WITHOUT VAT (€)	WITH VAT (€)
chrom	chrome	0927,0	578	699	23,12	27,74

Rozměr - dimension - размер
510 x 85 mm.

Rozteč - Spacing - шаг 450 mm

0928

Držák ručníku 550

Towel rail 550
Вешалка для полотенец 550

PROVEDENÍ	FINISH	CODE	BEZ DPH (Kč)	S DPH (Kč)	WITHOUT VAT (€)	WITH VAT (€)
chrom	chrome	0928,0	660	799	26,64	31,97

Rozměr - dimension - размер
600 x 70 mm.

Rozteč - Spacing - шаг 550 mm.

0925

Dvojitý držák ručníků

Double towel rail
Двойная вешалка для полотенец

PROVEDENÍ	FINISH	CODE	BEZ DPH (Kč)	S DPH (Kč)	WITHOUT VAT (€)	WITH VAT (€)
chrom	chrome	0925,0	1 074	1 300	42,96	51,55

Rozměr - dimension - размер
600 x 110 mm.

Rozteč - Spacing - шаг 557 mm.

0972

Zásobník na kosmetické tampóny

Cosmetic pad container
Кассета для косметических дисков

PROVEDENÍ	FINISH	CODE	BEZ DPH (Kč)	S DPH (Kč)	WITHOUT VAT (€)	WITH VAT (€)
chrom	chrome	0972,0	578	699	23,12	27,74

Výška - height - высота
200 mm.

Průměr - diameter - диаметр
70 mm.

0931

Závěs toaletního papíru

Toilet roll holder
Держатель для туалетной бумаги

PROVEDENÍ	FINISH	CODE	BEZ DPH (Kč)	S DPH (Kč)	WITHOUT VAT (€)	WITH VAT (€)
chrom	chrome	0931,0	412	499	16,64	19,97

Rozměr - dimension - размер
150 x 85 x 65 mm.

0938

Závěs toaletního papíru s krytem

Toilet roll holder with cover
Держатель для туалетной бумаги с крышкой

PROVEDENÍ	FINISH	CODE	BEZ DPH (Kč)	S DPH (Kč)	WITHOUT VAT (€)	WITH VAT (€)
chrom	chrome	0938,0	702	849	28,08	33,70

Rozměr - dimension - размер
150 x 125 x 75 mm.

0933

WC štětka

Toilet brush - glass
Ершик - стекло

PROVEDENÍ	FINISH	CODE	BEZ DPH (Kč)	S DPH (Kč)	WITHOUT VAT (€)	WITH VAT (€)
chrom	chrome	0933,0	743	899	29,96	35,95

Výška - height - высота
340 mm.

0955

Dávkovač mýdla

Soap Dispenser - Glass
Стеклянный дозатор мыла

PROVEDENÍ	FINISH	CODE	BEZ DPH (Kč)	S DPH (Kč)	WITHOUT VAT (€)	WITH VAT (€)
chrom	chrome	0955,0	577	698	23,28	27,94

Objem - volume - объем
0.2 l.

S kovovou pumpičkou.

With metal pump.

С хромированным металлическим насосиком.

0983

Držák fénu

Hair dryer holder
Держатель фена

PROVEDENÍ	FINISH	CODE	BEZ DPH (Kč)	S DPH (Kč)	WITHOUT VAT (€)	WITH VAT (€)
chrom	chrome	0983,0	578	699	23,12	27,74

Rozměr - dimension - размер
195 x 145 mm.

Průměr - diameter - диаметр
115 mm.

0940

Polička

Shelf
Полочка

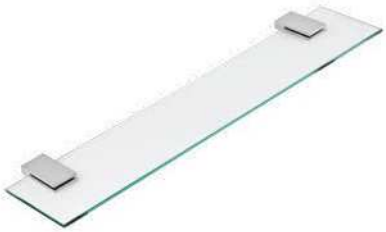

PROVEDENÍ	FINISH	CODE	BEZ DPH (Kč)	S DPH (Kč)	WITHOUT VAT (€)	WITH VAT (€)
chrom	chrome	0940,0	577	698	23,28	27,94

Rozměr skla - Glass dimension - Размеры стекла
600 x 120 mm.

Sklo čiré síla 6 mm.

Clear glass. Glass thickness 6 mm.

Прозрачное стекло. Толщина стекла 6 мм.

0953

Polička se zábradlím

Shelf with railing
Полочка с ограждением

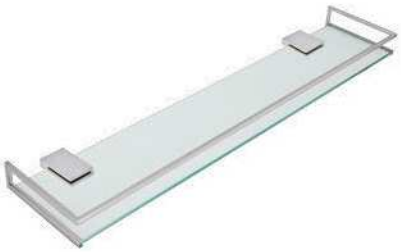

PROVEDENÍ	FINISH	CODE	BEZ DPH (Kč)	S DPH (Kč)	WITHOUT VAT (€)	WITH VAT (€)
chrom	chrome	0953,0	1 032	1 249	41,28	49,54

Rozměr skla poličky 120 x 600 mm. Sklo čiré. Síla skla 6 mm.
Výška zábradlí 30 mm.

Shelf glass dimension 120 x 600 mm. Clear glass.
Glass thickness 6 mm. The height of the railing is 30 mm.

Размеры стекла 120 x 600 мм. Прозрачное стекло.
Толщина стекла 6 мм. Высота ограждения 30 мм.

0935

Rohová polička

Corner shelf
Угловая полочка

PROVEDENÍ	FINISH	CODE	BEZ DPH (Kč)	S DPH (Kč)	WITHOUT VAT (€)	WITH VAT (€)
chrom	chrome	0935,0	495	599	19,96	23,95

Poloměr skla poličky 240 mm. Sklo čiré. Síla skla 6 mm.

Radius of the shelf glass 240 mm. Clear glass 6 mm.

Радиус стекла полочки 240 мм. Прозрачное стекло.
Толщина стекла 6 мм.

0001

Kruhový držák

Towel Holder
Круглая вешалка

PROVEDENÍ	FINISH	CODE	BEZ DPH (Kč)	S DPH (Kč)	WITHOUT VAT (€)	WITH VAT (€)
chrom	chrome	0001,0	495	599	19,80	23,76

Rozměr - dimension - размер
255 x 235 x 65 mm.

Průměr - diameter - диаметр
235 mm.

0006

Držák kartáčků sklo

Tooth-Brush Holder - Glass
Стаканчик для зубных щёток - стекло

PROVEDENÍ	FINISH	CODE	BEZ DPH (Kč)	S DPH (Kč)	WITHOUT VAT (€)	WITH VAT (€)
chrom	chrome	0006,0	412	499	16,64	19,97

Rozměr - dimension - размер
70 x 115 x 130 mm.

0036

Mýdlenka - sklo

Soap Dish - Glass
Стеклянная мыльница

PROVEDENÍ	FINISH	CODE	BEZ DPH (Kč)	S DPH (Kč)	WITHOUT VAT (€)	WITH VAT (€)
chrom	chrome	0036,0	412	499	16,64	19,97

Rozměr skla - Glass dimension - Размеры стекла
143 x 88 mm.

0056

Dvojháček

Double hook
Двойной крючок

PROVEDENÍ	FINISH	CODE	BEZ DPH (Kč)	S DPH (Kč)	WITHOUT VAT (€)	WITH VAT (€)
chrom	chrome	0056,0	330	399	13,28	15,94

Rozměr - dimension - размер
80 x 40 x 65 mm.

0043

Čtyřháček

Tetra hook
Планка с крючками

PROVEDENÍ	FINISH	CODE	BEZ DPH (Kč)	S DPH (Kč)	WITHOUT VAT (€)	WITH VAT (€)
chrom	chrome	0043,0	412	499	16,64	19,97

Rozměr - dimension - размер
130 x 40 mm.

0055

Dávkovač mýdla

Soap Dispenser - Glass
Стеклянный дозатор мыла

PROVEDENÍ	FINISH	CODE	BEZ DPH (Kč)	S DPH (Kč)	WITHOUT VAT (€)	WITH VAT (€)
chrom	chrome	0055,0	578	699	23,28	27,94

Rozměr - dimension - размер
70 x 180 x 130 mm.

Objem - volume - объем 0.2 l.

S kovovou pumpičkou.

With chrome metal pump.

С хромированным металическим насосиком.

0027

Držák ručníku 450

Towel rail 450
Вешалка для полотенец 450

PROVEDENÍ	FINISH	CODE	BEZ DPH (Kč)	S DPH (Kč)	WITHOUT VAT (€)	WITH VAT (€)
chrom	chrome	0027,0	495	599	19,96	23,95

Rozměr - dimension - размер
510 x 85 mm.

Rozteč - Spacing - шаг
450 mm

0028

Držák ručníku 550

Towel rail 550
Вешалка для полотенец 550

PROVEDENÍ	FINISH	CODE	BEZ DPH (Kč)	S DPH (Kč)	WITHOUT VAT (€)	WITH VAT (€)
chrom	chrome	0028,0	743	899	29,72	35,66

Rozměr - dimension - размер
575 x 120 mm.

Rozteč - Spacing - шаг
550 mm.

0025

Dvojitý držák ručníků 550

Double towel rail 550
Двойная вешалка для полотенец 550

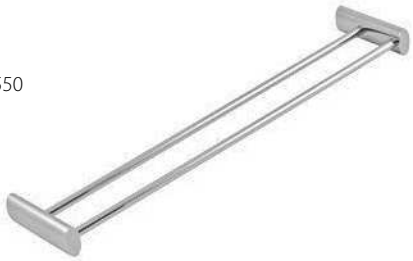

PROVEDENÍ	FINISH	CODE	BEZ DPH (Kč)	S DPH (Kč)	WITHOUT VAT (€)	WITH VAT (€)
chrom	chrome	0025,0	991	1 199	39,96	47,95

Rozměr - dimension - размер
575 x 120 mm.

Rozteč - Spacing - шаг
550 mm.

0029

Dvouramenný držák

Double-arm towel rail
Вешалка для полотенец с двумя плечиками

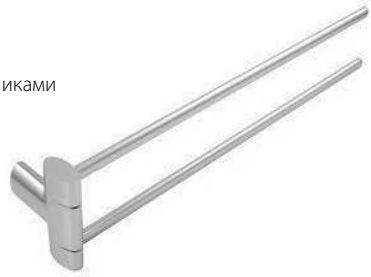

PROVEDENÍ	FINISH	CODE	BEZ DPH (Kč)	S DPH (Kč)	WITHOUT VAT (€)	WITH VAT (€)
chrom	chrome	0029,0	908	1 099	36,32	43,58

Délka tyček - stake length - длина плечик
400 mm.

0031

Závěs toaletního papíru

Toilet roll holder
Держатель для туалетной бумаги

PROVEDENÍ	FINISH	CODE	BEZ DPH (Kč)	S DPH (Kč)	WITHOUT VAT (€)	WITH VAT (€)
chrom	chrome	0031,0	330	399	13,28	15,94

Rozměr - dimension - размер
145 x 100 x 65 mm.

0038

Závěs toaletního papíru s krytem

Toilet roll holder with cover
Держатель для туалетной бумаги с крышкой

PROVEDENÍ	FINISH	CODE	BEZ DPH (Kč)	S DPH (Kč)	WITHOUT VAT (€)	WITH VAT (€)
chrom	chrome	0038,0	495	599	19,96	23,95

Rozměr - dimension - размер
150 x 150 x 65 mm.

0033

WC štětka

Toilet brush - glass
Ершик - стекло

PROVEDENÍ	FINISH	CODE	BEZ DPH (Kč)	S DPH (Kč)	WITHOUT VAT (€)	WITH VAT (€)
chrom	chrome	0033,0	660	799	26,64	31,97

Výška - height - высота
350 mm.

0072

Zásobník na kosmetické tampóny

Cosmetic pad container
Кассета для гигиенических тампонов

PROVEDENÍ	FINISH	CODE	BEZ DPH (Kč)	S DPH (Kč)	WITHOUT VAT (€)	WITH VAT (€)
chrom	chrome	0072,0	578	699	23,12	27,74

Výška - height - высота 200 mm.

Průměr - diameter - диаметр
70 mm.

0040

Polička

Shelf
Полочка

PROVEDENÍ	FINISH	CODE	BEZ DPH (Kč)	S DPH (Kč)	WITHOUT VAT (€)	WITH VAT (€)
chrom	chrome	0040,0	660	799	26,64	31,97

Rozměr skla - Glass dimension - Размеры стекла
600 x 128 mm.

Sklo čiré síla 6 mm.

Clear glass - 6 mm.

Прозрачное стекло. Толщина стекла 6 мм.

0053

Polička se zábradlím

Shelf with railing
Полочка с ограждением

PROVEDENÍ	FINISH	CODE	BEZ DPH (Kč)	S DPH (Kč)	WITHOUT VAT (€)	WITH VAT (€)
chrom	chrome	0053,0	826	999	33,28	39,94

Rozměr skla poličky 128 x 600 mm. Sklo čiré. Síla skla 6 mm.
Výška zábradlí 30 mm.

Shelf glass dimension 128 x 600 mm. Clear glass.
The strength of the glass is 6 mm. The height of the railing is 30 mm.

Размеры стекла 120 x 600 мм. Прозрачное стекло.
Толщина стекла 6 мм. Высота ограждения 30 мм.

0035

Rohová polička

Corner shelf
Угловая полочка

PROVEDENÍ	FINISH	CODE	BEZ DPH (Kč)	S DPH (Kč)	WITHOUT VAT (€)	WITH VAT (€)
chrom	chrome	0035,0	495	599	19,96	23,95

Poloměr skla poličky 240 mm. Sklo čiré. Síla skla 6 mm.

Radius of the shelf glass 240 mm. Clear glass 6 mm.

Радиус стекла полочки 240 мм. Прозрачное стекло.
Толщина стекла 6 мм.

0102

Mýdlenka

Soap dish
Мыльница

PROVEDENÍ	FINISH	CODE	BEZ DPH (Kč)	S DPH (Kč)	WITHOUT VAT (€)	WITH VAT (€)
chrom	chrome	0102,0	412	499	16,64	19,97

Rozměr - dimension - размер
130 mm x 111 mm.

0136

Mýdlenka sklo

Soap dish - glass
Стеклянная мыльница

PROVEDENÍ	FINISH	CODE	BEZ DPH (Kč)	S DPH (Kč)	WITHOUT VAT (€)	WITH VAT (€)
chrom	chrome	0136,0	412	499	16,64	19,97

Rozměr skla - glass dimension - размеры стекла
135 x 80 mm.

0141

Magnetická mýdlenka

Magnetic soap dish
Магнитная мыльница

PROVEDENÍ	FINISH	CODE	BEZ DPH (Kč)	S DPH (Kč)	WITHOUT VAT (€)	WITH VAT (€)
chrom	chrome	0141,0	330	399	13,28	15,94

Rozměr - dimension - размер
69 mm x 51 mm.

Mýdlo není součástí doplňku.
Soap is not included.
Без мыла.

0148

Drátěná mýdlenka

Wire soap dish
Проволочная мыльница

PROVEDENÍ	FINISH	CODE	BEZ DPH (Kč)	S DPH (Kč)	WITHOUT VAT (€)	WITH VAT (€)
chrom	chrome	0148,0	495	599	19,96	23,95

Rozměr - dimension - размер
140 mm x 107 mm.

0144

Držák kartáčků a pasty

Toothbrush and toothpaste holder
Держатель для зубных щеток и пасты

PROVEDENÍ	FINISH	CODE	BEZ DPH (Kč)	S DPH (Kč)	WITHOUT VAT (€)	WITH VAT (€)
chrom	chrome	0144,0	412	499	16,64	19,97

Rozměr - dimension - размер
105 mm x 81 mm.

Na 5 kartáčků.
For 5 tooth-brushes.
Для 5 щеток.

NALEP NEBO VRTEJ - STICK OR DRILL - ПРИКЛЕЙ ИЛИ СВЕРЛИ
Lepidlo není součástí výrobku • Glue is not included • Изделие не включает в себя клей.

0149

Držák skleničky a kartáčků

Glass and toothbrush holder
Приспособление для зубных щёток, пасты и стаканчика

PROVEDENÍ	FINISH	CODE	BEZ DPH (Kč)	S DPH (Kč)	WITHOUT VAT (€)	WITH VAT (€)
chrom	chrome	0149,0	619	749	24,76	29,71

Rozměr - dimension - размер
136 mm x 121 mm.

Na 6 kartáčků.

For 6 tooth-brushes.

Для 6 щеток.

0106

Držák kartáčků sklo

Toothbrush holder - glass
Стаканчик для зубных щеток - стекло

PROVEDENÍ	FINISH	CODE	BEZ DPH (Kč)	S DPH (Kč)	WITHOUT VAT (€)	WITH VAT (€)
chrom	chrome	0106,0	412	499	16,48	19,78

Rozměr - dimension - размер
79 mm x 110 mm.

0157

Dvojitý držák kartáčků sklo

Double-glass holder
Двойной стаканчик

PROVEDENÍ	FINISH	CODE	BEZ DPH (Kč)	S DPH (Kč)	WITHOUT VAT (€)	WITH VAT (€)
chrom	chrome	0157,0	743	899	29,96	35,95

Rozměr - dimension - размер
185 mm x 110 mm.

0138

Závěs toaletního papíru s krytem

Toilet roll holder with cover
Держатель для туалетной бумаги с крышкой

PROVEDENÍ	FINISH	CODE	BEZ DPH (Kč)	S DPH (Kč)	WITHOUT VAT (€)	WITH VAT (€)
chrom	chrome	0138,0	536	649	21,44	25,73

Rozměr - dimension - размер
143 mm x 131 mm.

0131

Závěs toaletního papíru

Toilet roll holder
Держатель для туалетной бумаги

PROVEDENÍ	FINISH	CODE	BEZ DPH (Kč)	S DPH (Kč)	WITHOUT VAT (€)	WITH VAT (€)
chrom	chrome	0131,0	412	499	16,64	19,97

Rozměr - dimension - размер
143 mm x 99 mm.

0110

Držák toaletního papíru jednoduchý

Toilet roll holder, simple
Простой держатель для туалетной бумаги

PROVEDENÍ	FINISH	CODE	BEZ DPH (Kč)	S DPH (Kč)	WITHOUT VAT (€)	WITH VAT (€)
chrom	chrome	0110,0	412	499	16,64	19,97

Rozměr - dimension - размер
192 mm x 65 mm.

Může být použit ve vertikální poloze jako zásobník nebo jako samotný držák toaletního papíru.

Can also be used in vertical position for storing a spare toilet roll.

Тоже можно использовать в вертикальном положении для хранения запасной бумаги.

0151

Závěs papírových ručníků

Towel hanger
Вешалка для полотенец

PROVEDENÍ	FINISH	CODE	BEZ DPH (Kč)	S DPH (Kč)	WITHOUT VAT (€)	WITH VAT (€)
chrom	chrome	0151,0	412	499	16,64	19,97

Rozměr - dimension - размер
253 x 99 mm.

0126

Držák ručníku 350 mm

Towel rail
Вешалка для полотенец

PROVEDENÍ	FINISH	CODE	BEZ DPH (Kč)	S DPH (Kč)	WITHOUT VAT (€)	WITH VAT (€)
chrom	chrome	0126,0	578	699	23,12	27,74

Rozměr - dimension - размер
351 x 80 mm.

Rozteč - Spacing - шаг 300 mm.

0127

Držák ručníku 450 mm

Towel rail
Вешалка для полотенец

PROVEDENÍ	FINISH	CODE	BEZ DPH (Kč)	S DPH (Kč)	WITHOUT VAT (€)	WITH VAT (€)
chrom	chrome	0127,0	660	799	26,40	31,68

Rozměr - dimension - размер
501 x 85 mm.

Rozteč - spacing - шаг 450 mm.

0128

Držák ručníku 600 mm

Towel rail
Вешалка для полотенец

PROVEDENÍ	FINISH	CODE	BEZ DPH (Kč)	S DPH (Kč)	WITHOUT VAT (€)	WITH VAT (€)
chrom	chrome	0128,0	743	899	29,72	35,66

Rozměr - dimension - размер
651 x 85 mm.

Rozteč - spacing - шаг 600 mm.

NALEP NEBO VRTEJ - STICK OR DRILL - ПРИКЛЕЙ ИЛИ СВЕРЛИ
Lepidlo není součástí výrobku • Glue is not included • Изделие не включает в себя клей.

0124

Dvojitý držák ručníků 450

Double towel rail
Двойная вешалка для полотенец

PROVEDENÍ	FINISH	CODE	BEZ DPH (Kč)	S DPH (Kč)	WITHOUT VAT (€)	WITH VAT (€)
chrom	chrome	0124,0	743	899	29,72	35,66

Rozměr - dimension - размер
501 x 119 mm.

Rozteč - spacing - шаг 450 mm.

0125

Dvojitý držák ručníků 600

Double towel rail
Двойная вешалка для полотенец

PROVEDENÍ	FINISH	CODE	BEZ DPH (Kč)	S DPH (Kč)	WITHOUT VAT (€)	WITH VAT (€)
chrom	chrome	0125,0	784	949	31,36	37,63

Rozměr - dimension - размер
651 x 119 mm.

Rozteč - spacing - шаг 600 mm.

0181

Trojháček otočný

Triple hook rotation
Планка с крючками

PROVEDENÍ	FINISH	CODE	BEZ DPH (Kč)	S DPH (Kč)	WITHOUT VAT (€)	WITH VAT (€)
chrom	chrome	0181,0	908	1 099	36,64	43,97

Rozměr - dimension - размер
66 mm x 54 mm.

0109

Věšák

Hook
Крючок

PROVEDENÍ	FINISH	CODE	BEZ DPH (Kč)	S DPH (Kč)	WITHOUT VAT (€)	WITH VAT (€)
chrom	chrome	0109,0	247	299	9,88	11,86

Rozměr - dimension - размер
51 mm x 39 mm.

Průměr - Diameter - Диаметр
14 mm.

0156

Dvojháček

Double hook
Двойной крючок

PROVEDENÍ	FINISH	CODE	BEZ DPH (Kč)	S DPH (Kč)	WITHOUT VAT (€)	WITH VAT (€)
chrom	chrome	0156,0	330	399	13,20	15,84

Délka tyček - stake length - длина плечик
43 mm.

Rozměr - dimension - размер
168 x 75 mm.

0101

Kruhový držák

Circular towel holder
Круглая вешалка

PROVEDENÍ	FINISH	CODE	BEZ DPH (Kč)	S DPH (Kč)	WITHOUT VAT (€)	WITH VAT (€)
chrom	chrome	0101,0	495	599	19,96	23,95

Průměr - Diameter - Диаметр
230 mm.

0103

Půlkruhový držák

Semicircular towel holder
Вешалка - полукруглая

PROVEDENÍ	FINISH	CODE	BEZ DPH (Kč)	S DPH (Kč)	WITHOUT VAT (€)	WITH VAT (€)
chrom	chrome	0103,0	495	599	19,96	23,95

Rozměr - dimension - размер
283 x 191 mm.

0146

Čtyřramenný držák ručníků

Four-arm towel rail
Вешалка для полотенец
с четырьмя плечиками

PROVEDENÍ	FINISH	CODE	BEZ DPH (Kč)	S DPH (Kč)	WITHOUT VAT (€)	WITH VAT (€)
chrom	chrome	0146,0	1 528	1 849	61,12	73,34

Délka tyček - stake length - длина плечиков
400 mm.

Rozměr - dimension - размер
193 x 427 mm.

0129

Dvouramenný držák

Double-arm towel rail
Вешалка для полотенец
с двумя плечиками

PROVEDENÍ	FINISH	CODE	BEZ DPH (Kč)	S DPH (Kč)	WITHOUT VAT (€)	WITH VAT (€)
chrom	chrome	0129,0	1 115	1 349	44,60	53,52

Délka tyček - stake length - длина плечиков
400 mm.

0147

Velký držák ručníků se závěsem 600 mm

Large towel rail with hanger
Большая вешалка
для полотенец с подвеской

PROVEDENÍ	FINISH	CODE	BEZ DPH (Kč)	S DPH (Kč)	WITHOUT VAT (€)	WITH VAT (€)
chrom	chrome	0147,0	1 239	1 499	49,96	59,95

Rozměr - dimension - размер
650 x 226 mm.

Rozteč - spacing - шаг
600 mm.

Nelze lepit
Нельзя приклеить
Impossible to stick with glue

NALEP NEBO VRTEJ - STICK OR DRILL - ПРИКЛЕЙ ИЛИ СВЕРЛИ
Lepidlo není součástí výrobku • Glue is not included • Изделие не включает в себя клей.

0145

Velký držák ručníků se závěsem 450 mm

Large towel rail with hanger
Большая вешалка
для полотенец с подвеской

PROVEDENÍ	FINISH	CODE	BEZ DPH (Kč)	S DPH (Kč)	WITHOUT VAT (€)	WITH VAT (€)
chrom	chrome	0145,0	1 156	1 399	46,64	55,97

Rozměr - dimension - размер
500 x 226 mm.

Rozteč - spacing - шаг 450 mm.

Nelze lepit
Нельзя приклеить
Impossible to stick with glue

0172

Zásobník na kosmetické tampóny

Cosmetic pad container
Диспенсер для ватных дисков

PROVEDENÍ	FINISH	CODE	BEZ DPH (Kč)	S DPH (Kč)	WITHOUT VAT (€)	WITH VAT (€)
chrom	chrome	0172,0	578	699	23,28	27,94

Výška - height - высота
200 mm.

Průměr - diameter - диаметр
70 mm.

0182

Držák na vatové tampóny a tyčinky

Cosmetic pads container
Кассета для ватных дисков и палочек

PROVEDENÍ	FINISH	CODE	BEZ DPH (Kč)	S DPH (Kč)	WITHOUT VAT (€)	WITH VAT (€)
chrom	chrome	0182,0	826	999	33,28	39,94

Rozměr - dimension - размер
72 x 204 x 95 mm.

0139

Posuvný držák sprchy

Adjustable shower holder
Подвижный держатель лейки

PROVEDENÍ	FINISH	CODE	BEZ DPH (Kč)	S DPH (Kč)	WITHOUT VAT (€)	WITH VAT (€)
chrom	chrome	0139,0	743	899	29,96	35,95

Délka - length - длина
622 mm.

0183

Držák fénu

Hair dryer holder
Держатель фена

PROVEDENÍ	FINISH	CODE	BEZ DPH (Kč)	S DPH (Kč)	WITHOUT VAT (€)	WITH VAT (€)
chrom	chrome	0183,0	578	699	23,28	27,94

Rozměr - dimension - размер
182 x 132 mm.

Průměr - diameter - диаметр
100 mm.

0155

Dávkovač mýdla

Soap dispenser - glass
Стеклянный дозатор мыла

PROVEDENÍ	FINISH	CODE	BEZ DPH (Kč)	S DPH (Kč)	WITHOUT VAT (€)	WITH VAT (€)
chrom	chrome	0155,0	660	799	26,64	31,97

Objem - volume - объем 0.25 l. Rozměr - dimension - размер 168 x 118 mm.

S chromovou kovovou pumpičkou.

With chrome pump.

С хромированным насосиком.

0177

Dávkovač mýdla

Soap dispenser
Дозатор мыла

PROVEDENÍ	FINISH	CODE	BEZ DPH (Kč)	S DPH (Kč)	WITHOUT VAT (€)	WITH VAT (€)
chrom	chrome	0177,0	660	799	26,64	31,97

Objem - volume - объем 0.15 l.

Rozměr - dimension - размер 52 x 162 mm.

Celokovový.

All-metal.

Цельнометаллический.

0133

WC štětka

Toilet brush
Ершик

PROVEDENÍ	FINISH	CODE	BEZ DPH (Kč)	S DPH (Kč)	WITHOUT VAT (€)	WITH VAT (€)
chrom	chrome	0133,0	578	699	23,28	27,94

Výška - height - высота 335 mm.

0133

WC štětka

Toilet brush
Ершик

PROVEDENÍ	FINISH	CODE	BEZ DPH (Kč)	S DPH (Kč)	WITHOUT VAT (€)	WITH VAT (€)
chrom - černá	chrome - black	0133,05	578	699	23,28	27,94

Výška - height - высота 335 mm.

6100

Lepidlo - sada pro NT 1, 2, 11, 12

Glue set for NT 1, 2, 11, 12
Клей для линии NT 1, 2, 11, 12

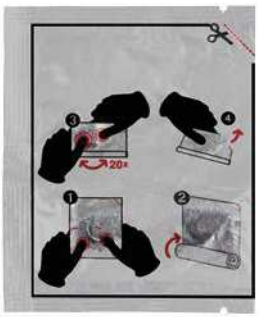

		CODE	BEZ DPH (Kč)	S DPH (Kč)	WITHOUT VAT (€)	WITH VAT (€)
		6100,L	140	169	5,60	6,72

Lepidlo není součástí výrobku.
Balení určeno pro nalepení 4 - 5 uchycovacích prvků.

Glue is not included in box with accessories.
Glue packing is for 4-5 fixing disc gluing.

Клей не является частью поставки аксессуаров и не входит в комплект. Одной упаковки клея хватает на использование с 4-5 элементами.

Viz. strana 289, see page 289, смотри страницу 289.

NALEP NEBO VRTEJ - STICK OR DRILL - ПРИКЛЕЙ ИЛИ СВЕРЛИ

Lepidlo není součástí výrobku • Glue is not included • Изделие не включает в себя клей.

0135

Rohová polička

Corner shelf
Угловая полочка

PROVEDENÍ	FINISH	CODE	BEZ DPH (Kč)	S DPH (Kč)	WITHOUT VAT (€)	WITH VAT (€)
chrom	chrome	0135,0	660	799	26,64	31,97

Poloměr skla poličky 240 mm. Sklo čiré. Síla skla 6 mm.

Radius of the shelf glass 240 mm. Clear glass 6 mm.

Радиус стекла полочки 240 мм. Прозрачное стекло.
Толщина стекла 6 мм.

0158

Rohová polička se zábradlím

Corner shelf with railing
Угловая полочка с ограждением

PROVEDENÍ	FINISH	CODE	BEZ DPH (Kč)	S DPH (Kč)	WITHOUT VAT (€)	WITH VAT (€)
chrom	chrome	0158,0	949	1 148	37,96	45,55

Poloměr skla poličky 240 mm. Sklo čiré. Síla skla 6 mm.
Výška zábradlí 30 mm.

Radius of the shelf glass is 240 mm. Clear glass.
Thickness of glass 6 mm. The height of the railing is 30 mm.

Радиус стекла полочки 240 мм. Прозрачное стекло.
Толщина стекла 6 мм. Высота ограждения 30 мм.

0140

Polička rovná

Shelf
Полочка

PROVEDENÍ	FINISH	CODE	BEZ DPH (Kč)	S DPH (Kč)	WITHOUT VAT (€)	WITH VAT (€)
chrom	chrome	0140,0	660	799	26,64	31,97

Rozměr skla poličky 135 x 600 mm. Sklo čiré. Síla skla 6 mm.

Glass dimension 135 x 600 mm Clear glass.
Thickness of glass 6 mm.

Размеры стекла 135 x 600 мм,.Прозрачное стекло.
Толщина стекла 6 мм.

0153

Polička rovná se zábradlím

Shelf with railing
Полочка с ограждением

PROVEDENÍ	FINISH	CODE	BEZ DPH (Kč)	S DPH (Kč)	WITHOUT VAT (€)	WITH VAT (€)
chrom	chrome	0153,0	991	1 199	39,96	47,95

Rozměr skla poličky 135 x 600 mm. Sklo čiré. Síla skla 6 mm.
Výška zábradlí 40 mm.

Shelf glass dimension 135 x 600 mm. Clear glass.
Thickness of glass 6 mm. The height of the railing is 40 mm.

Размеры стекла 135 x 600 мм. Прозрачное стекло.
Толщина стекла 6 мм. Высота ограждения 40 мм.

0202

Mýdlenka

Soap dish
Мыльница

PROVEDENÍ	FINISH	CODE	BEZ DPH (Kč)	S DPH (Kč)	WITHOUT VAT (€)	WITH VAT (€)
chrom	chrome	0202,0	412	499	16,64	19,97

Rozměr - dimension - размер
130 mm x 111 mm.

0236

Mýdlenka sklo

Soap dish - glass
Стеклянная мыльница

PROVEDENÍ	FINISH	CODE	BEZ DPH (Kč)	S DPH (Kč)	WITHOUT VAT (€)	WITH VAT (€)
chrom	chrome	0236,0	412	499	16,64	19,97

Rozměr skla - glass dimension - размеры стекла
135 x 80 mm.

0241

Magnetická mýdlenka

Magnetic soap dish
Магнитная мыльница

PROVEDENÍ	FINISH	CODE	BEZ DPH (Kč)	S DPH (Kč)	WITHOUT VAT (€)	WITH VAT (€)
chrom	chrome	0241,0	330	399	13,28	15,94

Rozměr - dimension - размер
69 mm x 51 mm.

Mýdlo není součástí doplňku.

Soap is not included.

Без мыла.

0248

Drátěná mýdlenka

Wire soap dish
Проволочная мыльница

PROVEDENÍ	FINISH	CODE	BEZ DPH (Kč)	S DPH (Kč)	WITHOUT VAT (€)	WITH VAT (€)
chrom	chrome	0248,0	495	599	19,96	23,95

Rozměr - dimension - размер
140 mm x 107 mm.

0244

Držák kartáčků a pasty

Toothbrush and toothpaste holder
Держатель для зубных щеток и пасты

PROVEDENÍ	FINISH	CODE	BEZ DPH (Kč)	S DPH (Kč)	WITHOUT VAT (€)	WITH VAT (€)
chrom	chrome	0244,0	412	499	16,64	19,97

Rozměr - dimension - размер
105 mm x 81 mm.

Na 5 kartáčků.

For 5 tooth-brushes.

Для 5 щеток.

NALEP NEBO VRTEJ - STICK OR DRILL - ПРИКЛЕЙ ИЛИ СВЕРЛИ
Lepidlo není součástí výrobku • Glue is not included • Изделие не включает в себя клей.

0249

Držák skleničky a kartáčků

Glass and toothbrush holder
Приспособление для зубных щёток, пасты и стаканчика

PROVEDENÍ	FINISH	CODE	BEZ DPH (Kč)	S DPH (Kč)	WITHOUT VAT (€)	WITH VAT (€)
chrom	chrome	0249,0	578	699	23,28	27,94

Rozměr - dimension - размер
136 mm x 121 mm.

Na 6 kartáčků.

For 6 tooth-brushes.

Для 6 щеток.

0206

Držák kartáčků sklo

Toothbrush holder - glass
Стаканчик для зубных щеток - стекло

PROVEDENÍ	FINISH	CODE	BEZ DPH (Kč)	S DPH (Kč)	WITHOUT VAT (€)	WITH VAT (€)
chrom	chrome	0206,0	412	499	16,48	19,78

Rozměr - dimension - размер
79 mm x 110 mm.

0257

Dvojitý držák kartáčků sklo

Double-glass holder
Двойной стаканчик

PROVEDENÍ	FINISH	CODE	BEZ DPH (Kč)	S DPH (Kč)	WITHOUT VAT (€)	WITH VAT (€)
chrom	chrome	0257,0	743	899	29,96	35,95

Rozměr - dimension - размер
185 mm x 110 mm.

0238

Závěs toaletního papíru s krytem

Toilet roll holder with cover
Держатель для туалетной бумаги с крышкой

PROVEDENÍ	FINISH	CODE	BEZ DPH (Kč)	S DPH (Kč)	WITHOUT VAT (€)	WITH VAT (€)
chrom	chrome	0238,0	536	649	21,44	25,73

Rozměr - dimension - размер
143 mm x 131 mm.

0231

Závěs toaletního papíru

Toilet roll holder
Держатель для туалетной бумаги

PROVEDENÍ	FINISH	CODE	BEZ DPH (Kč)	S DPH (Kč)	WITHOUT VAT (€)	WITH VAT (€)
chrom	chrome	0231,0	412	499	16,64	19,97

Rozměr - dimension - размер
143 mm x 99 mm.

0251

Závěs papírových ručníků

Towel hanger
Вешалка для полотенец

PROVEDENÍ	FINISH	CODE	BEZ DPH (Kč)	S DPH (Kč)	WITHOUT VAT (€)	WITH VAT (€)
chrom	chrome	0251,0	454	549	18,16	21,79

Rozměr - dimension - размер
253 x 99 mm.

0210

Držák toaletního papíru jednoduchý

Toilet roll holder, simple
Простой держатель
для туалетной бумаги

PROVEDENÍ	FINISH	CODE	BEZ DPH (Kč)	S DPH (Kč)	WITHOUT VAT (€)	WITH VAT (€)
chrom	chrome	0210,0	412	499	16,64	19,97

Rozměr - dimension - размер
192 mm x 65 mm.

Může být použit ve vertikální poloze jako zásobník nebo jako samotný držák toaletního papíru.

Can also be used in vertical position for storing a spare toilet roll.

Тоже можно использовать в вертикальном положении для хранения запасной бумаги.

0226

Držák ručníku 350 mm

Towel rail
Вешалка для полотенец

PROVEDENÍ	FINISH	CODE	BEZ DPH (Kč)	S DPH (Kč)	WITHOUT VAT (€)	WITH VAT (€)
chrom	chrome	0226,0	495	599	19,96	23,95

Rozměr - dimension - размер
340 x 80 mm.

Rozteč - Spacing - шаг
300 mm.

0227

Držák ručníku 450 mm

Towel rail
Вешалка для полотенец

PROVEDENÍ	FINISH	CODE	BEZ DPH (Kč)	S DPH (Kč)	WITHOUT VAT (€)	WITH VAT (€)
chrom	chrome	0227,0	660	799	26,40	31,68

Rozměr - dimension - размер
490 x 85 mm.

Rozteč - spacing - шаг
450 mm.

0228

Držák ručníku 600 mm

Towel rail
Вешалка для полотенец

PROVEDENÍ	FINISH	CODE	BEZ DPH (Kč)	S DPH (Kč)	WITHOUT VAT (€)	WITH VAT (€)
chrom	chrome	0228,0	743	899	29,72	35,66

Rozměr - dimension - размер
640 x 85 mm.

Rozteč - spacing - шаг
600 mm.

NALEP NEBO VRTEJ - STICK OR DRILL - ПРИКЛЕЙ ИЛИ СВЕРЛИ
Lepidlo není součástí výrobku • Glue is not included • Изделие не включает в себя клей.

0224

Dvojitý držák ručníků 450

Double towel rail
Двойная вешалка для полотенец

PROVEDENÍ	FINISH	CODE	BEZ DPH (Kč)	S DPH (Kč)	WITHOUT VAT (€)	WITH VAT (€)
chrom	chrome	0224,0	735	889	29,40	35,28

Rozměr - dimension - размер
490 x 119 mm.

Rozteč - spacing - шаг 450 mm.

0225

Dvojitý držák ručníků 600

Double towel rail
Двойная вешалка для полотенец

PROVEDENÍ	FINISH	CODE	BEZ DPH (Kč)	S DPH (Kč)	WITHOUT VAT (€)	WITH VAT (€)
chrom	chrome	0225,0	743	899	29,96	35,95

Rozměr - dimension - размер
640 x 119 mm.

Rozteč - spacing - шаг 600 mm.

0246

Čtyřramenný držák ručníků

Four-arm towel rail
Вешалка для полотенец с четырьмя плечиками

PROVEDENÍ	FINISH	CODE	BEZ DPH (Kč)	S DPH (Kč)	WITHOUT VAT (€)	WITH VAT (€)
chrom	chrome	0246,0	1 569	1 898	62,76	75,31

Délka tyček - stake length - длина плечиков
400 mm.

Rozměr - dimension - размер
193 x 427 mm.

0201

Kruhový držák

Circular towel holder
Круглая вешалка

PROVEDENÍ	FINISH	CODE	BEZ DPH (Kč)	S DPH (Kč)	WITHOUT VAT (€)	WITH VAT (€)
chrom	chrome	0201,0	495	599	19,96	23,95

Průměr - Diameter - Диаметр
230 mm.

0203

Půlkruhový držák

Semicircular towel holder
Вешалка - полукруглая

PROVEDENÍ	FINISH	CODE	BEZ DPH (Kč)	S DPH (Kč)	WITHOUT VAT (€)	WITH VAT (€)
chrom	chrome	0203,0	495	599	19,96	23,95

Rozměr - dimension - размер
283 x 191 mm.

0209

Věšák

Hook
Крючок

PROVEDENÍ	FINISH	CODE	BEZ DPH (Kč)	S DPH (Kč)	WITHOUT VAT (€)	WITH VAT (€)
chrom	chrome	0209,0	247	299	9,88	11,86

Rozměr - dimension - размер
51 mm x 39 mm.

Průměr - Diameter - Диаметр
14 mm.

0230

Háček

Hooklet
Крючок

PROVEDENÍ	FINISH	CODE	BEZ DPH (Kč)	S DPH (Kč)	WITHOUT VAT (€)	WITH VAT (€)
chrom	chrome	0230,0	82	99	3,28	3,94

Rozměr - dimension - размер
14 mm x 14 mm.

Nelze lepit
Нельзя приклеить
Impossible to stick with glue

0256

Dvojháček

Double hook
Двойной крючок

PROVEDENÍ	FINISH	CODE	BEZ DPH (Kč)	S DPH (Kč)	WITHOUT VAT (€)	WITH VAT (€)
chrom	chrome	0256,0	330	399	13,20	15,84

Rozměr - dimension - размер
66 mm x 54 mm.

0229

Dvouramenný držák

Double-arm towel rail
Вешалка для полотенец
с двумя плечиками

PROVEDENÍ	FINISH	CODE	BEZ DPH (Kč)	S DPH (Kč)	WITHOUT VAT (€)	WITH VAT (€)
chrom	chrome	0229,0	1 114	1 348	44,56	53,47

Délka tyček - stake length - длина плечиков
400 mm.

0245

Velký držák ručníků se závěsem 450 mm

Large towel rail with hanger
Большая вешалка
для полотенец с подвеской

PROVEDENÍ	FINISH	CODE	BEZ DPH (Kč)	S DPH (Kč)	WITHOUT VAT (€)	WITH VAT (€)
chrom	chrome	0245,0	1 197	1 448	47,88	57,46

Rozměr - dimension - размер
500 x 226 mm.

Rozteč - spacing - шаг
450 mm.

Nelze lepit
Нельзя приклеить
Impossible to stick with glue

NALEP NEBO VRTEJ - STICK OR DRILL - ПРИКЛЕЙ ИЛИ СВЕРЛИ
Lepidlo není součástí výrobku • Glue is not included • Изделие не включает в себя клей.

0247

Velký držák ručníků se závěsem 600 mm

Large towel rail with hanger
Большая вешалка
для полотенец с подвеской

PROVEDENÍ	FINISH	CODE	BEZ DPH (Kč)	S DPH (Kč)	WITHOUT VAT (€)	WITH VAT (€)
chrom	chrome	0247,0	1 280	1 549	51,20	61,44

Rozměr - dimension - размер
651 x 226 mm.

Rozteč - spacing - шаг
600 mm.

Nelze lepit
Нельзя приклеить
Impossible to stick with glue

0255

Dávkovač mýdla

Soap dispenser - glass
Стеклянный дозатор мыла

PROVEDENÍ	FINISH	CODE	BEZ DPH (Kč)	S DPH (Kč)	WITHOUT VAT (€)	WITH VAT (€)
chrom	chrome	0255,0	660	799	26,64	31,97

Objem - volume - объем 0.25 l. Rozměr - dimension - размер
168 x 118 mm.

S chromovou kovovou pumpičkou.

With chrome pump.

С хромированным насосиком.

0277

Dávkovač mýdla

Soap dispenser
Дозатор мыла

PROVEDENÍ	FINISH	CODE	BEZ DPH (Kč)	S DPH (Kč)	WITHOUT VAT (€)	WITH VAT (€)
chrom	chrome	0277,0	660	799	26,64	31,97

Objem - volume - объем 0.15 l.

Rozměr - dimension - размер
52 x 162 mm.

Celokovový.

All-metal.

Цельнометаллический.

0243

Trojháček

Triple hook
Планка с крючками

PROVEDENÍ	FINISH	CODE	BEZ DPH (Kč)	S DPH (Kč)	WITHOUT VAT (€)	WITH VAT (€)
chrom	chrome	0243,0	578	699	23,12	27,74

Rozměr - dimension - размер
180 mm x 41 mm.

0281

Trojháček otočný

Triple hook rotation
Планка с крючками

PROVEDENÍ	FINISH	CODE	BEZ DPH (Kč)	S DPH (Kč)	WITHOUT VAT (€)	WITH VAT (€)
chrom	chrome	0281,0	949	1 148	37,96	45,55

Délka tyček - stake length - длина плечик
43 mm.

Rozměr - dimension - размер
168 x 75 mm.

0233

WC štětka

Toilet brush
Ершик

PROVEDENÍ	FINISH	CODE	BEZ DPH (Kč)	S DPH (Kč)	WITHOUT VAT (€)	WITH VAT (€)
chrom	chrome	0233,0	578	699	23,28	27,94

Výška - height - высота
335 mm.

0233

WC štětka

Toilet brush
Ершик

PROVEDENÍ	FINISH	CODE	BEZ DPH (Kč)	S DPH (Kč)	WITHOUT VAT (€)	WITH VAT (€)
chrom - černá	chrome - black	0233,05	578	699	23,28	27,94

Výška - height - высота
335 mm.

0283

Držák fénu

Hair dryer holder
Держатель фена

PROVEDENÍ	FINISH	CODE	BEZ DPH (Kč)	S DPH (Kč)	WITHOUT VAT (€)	WITH VAT (€)
chrom	chrome	0283,0	578	699	23,28	27,94

Rozměr - dimension - размер
182 x 132 mm.

Průměr - diameter - диаметр
100 mm.

0239

Posuvný držák sprchy

Adjustable shower holder
Подвижный держатель лейки

PROVEDENÍ	FINISH	CODE	BEZ DPH (Kč)	S DPH (Kč)	WITHOUT VAT (€)	WITH VAT (€)
chrom	chrome	0239,0	743	899	29,96	35,95

Délka - length - длина
622 mm.

0272

Zásobník na kosmetické tampóny

Cosmetic pad container
Диспенсер для ватных дисков

PROVEDENÍ	FINISH	CODE	BEZ DPH (Kč)	S DPH (Kč)	WITHOUT VAT (€)	WITH VAT (€)
chrom	chrome	0272,0	578	699	23,28	27,94

Výška - height - высота
200 mm.

Průměr - diameter - диаметр
70 mm.

NALEP NEBO VRTEJ - STICK OR DRILL - ПРИКЛЕЙ ИЛИ СВЕРЛИ

Lepidlo není součástí výrobku • Glue is not included • Изделие не включает в себя клей.

0282

Držák na vatové tampóny a tyčinky

Cosmetic pads container
Кассета для ватных дисков и палочек

PROVEDENÍ	FINISH	CODE	BEZ DPH (Kč)	S DPH (Kč)	WITHOUT VAT (€)	WITH VAT (€)
chrom	chrome	0282,0	826	999	33,28	39,94

Rozměr - dimension - размер
72 x 204 x 95 mm.

0235

Rohová polička

Corner shelf
Угловая полочка

PROVEDENÍ	FINISH	CODE	BEZ DPH (Kč)	S DPH (Kč)	WITHOUT VAT (€)	WITH VAT (€)
chrom	chrome	0235,0	660	799	26,64	31,97

Poloměr skla poličky 240 mm. Sklo čiré. Síla skla 6 mm.

Radius of the shelf glass 240 mm. Clear glass 6 mm.

Радиус стекла полочки 240 мм. Прозрачное стекло.
Толщина стекла 6 мм.

0258

Rohová polička se zábradlím

Corner shelf with railing
Угловая полочка с ограждением

PROVEDENÍ	FINISH	CODE	BEZ DPH (Kč)	S DPH (Kč)	WITHOUT VAT (€)	WITH VAT (€)
chrom	chrome	0258,0	949	1 148	37,96	45,55

Poloměr skla poličky 240 mm. Sklo čiré. Síla skla 6 mm. Výška zábradlí 30 mm.

Radius of the shelf glass is 240 mm. Clear glass.
Thickness of glass 6 mm. The height of the railing is 30 mm.

Радиус стекла полочки 240 мм. Прозрачное стекло.
Толщина стекла 6 мм. Высота ограждения 30 мм.

0240

Polička rovná

Shelf
Полочка

PROVEDENÍ	FINISH	CODE	BEZ DPH (Kč)	S DPH (Kč)	WITHOUT VAT (€)	WITH VAT (€)
chrom	chrome	0240,0	702	849	28,08	33,70

Rozměr skla poličky 135 x 600 mm. Sklo čiré. Síla skla 6 mm.

Glass dimension 135 x 600 mm Clear glass.
Thickness of glass 6 mm.

Размеры стекла 135 x 600 мм,.Прозрачное стекло.
Толщина стекла 6 мм.

0253

Polička rovná se zábradlím

Shelf with railing
Полочка с ограждением

PROVEDENÍ	FINISH	CODE	BEZ DPH (Kč)	S DPH (Kč)	WITHOUT VAT (€)	WITH VAT (€)
chrom	chrome	0253,0	1 032	1 249	41,28	49,54

Rozměr skla poličky 135 x 600 mm. Sklo čiré. Síla skla 6 mm.
Výška zábradlí 40 mm.

Shelf glass dimension 135 x 600 mm. Clear glass.
The strength of the glass is 6 mm. The height of the railing is 40 mm.

Размеры стекла 135 x 600 мм. Прозрачное стекло.
Толщина стекла 6 мм. Высота ограждения 40 мм.

0104

Světlo jednoduché

Simple light
Светильник простой

PROVEDENÍ	FINISH	CODE	BEZ DPH (Kč)	S DPH (Kč)	WITHOUT VAT (€)	WITH VAT (€)
chrom	chrome	**0104,0**	330	399	13,20	15,84

230V, IP 44

1x 25 W (G9).

Nelze lepit
Нельзя приклеить
Impossible to stick with glue

0105

Světlo dvojité

Doubled light
Светильник двойной

PROVEDENÍ	FINISH	CODE	BEZ DPH (Kč)	S DPH (Kč)	WITHOUT VAT (€)	WITH VAT (€)
chrom	chrome	**0105,0**	**454**	**549**	**18,16**	**21,79**

230V, IP 44

2x 25 W (G9).

Nelze lepit
Нельзя приклеить
Impossible to stick with glue

0204

Světlo jednoduché

Simple light
Светильник простой

PROVEDENÍ	FINISH	CODE	BEZ DPH (Kč)	S DPH (Kč)	WITHOUT VAT (€)	WITH VAT (€)
chrom	chrome	**0204,0**	495	599	19,80	23,76

230V, IP 44

1x 25 W (G9).

Nelze lepit
Нельзя приклеить
Impossible to stick with glue

0205

Světlo dvojité

Doubled light
Светильник двойной

PROVEDENÍ	FINISH	CODE	BEZ DPH (Kč)	S DPH (Kč)	WITHOUT VAT (€)	WITH VAT (€)
chrom	chrome	**0205,0**	**743**	**899**	**29,72**	**35,66**

230V, IP 44

2x 25 W (G9).

Nelze lepit
Нельзя приклеить
Impossible to stick with glue

ŘADY URČENÉ PRO MONTÁŽ LEPENÍM NEBO VRTÁNÍM

METALIA 1

METALIA 2

METALIA 11

METALIA 12

Lepidlo nepoškozuje podklad. V případě potřeby jde lehce a beze stop odstranit.

The glue dose not harm the surface. If needed, it is easy and traceless removable.

Клей не повреждает фон. В случае потребы возможно легко и без остатков устранить.

MONTÁŽ LEPENÍM

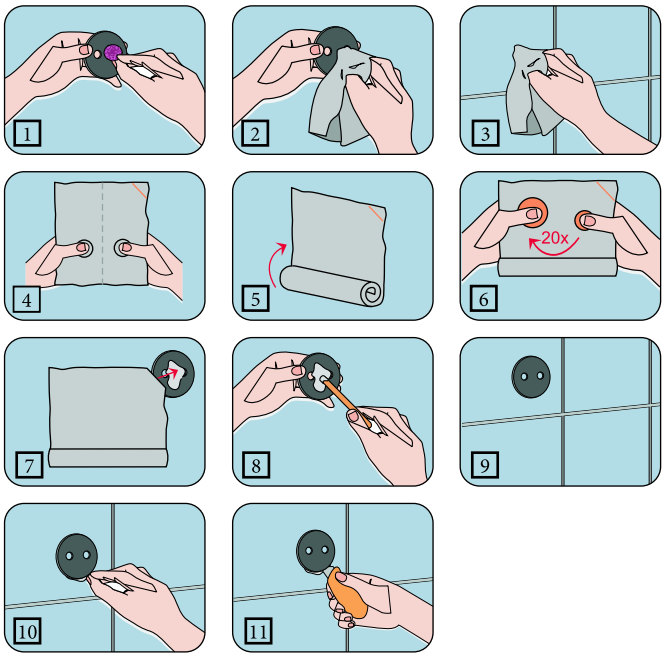

DEMONTÁŽ

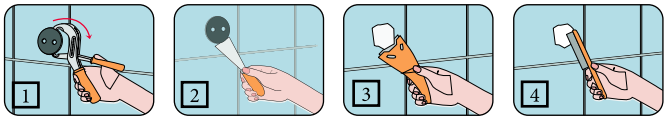

ŘADY URČENÉ PRO MONTÁŽ VRTÁNÍM

METALIA 3

METALIA 4

METALIA 9

METALIA 10

METALIA DRÁTĚNÝ PROGRAM

MONTÁŽ VRTÁNÍM

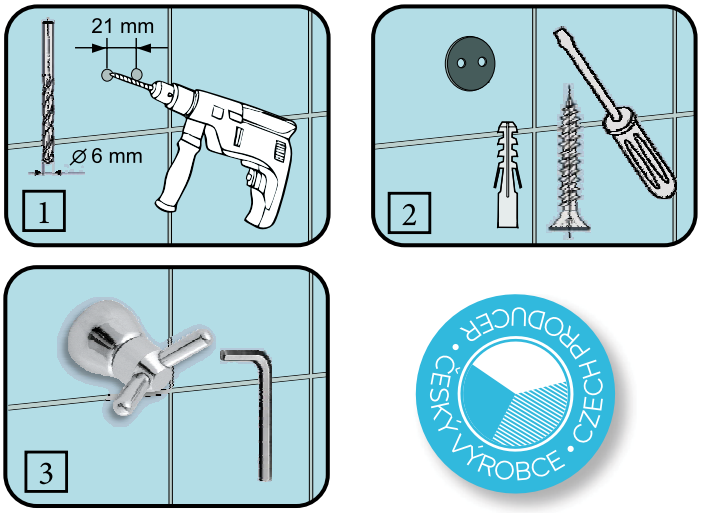

GUNTI

METALIA HELP

HOTELOVÝ A INVALIDNÍ PROGRAM

Nabízíme kvalitní hotelový program koupelnových doplňků, který je designem a hlavně svojí odolností vhodný pro všechny typy veřejných prostor. Český invalidní program je bezpečný, splňuje všechny potřeby zákazníků a současně je dodáván v mnoha typech a barevném provedení chrom a bílá.

HOTEL AND SANITARY PROGRAMME

We are offering quality hotel programme of bathroom accessories that is suitable by its design and stability for all types of public places. Czech sanitary programme for disabled people is safety, meets all customers' requirements and in the same time can be supplied in various types and colour Finish chrome and white.

ГОСТИНИЧНЯ И ИНВАЛИДНАЯ ПРОГРАММА

Компания Новасервис предлагает качественную гостиничную программу аксессуаров для ванных комнат, которая своим дизайном и предже всего своей надёжностью удобна для всех помещений общего пользования. Чешская инвалидная програма отвечает всем стандартам безопасности, удовлетворяет все потребности заказчиков. Её ассортимент широк. Она поставляется в цветовых оформлениях - хром и белая.

R6630

Madlo rovné s krytkami bílé

Straight Grab Bar white
Поручень белый прямой

PROVEDENÍ	rozměr	CODE	BEZ DPH (Kč)	S DPH (Kč)	WITHOUT VAT (€)	WITH VAT (€)
bílá - white	300 mm	R6630,11	520	629	20,80	24,96
bílá - white	400 mm	R6640,11	536	649	21,44	25,73
bílá - white	500 mm	R6650,11	553	669	22,12	26,54
bílá - white	600 mm	R6660,11	578	699	23,12	27,74
bílá - white	700 mm	R6670,11	602	728	24,08	28,90
bílá - white	800 mm	R6680,11	619	749	24,76	29,71

Průměr - Diameter - Диаметр
28 mm.

R6655

Madlo dvojité pevné bílé

Grab bar double fixed white
Поручень белый
двойной фиксированный

R6655.11

R6683.11

PROVEDENÍ	rozměr	CODE	BEZ DPH (Kč)	S DPH (Kč)	WITHOUT VAT (€)	WITH VAT (€)
bílá - white	564 mm	R6655,11	1 239	1 499	49,56	59,47
bílá - white	844 mm	R6683,11	1 404	1 699	56,16	67,39

Průměr - Diameter - Диаметр
28 mm.

R66550

Úchyt dvojitý sklopný bílý

Grab bar double foldable white
Поручень белый
двойной откидной

PROVEDENÍ	rozměr	CODE	BEZ DPH (Kč)	S DPH (Kč)	WITHOUT VAT (€)	WITH VAT (€)
bílá - white	572 mm	R66550,11	1 404	1 699	56,16	67,39
bílá - white	852 mm	R66830,11	1 652	1 999	66,08	79,30

Průměr - Diameter - Диаметр
28 mm.

R66800

Úchyt jednoduchý sklopný bílý

Grab bar foldable white
Поручень белый прямой

PROVEDENÍ	rozměr	CODE	BEZ DPH (Kč)	S DPH (Kč)	WITHOUT VAT (€)	WITH VAT (€)
bílá - white	826 mm	R66800,11	1 569	1 898	62,76	75,31

Průměr - Diameter - Диаметр
28 mm.

R66404

Úhlové držadlo s krytkami

Angular Grap Handle with covers
Поручень нержавеющий угловой с крышками

PROVEDENÍ	FINISH	CODE	BEZ DPH (Kč)	S DPH (Kč)	WITHOUT VAT (€)	WITH VAT (€)
bílá - white	400x 400 mm	R66404,11	908	1 099	36,32	43,58

400 x 400 mm.

Průměr - Diameter - Диаметр
28 mm.

Max 110 kg.

R6630

Madlo rovné s krytkami leštěná nerez

Straight Grab Bar stainless steel with covers
Поручень нержавеющий прямой с крышками

PROVEDENÍ	rozměr	CODE	BEZ DPH (Kč)	S DPH (Kč)	WITHOUT VAT (€)	WITH VAT (€)
nerez stainl. steel	300 mm	R6630,44	991	1 199	39,64	47,57
nerez stainl. steel	400 mm	R6640,44	1 073	1 298	42,92	51,50
nerez stainl. steel	500 mm	R6650,44	1 156	1 399	46,24	55,49
nerez stainl. steel	600 mm	R6661,44	1 115	1 349	44,60	53,52
nerez stainl. steel	700 mm	R6670,44	1 156	1 399	46,24	55,49
nerez stainl. steel	800 mm	R6680,44	1 239	1 499	49,56	59,47

Průměr - Diameter - Диаметр
28 mm.

R6660

Madlo dvojité pevné leštěná nerez

Grab bar double fixed polished stainless steel
Поручень нержавеющий двойной фиксированный

R6660.44

R6681.44

PROVEDENÍ	FINISH	CODE	BEZ DPH (Kč)	S DPH (Kč)	WITHOUT VAT (€)	WITH VAT (€)
nerez 600 mm	stainless st.	R6660,44	1 652	1 999	66,08	79,30
nerez 813 mm	stainless st.	R6681,44	2 065	2 499	82,60	99,12

Průměr - Diameter - Диаметр
28 mm.

R66813

Úchyt dvojitý sklopný leštěná nerez

Grab bar double foldable polished stainless steel
Поручень нержавеющий двойной откидной

PROVEDENÍ	FINISH	CODE	BEZ DPH (Kč)	S DPH (Kč)	WITHOUT VAT (€)	WITH VAT (€)
nerez 572 mm	stainless st.	R66550,44	1 900	2 299	76,00	91,20
nerez 852 mm	stainless st.	R66813,44	2 478	2 998	99,12	118,94

Průměr - Diameter - Диаметр
28 mm.

R6676

Úchyt jednoduchý sklopný leštěná nerez

Grab bar foldable polished stainless steel
Поручень нержавеющий простой откидной

PROVEDENÍ	FINISH	CODE	BEZ DPH (Kč)	S DPH (Kč)	WITHOUT VAT (€)	WITH VAT (€)
nerez 826 mm	stainless st.	R6676,44	2 478	2 998	99,12	118,94

Průměr - Diameter - Диаметр
28 mm.

Pouze do vyprodání zásob.
Available only until we sell out.
Связи с прекращением производства.

R66404

Úhlové držadlo s krytkami

Angular Grap Handle with covers
Поручень нержавеющий угловой с крышками

PROVEDENÍ	FINISH	CODE	BEZ DPH (Kč)	S DPH (Kč)	WITHOUT VAT (€)	WITH VAT (€)
nerez	stainless st.	R66404,44	1 404	1 699	56,16	67,39

400 x 400 mm.

Průměr - Diameter - Диаметр
28 mm.

Max 110 kg.

R6690

Madlo lomené s krytkami

Ogival Grab Bar with covers
Поручень нержавеющий ломаный с крышками

PROVEDENÍ	FINISH	CODE	BEZ DPH (Kč)	S DPH (Kč)	WITHOUT VAT (€)	WITH VAT (€)
bílá	white	R6690,11	1 321	1 598	52,84	63,41

Do sprchy.
690 x 690 mm.

Into the shower cabinet.
690 x 690 mm.

Для душа.
690 x 690 мм.

Průměr - Diameter - Диаметр
28 mm.

R6690

Madlo lomené s krytkami

Ogival Grab Bar with covers
Поручень нержавеющий ломаный с крышками

PROVEDENÍ	FINISH	CODE	BEZ DPH (Kč)	S DPH (Kč)	WITHOUT VAT (€)	WITH VAT (€)
nerez	stainless st.	R6690,44	1 983	2 399	79,32	95,18

Do sprchy. 690 x 690 mm.

Into the shower cabinet. 690 x 690 mm.

Для душа. 690 x 690 мм.

Průměr - Diameter - Диаметр 28 mm.

Pouze do vyprodání zásob.
Available only until we sell out.
Связи с прекращением производства.

R6699

Sedačka do sprchy sklopná

Foldable shower seat
Откидное сиденье для душа

PROVEDENÍ	FINISH	CODE	BEZ DPH (Kč)	S DPH (Kč)	WITHOUT VAT (€)	WITH VAT (€)
bílá	white	R6699,11	2 726	3 298	109,04	130,85

Max 110 kg.

R6699

Sedačka do sprchy sklopná

Foldable shower seat
Сиденье для душа фиксированное

PROVEDENÍ	FINISH	CODE	BEZ DPH (Kč)	S DPH (Kč)	WITHOUT VAT (€)	WITH VAT (€)
nerez	stainless st.	R6699,44	4 958	5 999	198,32	237,98

S opěrnou nohou.

With supporting foot.

С опорной ножкой.

Max 110 kg.

Ukázka obalu
Packing example
Образец упаковки

R6690

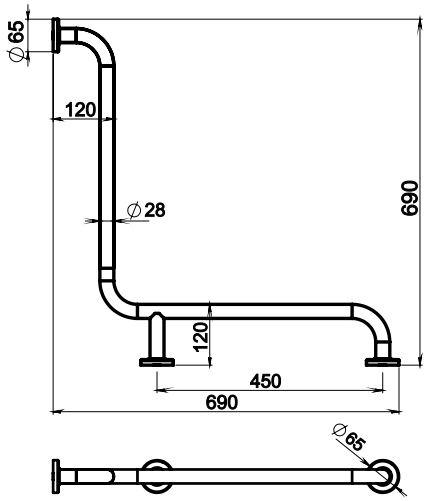

R66404

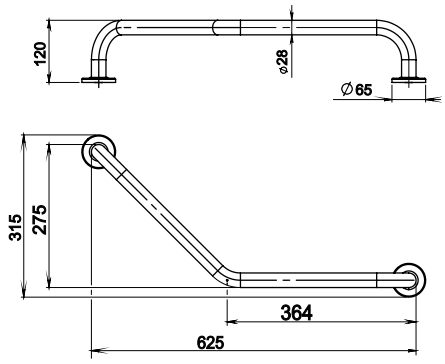

R6691,11

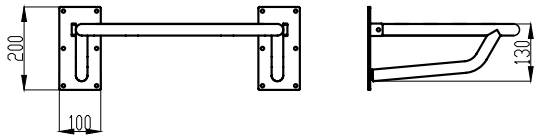

R6699,44

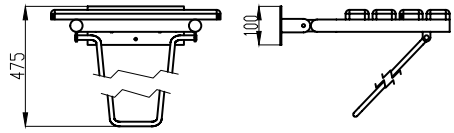

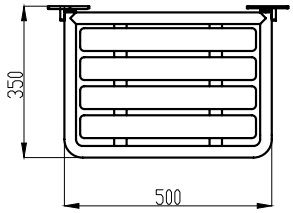

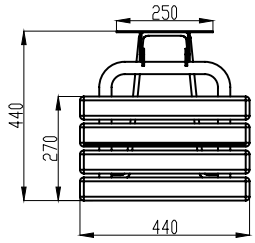

R6630-80

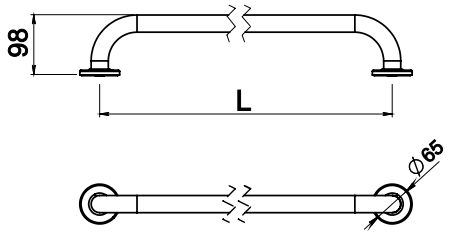

R66800

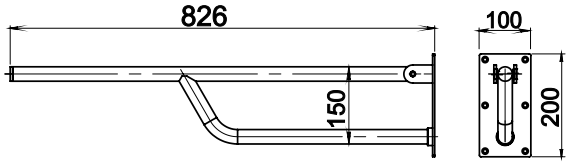

R6655,11- R6660,44

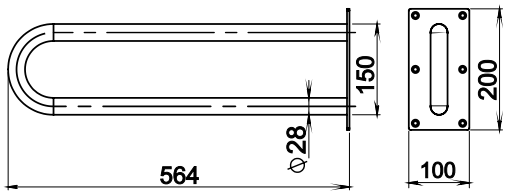

R6683,11- R6681,44

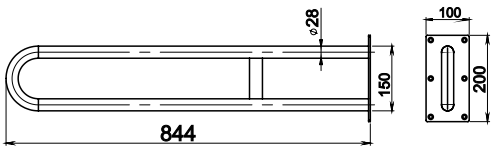

R66830 - R66813

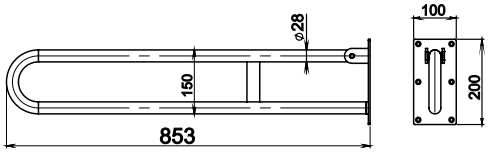

R66550

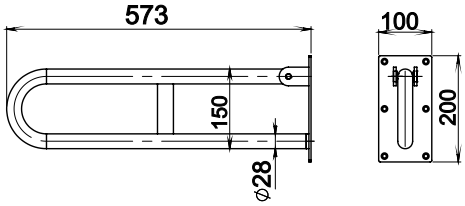

METALIA HELP

6968

Kosmetické zrcátko

Cosmetic extensible mirror
Косметическое зеркало

PROVEDENÍ	FINISH	CODE	BEZ DPH (Kč)	S DPH (Kč)	WITHOUT VAT (€)	WITH VAT (€)
chrom	chrome	6968,0	536	649	21,44	25,73

Průměr 150 mm, zvětšení 2x.

Dia 150 mm, mag 2x.

Диаметр 150 мм, увеличение 2x.

6868

Kosmetické zrcátko

Cosmetic slewing mirror
Косметическое зеркало

PROVEDENÍ	FINISH	CODE	BEZ DPH (Kč)	S DPH (Kč)	WITHOUT VAT (€)	WITH VAT (€)
chrom	chrome	6868,0	578	699	23,28	27,94

Průměr 150 mm, zvětšení 2x.

Dia 150 mm, mag 2x.

Диаметр 150 мм, увеличение 2x.

6845

Velký držák ručníků se závěsem

Towel rail with hanger
Вешалка для полотенец
с подвеской

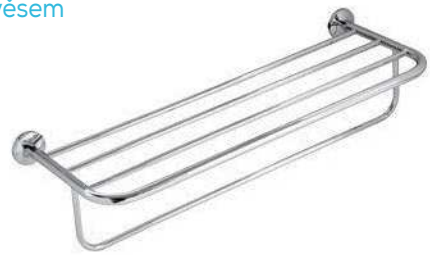

PROVEDENÍ	FINISH	CODE	BEZ DPH (Kč)	S DPH (Kč)	WITHOUT VAT (€)	WITH VAT (€)
chrom	chrome	6845,0	743	899	29,96	35,95

Rozměr - dimension - размер
550 x 210 mm.

6969

WC štětka tubus

Toilet brush tube
Ершик Тубус

PROVEDENÍ	FINISH	CODE	BEZ DPH (Kč)	S DPH (Kč)	WITHOUT VAT (€)	WITH VAT (€)
chrom	chrome	6969,0	578	699	23,12	27,74

Výška - height - высота
380 mm.

Na zeď i na postavení.

For wall mounting and also standing.

Напольный или для монтажа на стену.

6160

Odpadkový koš

Waste bin
Мусорный контейнер

PROVEDENÍ	FINISH	CODE	BEZ DPH (Kč)	S DPH (Kč)	WITHOUT VAT (€)	WITH VAT (€)
chrom 3 l	chrome	6162,0	288	348	11.52	13.82
chrom 5 l	chrome	6160,0	330	399	13.28	15.94
chrom 12 l	chrome	6161,0	578	699	23,28	27,94

6788

Vytahovací šnůra na prádlo

Retractable clothes line
Вытяжной бельевой шнур

3 YEARS GUARANTEE • 3 ROKY ZÁRUKA •

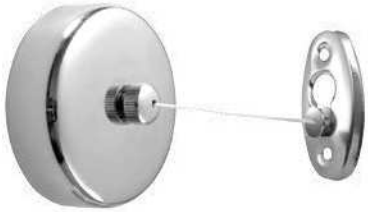

PROVEDENÍ	FINISH	CODE	BEZ DPH (Kč)	S DPH (Kč)	WITHOUT VAT (€)	WITH VAT (€)
chrom	chrome	6788,0	330	399	13,28	15,94

Délka šňůry cca 2,6 m. Maximální nosnost 2,5 kg.

The line length cca. 2,6 m. Maximum capacity 2,5 kg.

Длина шнура около 2,6 м. Максимальная грузоподъёмность 2,5 кг.

6977

Stěrka do sprchového koutu s držákem

Shower door cleaner
Скребок для душевой кабины

2 YEARS GUARANTEE • 2 ROKY ZÁRUKA •

PROVEDENÍ	FINISH	CODE	BEZ DPH (Kč)	S DPH (Kč)	WITHOUT VAT (€)	WITH VAT (€)
chrom	chrome	6977,0	412	499	16,48	19,78

69082

Automatický zásobník na tekuté mýdlo se senzorem, napájení na baterie, 1200 ml, bílý

Automatic soap dispenser with sensor, battery supply, 1200 ml, white
Автоматический сенсорный дозатор мыла, на батарейках, 1200 мл, белый

PROVEDENÍ	FINISH	CODE	BEZ DPH (Kč)	S DPH (Kč)	WITHOUT VAT (€)	WITH VAT (€)
bílý - plast	white - plastic	69082,1	660	799	26,40	31,68

Uzamykatelný.

With lock.

С замком.

6 baterií AA.

69083

Zásobník na tekuté mýdlo 1000 ml, bílý

Soap dispenser 1000 ml, white
Дозатор мыла, 1000 мл, белый

PROVEDENÍ	FINISH	CODE	BEZ DPH (Kč)	S DPH (Kč)	WITHOUT VAT (€)	WITH VAT (€)
bílý - plast	white - plastic	69083,1	247	299	9,88	11,86

Uzamykatelný.

With lock.

С замком.

69084

Zásobník na tekuté mýdlo 800 ml, bílý

Soap dispenser 800 ml, white
Дозатор мыла, 800 мл, белый

PROVEDENÍ	FINISH	CODE	BEZ DPH (Kč)	S DPH (Kč)	WITHOUT VAT (€)	WITH VAT (€)
bílý - plast	white - plastic	69084,1	288	348	11,52	13,82

Uzamykatelný.

With lock.

С замком.

69085

Zásobník na tekuté mýdlo 400 ml, bílý

Soap dispenser 400 ml, white
Дозатор мыла, 400 мл, белый

PROVEDENÍ	FINISH	CODE	BEZ DPH (Kč)	S DPH (Kč)	WITHOUT VAT (€)	WITH VAT (€)
bílý - plast	white - plastic	69085,1	247	299	9,88	11,86

Uzamykatelný.

With lock.

С замком.

69086

Zásobník na tekuté mýdlo 500 ml, bílý

Soap dispenser 500 ml, white
Дозатор мыла, 500 мл, белый

PROVEDENÍ	FINISH	CODE	BEZ DPH (Kč)	S DPH (Kč)	WITHOUT VAT (€)	WITH VAT (€)
bílý - plast	white - plastic	69086,P	247	299	9,88	11,86

Uzamykatelný.

With lock.

С замком.

69091

Elektrický senzorový osoušeč rukou

Electric hand dryer with sensor
Автоматическая сенсорная сушилка рук

PROVEDENÍ	FINISH	CODE	BEZ DPH (Kč)	S DPH (Kč)	WITHOUT VAT (€)	WITH VAT (€)
bílý - plast	white - plastic	69091,1	1 156	1 399	46,24	55,49

Příkon - power - потребляемая мощность 1 500 W.

69090

Fén

Hair dryer
Фен для волос

PROVEDENÍ	FINISH	CODE	BEZ DPH (Kč)	S DPH (Kč)	WITHOUT VAT (€)	WITH VAT (€)
bílý - plast	white - plastic	69090,1	578	699	23,12	27,74

Příkon - power - потребляемая мощность 1 000 W.

69092

Automatický osvěžovač vzduchu, napájení na baterie, bílý

Automatic air freshener, battery supply, white
Автоматический освежитель воздуха, на батарейках, белый

PROVEDENÍ	FINISH	CODE	BEZ DPH (Kč)	S DPH (Kč)	WITHOUT VAT (€)	WITH VAT (€)
bílý - plast	white - plastic	69092,1	330	399	13,20	15,84

2 baterie AA.

Náhradní náplň - Ø 65 mm.

Refill - Ø 65 mm.

69087

Zásobník na papírové kapesníky, bílý

Paper tissue dispenser, white
Держатель бумажных салфеток, белый

PROVEDENÍ	FINISH	CODE	BEZ DPH (Kč)	S DPH (Kč)	WITHOUT VAT (€)	WITH VAT (€)
bílý - plast	white - plastic	69087,1	164	198	6,56	7,87

Na papírové kapesníčky o max. rozměru krabičky 250 mm x 110 mm x 50 mm a na papírové ručníky 250 mm x 110 mm.

For bathroom paper tissues with max dimensions of box 250 mm x 110 mm x 50 mm and for paper towels 250 mm x 110 mm

Диспенсер для салфеток для лица. Макс. размера каробки 250 x 110 x 50 мм или бумажных полотенец макс. размера каробки 250 x 110 мм.

69088

Zásobník na role toaletního papíru nerez

Toilet roll dispenser, stainless steel
Держатель туалетной бумаги, из нержавеющей стали

PROVEDENÍ	FINISH	CODE	BEZ DPH (Kč)	S DPH (Kč)	WITHOUT VAT (€)	WITH VAT (€)
nerez	stainless steel	69088,4	660	799	26,40	31,68

Max. průměr role 250 mm, uzamykatelný.

Max.roll diameter 250 mm, with lock.

Макс. диаметр рулона 250 мм, с замком.

69094

Zásobník na role toaletního papíru, bílý

Toilet roll dispenser, white
Держатель туалетной бумаги, белый

PROVEDENÍ	FINISH	CODE	BEZ DPH (Kč)	S DPH (Kč)	WITHOUT VAT (€)	WITH VAT (€)
bílý - plast	white - plastic	69094,1	412	499	16,48	19,78

Max. průměr role 250 mm, uzamykatelný.

Max.roll diameter 250 mm, with lock.

Макс. диаметр рулона 250 мм, с замком.

69081

Zásobník na papírové ručníky, bílý

Paper towel dispenser, white
Держатель бумажных полотенец, белый

PROVEDENÍ	FINISH	CODE	BEZ DPH (Kč)	S DPH (Kč)	WITHOUT VAT (€)	WITH VAT (€)
bílý - plast	white - plastic	69081,1	412	499	16,48	19,78

Rozměr papírů 250 mm x 110 mm, uzamykatelný.

Towel dimensions 250 mm x 110 mm, with lock.

Размер бумаг 250 x 110 мм. С замком.

69093

Zásobník na papírové ručníky se středovým odvíjením, bílý

Center pulling paper towel dispenser, white
Диспенсер туалетной бумаги, белый

PROVEDENÍ	FINISH	CODE	BEZ DPH (Kč)	S DPH (Kč)	WITHOUT VAT (€)	WITH VAT (€)
bílý - plast	white - plastic	69093,1	412	499	16,48	19,78

Max. průměr role 220 mm, uzamykatelný.

Max.roll diameter 220 mm, with lock.

Макс. диаметр рулона 220 мм, с замком.

69089

Zásobník na papírové ručníky nerez

Paper towel dispenser, stainless steel
Держатель бумажных полотенец, из нержавеющей стали

PROVEDENÍ	FINISH	CODE	BEZ DPH (Kč)	S DPH (Kč)	WITHOUT VAT (€)	WITH VAT (€)
nerez	stainless steel	69089,4	578	699	23,12	27,74

Rozměr papírů 250 mm x 120 mm, uzamykatelný.

Towel dimensions 250 mm x 120 mm, with lock.

Размер бумаг 250 x 120 мм. С замком.

TITANIA

MEPHISTO • ORFEUS • YACORE
ANET • ELIS • KATE • NATY

KOUPELNOVÉ DOPLŇKY TITANIA

Koupelnové doplňky YACORE, MEPHISTO, ORFEUS, ANET, ELIS, KATE a NATY prezentují oblíbené série žádaného designu, které spojují zajímavou cenu s kvalitou a širokou řadou typů, které přesně odpovídají potřebám zákazníků.
Mají prodlouženou záruku na 3 roky.

BATHROOM ACCESORIES TITANIA

Bathroom accessories YACORE, MEPHISTO, ORFEUS, ANET, ELIS, KATE and NATY represent popular series offering required design, attractive price, quality and broad range of types that exactly correspond with customers' needs.
The guarantee period is 3 years.

АКСЕССУАРЫ ДЛЯ ВАННЫХ КОМНАТ TITANIA

Аксессуары для ванных комнат YACORE, MEPHISTO, ORFEUS, ANET, ELIS, KATE и NATY представляют популярные группы требуемого дизайна, которые сочетают в себе интересную цену с качеством. Их ассортимент широк, они точно соответствуют потребностям заказчиков.
Срок гарантии 3 года.

65568

Sprchová polička nerezová

Stainless steel shower shelf
Полка из нержавеющей стали для ванной комнаты

PROVEDENÍ	FINISH	CODE	BEZ DPH (Kč)	S DPH (Kč)	WITHOUT VAT (€)	WITH VAT (€)
leštěná nerez	stainl. steel	65568,4	578	699	23,12	27,74

Nerezová polička s plastovou vložkou.

Stainless steel shelf with plastic dish.

Полка нержавеющая с пластиковой вставкой

Rozměr - dimension- размер
290 x 123 mm.

Výška - height - высота
56 mm.

65564

Sprchová polička rohová nerezová

Stainless steel shower corner shelf
Угловая полка из нержавеющей стали для ванной комнаты

PROVEDENÍ	FINISH	CODE	BEZ DPH (Kč)	S DPH (Kč)	WITHOUT VAT (€)	WITH VAT (€)
leštěná nerez	stainl. steel	65564,4	578	699	23,12	27,74

Nerezová polička s plastovou vložkou

Stainless steel shelf with plastic dish.

Полка нержавеющая с пластиковой вставкой

Rozměr - dimension- размер
206 x 206 x 290 mm.

Výška - height - высота
56 mm.

65585

Sprchová polička nerezová velká

Stainless steel shower shelf, large
Полка для душа из нержавеющей стали большая

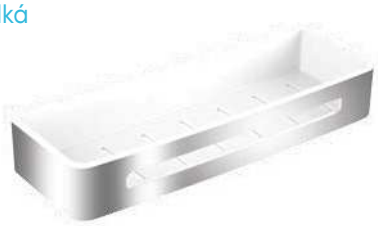

PROVEDENÍ	FINISH	CODE	BEZ DPH (Kč)	S DPH (Kč)	WITHOUT VAT (€)	WITH VAT (€)
leštěná nerez	stainl. steel	65585,4	578	699	23,12	27,74

Rozměr - dimension- размер
350 x 123 x 56 mm

65579

Sprchová polička rohová nerezová velká

Stainless steel shower corner shelf, large
Угловая полка для душа из нержавеющей стали большая

PROVEDENÍ	FINISH	CODE	BEZ DPH (Kč)	S DPH (Kč)	WITHOUT VAT (€)	WITH VAT (€)
leštěná nerez	stainl. steel	65579,4	578	699	23,12	27,74

Rozměr - dimension- размер
245 x 245 x 56 mm

65575

Dvojitá polička nerezová závěsná

Stainless steel hanging double shelf
Двойная полка из нержавеющей стали подвесная

PROVEDENÍ	FINISH	CODE	BEZ DPH (Kč)	S DPH (Kč)	WITHOUT VAT (€)	WITH VAT (€)
leštěná nerez	stainl. steel	65575,4	1 156	1 399	46,24	55,49

Poličku lze zavěsit na sprchový kout bez rámu nebo připevnit na stěnu pomocí přiložené montážní sady.

Výška celkem 680 mm.

Šířka 290 mm.

65538

WC polička se zásuvkou a držákem toaletního papíru

Shelf with toilet roll holder and hook

Туалетная полка с ящиком и держателем туалетной бумаги

3 YEARS GUARANTEE • 3 ROKY ZÁRUKA • NEW

PROVEDENÍ	FINISH	CODE	BEZ DPH (Kč)	S DPH (Kč)	WITHOUT VAT (€)	WITH VAT (€)
leštěná nerez	stainl. steel	65538,1	908	1 099	36,32	43,58

Rozměr - dimension - размер
265 x 120 x 163 mm.

65577

Sprchová polička se stěrkou na sprchový kout

Shower shelf with wiper for glass

Полка для душа с скребком для душевой кабины

3 YEARS GUARANTEE • 3 ROKY ZÁRUKA • NEW

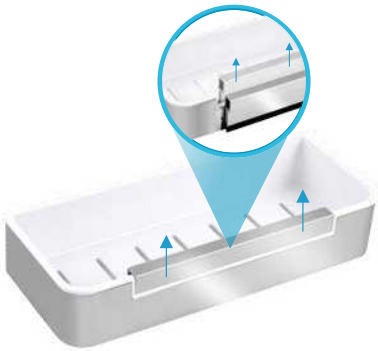

PROVEDENÍ	FINISH	CODE	BEZ DPH (Kč)	S DPH (Kč)	WITHOUT VAT (€)	WITH VAT (€)
leštěná nerez	stainl. steel	65577,4	619	749	24,76	29,71

Rozměr - dimension - размер
290 x 120 x 54 mm.

65578

Sprchová polička se stěrkou na sprchový kout rohová

Shower shelf, corner, with wiper for glass

Полка для душа с скребком для душевой кабины угловая

3 YEARS GUARANTEE • 3 ROKY ZÁRUKA • NEW

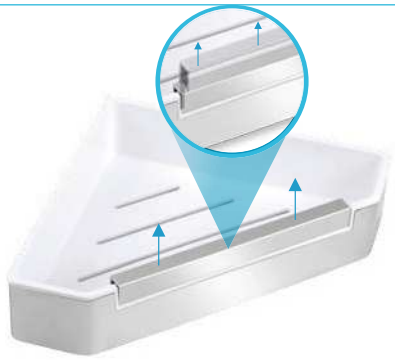

PROVEDENÍ	FINISH	CODE	BEZ DPH (Kč)	S DPH (Kč)	WITHOUT VAT (€)	WITH VAT (€)
leštěná nerez	stainl. steel	65578,4	619	749	24,76	29,71

Rozměr - dimension - размер
220 x 220 x 54 mm.

65580

Univerzální polička na posuvný držák sprchy

Universal shelf for adjustable shower holders
Универсальная полка для душевой штанги

PROVEDENÍ	FINISH	CODE	BEZ DPH (Kč)	S DPH (Kč)	WITHOUT VAT (€)	WITH VAT (€)
plast	plastic	65580,1	578	699	23,12	27,74

Rozměr - dimension - размер
280 mm x 120 mm.

Určeno pro držáky s průměrem tyče 18 - 28 mm.

Designed for holders with a diameter of bars 18 - 28 mm.

Предназначенная для держателей с диаметром стержней 18-28 мм.

65548

Mýdlenka nerezová

Stainless steel soap dish
Мыльница из нержавеющей стали

PROVEDENÍ	FINISH	CODE	BEZ DPH (Kč)	S DPH (Kč)	WITHOUT VAT (€)	WITH VAT (€)
leštěná nerez	stainl. steel	65548,4	206	249	8,24	9,89

Rozměr - dimension- размер
110 x 90 mm.

65543

Pětiháček

Five-hook
Планка с 5 крючками

PROVEDENÍ	FINISH	CODE	BEZ DPH (Kč)	S DPH (Kč)	WITHOUT VAT (€)	WITH VAT (€)
leštěná nerez	stainl. steel	65543,4	578	699	23,12	27,74

Rozměr - dimension- размер
337 x 72 x 17 mm

65556

Dvojháček

Double-hook
Двойной крючок

PROVEDENÍ	FINISH	CODE	BEZ DPH (Kč)	S DPH (Kč)	WITHOUT VAT (€)	WITH VAT (€)
leštěná nerez	stainl. steel	65556,4	247	299	9,88	11,86

Rozměr - dimension- размер
80 x 80 x 42 mm

65586

Posuvný držák sprchy s poličkou

Adjustable shower holder with shelf
Подвижный держатель лейки с полкой

PROVEDENÍ	FINISH	CODE	BEZ DPH (Kč)	S DPH (Kč)	WITHOUT VAT (€)	WITH VAT (€)
leštěná nerez	stainl. steel	65586,4	1 652	1 999	66,08	79,30

Rozměr - dimension- размер
450 x 780 x 130 mm

65540

Polička s držákem role papíru a háčkem

Shelf with toilet roll holder and hook
Полка с держателем туалетной бумаги и крючком

PROVEDENÍ	FINISH	CODE	BEZ DPH (Kč)	S DPH (Kč)	WITHOUT VAT (€)	WITH VAT (€)
plast	plastic	65540,1	495	599	19,80	23,76

Rozměr - dimension - размер
240 x 130 mm.

65581

Polička s držákem role papíru

Shelf with toilet roll holder
Полка с держателем туалетной бумаги

PROVEDENÍ	FINISH	CODE	BEZ DPH (Kč)	S DPH (Kč)	WITHOUT VAT (€)	WITH VAT (€)
plast	plastic	65581,1	578	699	23,12	27,74

Rozměr - dimension - размер
240 x 130 mm.

65574

Držák kartáčků a pasty s otočným háčkem

Tooth-brush and paste holder with adjustable hook
Держатель зубной пасты и щеток с поворотным крючком

PROVEDENÍ	FINISH	CODE	BEZ DPH (Kč)	S DPH (Kč)	WITHOUT VAT (€)	WITH VAT (€)
plast	plastic	65574,1	578	699	23,12	27,74

Rozměr - dimension - размер
248 x 120 mm.

65582

Polička s otočným držákem ručníku a háčkem

Shelf with adjustable tower rail and hook
Полка с поворотным держателем для полотенец и с крючком

PROVEDENÍ	FINISH	CODE	BEZ DPH (Kč)	S DPH (Kč)	WITHOUT VAT (€)	WITH VAT (€)
plast	plastic	65582,1	826	999	33,04	39,65

Rozměr - dimension - размер
310 x 130 mm.

65535

Rohová polička s dvěma otočnými háčky

Corner shelf with two adjustable hooks
Полка угловая с 2 поворотными крючками

PROVEDENÍ	FINISH	CODE	BEZ DPH (Kč)	S DPH (Kč)	WITHOUT VAT (€)	WITH VAT (€)
plast	plastic	65535,1	578	699	23,12	27,74

Rozměr - dimension - размер

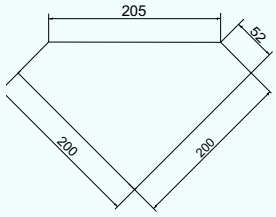

NOBLESS TINA

Kompletní nabídku baterií Nobless Tina najdete na straně 123-124.

TITANIA
YACORE

Obrázek je pouze ilustrační, růžice ani hadice nejsou součástí výrobku.
The picture is only for illustration. Neither the showerhead, hose nor the decoration are part of the product.
Картинка только иллюстративная. Леика, шланг ни декорация не частю изделия.

BÍLÁCHROM KONCEPT

65566

Polička s držákem ručníku

Shelf with tower rail
Полка с держателом для полотенец

3 YEARS GUARANTEE • 3 ROKY ZÁRUKA

PROVEDENÍ	FINISH	CODE	BEZ DPH (Kč)	S DPH (Kč)	WITHOUT VAT (€)	WITH VAT (€)
plast	plastic	65566,1	1 073	1 298	42,92	51,50

Rozměr - dimension - размер
355 x 110 mm.

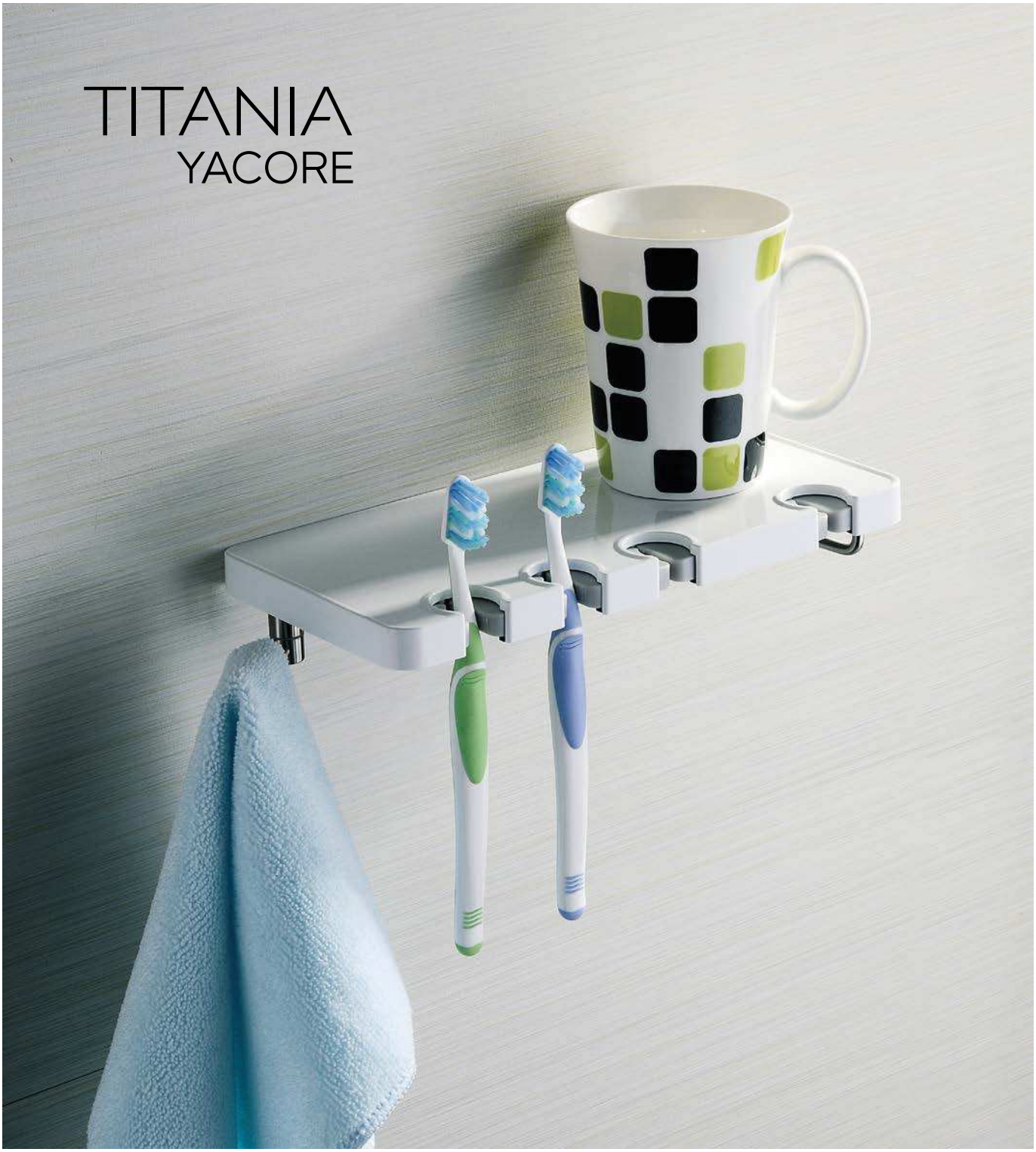

66301

Držák ručníků ovál

Towel rail eliptical
Вешалка для полотенец овальный

PROVEDENÍ	FINISH	CODE	BEZ DPH (Kč)	S DPH (Kč)	WITHOUT VAT (€)	WITH VAT (€)
chrom	chrome	66301,0	412	499	16,48	19,78

Rozměr - dimension - размер
220 x 65 x 140.

66306

Držák kartáčků a pasty sklo

Toothbrush holder glass
Стаканчик для зубных щёток - стекло

PROVEDENÍ	FINISH	CODE	BEZ DPH (Kč)	S DPH (Kč)	WITHOUT VAT (€)	WITH VAT (€)
chrom	chrome	66306,0	330	399	13,20	15,84

Rozměr - dimension - размер
120 x 100 x 95.

66357

Dvojitý držák kartáčků a pasty sklo

Double toothbrush holder glass
Двойной Стаканчик
для зубных щёток - стекло

PROVEDENÍ	FINISH	CODE	BEZ DPH (Kč)	S DPH (Kč)	WITHOUT VAT (€)	WITH VAT (€)
chrom	chrome	66357,0	578	699	23,12	27,74

Rozměr - dimension - размер
180 x 95 x 95.

66336

Mýdlenka sklo

Soap dish glass
Стеклянная мыльница

PROVEDENÍ	FINISH	CODE	BEZ DPH (Kč)	S DPH (Kč)	WITHOUT VAT (€)	WITH VAT (€)
chrom	chrome	66336,0	330	399	13,20	15,84

Rozměr - dimension - размер
150 x 120 x 38.

66348

Drátěná mýdlenka

Wire soap dish
Мыльница

PROVEDENÍ	FINISH	CODE	BEZ DPH (Kč)	S DPH (Kč)	WITHOUT VAT (€)	WITH VAT (€)
chrom	chrome	66348,0	412	499	16,48	19,78

Rozměr - dimension - размер
170 x 110 x 32.

66327

Držák ručníků 450 mm

Towel rail 450 mm
Вешалка для полотенец 450 мм

PROVEDENÍ	FINISH	CODE	BEZ DPH (Kč)	S DPH (Kč)	WITHOUT VAT (€)	WITH VAT (€)
chrom	chrome	66327,0	578	699	23,12	27,74

Rozměr - dimension - размер
450 x 75 x 32.

66328

Držák ručníků 600 mm

Towel rail 600 mm
Вешалка для полотенец 600 мм

PROVEDENÍ	FINISH	CODE	BEZ DPH (Kč)	S DPH (Kč)	WITHOUT VAT (€)	WITH VAT (€)
chrom	chrome	66328,0	578	699	23,12	27,74

Rozměr - dimension - размер
600 x 75 x 32.

66324

Dvojitý držák ručníků 450 mm

Double-arm towel rail 450 mm
Двойная Вешалка для полотенец 450 мм

PROVEDENÍ	FINISH	CODE	BEZ DPH (Kč)	S DPH (Kč)	WITHOUT VAT (€)	WITH VAT (€)
chrom	chrome	66324,0	826	999	33,04	39,65

Rozměr - dimension - размер
450 x 110 x 32.

66325

Dvojitý držák ručníků 600 mm

Double-arm towel rail 600 mm
Двойная Вешалка для полотенец 600 мм

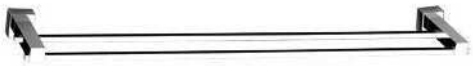

PROVEDENÍ	FINISH	CODE	BEZ DPH (Kč)	S DPH (Kč)	WITHOUT VAT (€)	WITH VAT (€)
chrom	chrome	66325,0	908	1 099	36,32	43,58

Rozměr - dimension - размер
600 x 110 x 32.

66356

Dvojháček

Double hook
Двойной крючок

PROVEDENÍ	FINISH	CODE	BEZ DPH (Kč)	S DPH (Kč)	WITHOUT VAT (€)	WITH VAT (€)
chrom	chrome	66356,0	164	198	6,56	7,87

Rozměr - dimension - размер
77 x 60 x 32.

66355

Dávkovač mýdla

Soap dispenser
Стеклянный дозатор мыла

PROVEDENÍ	FINISH	CODE	BEZ DPH (Kč)	S DPH (Kč)	WITHOUT VAT (€)	WITH VAT (€)
chrom	chrome	66355,0	495	599	19,80	23,76

Objem - volume - объем 0.22 l.

S chromovou kovovou pumpičkou.

With chrome pump.

С хромированным насосиком.

Rozměr - dimension - размер
97 x 172 x 137 mm.

66353

Polička se zábradlím

Shelf with railing
Полочка с ограждением

PROVEDENÍ	FINISH	CODE	BEZ DPH (Kč)	S DPH (Kč)	WITHOUT VAT (€)	WITH VAT (€)
chrom	chrome	66353,0	495	599	19,80	23,76

Rozměr - dimension - размер
520 x 125 mm.

66310

Držák toaletního papíru jednoduchý

Toilet roll holder simple
Простой держатель
для туалетной бумаги

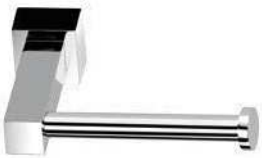

PROVEDENÍ	FINISH	CODE	BEZ DPH (Kč)	S DPH (Kč)	WITHOUT VAT (€)	WITH VAT (€)
chrom	chrome	66310,0	412	499	16,48	19,78

Rozměr - dimension - размер
90 x 152 mm.

66331

Závěs toaletního papíru

Toilet roll holder
Держатель для туалетной бумаги

PROVEDENÍ	FINISH	CODE	BEZ DPH (Kč)	S DPH (Kč)	WITHOUT VAT (€)	WITH VAT (€)
chrom	chrome	66331,0	412	499	16,48	19,78

Rozměr - dimension - размер
150 x 75 x 105.

66333

WC štětka

Toilet brush and holder set
Ершик - стекло

PROVEDENÍ	FINISH	CODE	BEZ DPH (Kč)	S DPH (Kč)	WITHOUT VAT (€)	WITH VAT (€)
chrom	chrome	66333,0	578	699	23,12	27,74

Rozměr - dimension - размер
150 x 120 x 370.

66406

Držák kartáčků a pasty sklo

Toothbrush holder glass
Стаканчик для зубных щёток - стекло

PROVEDENÍ	FINISH	CODE	BEZ DPH (Kč)	S DPH (Kč)	WITHOUT VAT (€)	WITH VAT (€)
chrom	chrome	66406,0	330	399	13,20	15,84

Rozměr - dimension - размер
124 x 95 x 95.

66457

Dvojitý držák kartáčků a pasty sklo

Double toothbrush holder glass
Двойной Стаканчик
для зубных щёток - стекло

PROVEDENÍ	FINISH	CODE	BEZ DPH (Kč)	S DPH (Kč)	WITHOUT VAT (€)	WITH VAT (€)
chrom	chrome	66457,0	578	699	23,12	27,74

Rozměr - dimension - размер
188 x 100 x 95.

66436

Mýdlenka sklo

Soap dish glass
Стеклянная мыльница

PROVEDENÍ	FINISH	CODE	BEZ DPH (Kč)	S DPH (Kč)	WITHOUT VAT (€)	WITH VAT (€)
chrom	chrome	66436,0	330	399	13,20	15,84

Rozměr - dimension - размер
146 x 110 x 53.

66448

Drátěná mýdlenka

Wire soap dish
Мыльница

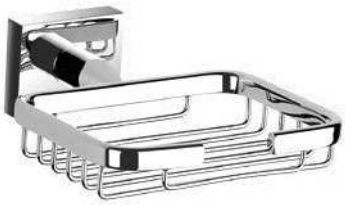

PROVEDENÍ	FINISH	CODE	BEZ DPH (Kč)	S DPH (Kč)	WITHOUT VAT (€)	WITH VAT (€)
chrom	chrome	66448,0	412	499	16,48	19,78

Rozměr - dimension - размер
130 x 145 x 53.

66409

Věšák

Hook
Крючок

PROVEDENÍ	FINISH	CODE	BEZ DPH (Kč)	S DPH (Kč)	WITHOUT VAT (€)	WITH VAT (€)
chrom	chrome	66409,0	164	198	6,56	7,87

Rozměr - dimension - размер
55 x 73 x 58.

66427

Držák ručníků 450 mm

Towel rail 450 mm
Вешалка для полотенец 450 мм

PROVEDENÍ	FINISH	CODE	BEZ DPH (Kč)	S DPH (Kč)	WITHOUT VAT (€)	WITH VAT (€)
chrom	chrome	66427,0	578	699	23,12	27,74

Rozměr - dimension - размер
466 x 71 x 45.

66428

Držák ručníků 600 mm

Towel rail 600 mm
Вешалка для полотенец 600 мм

PROVEDENÍ	FINISH	CODE	BEZ DPH (Kč)	S DPH (Kč)	WITHOUT VAT (€)	WITH VAT (€)
chrom	chrome	66428,0	578	699	23,12	27,74

Rozměr - dimension - размер
616 x 71 x 45.

66424

Dvojitý držák ručníků 450 mm

Double-arm towel rail 450 mm
Двойная Вешалка для полотенец 450 мм

PROVEDENÍ	FINISH	CODE	BEZ DPH (Kč)	S DPH (Kč)	WITHOUT VAT (€)	WITH VAT (€)
chrom	chrome	66424,0	660	799	26,40	31,68

Rozměr - dimension - размер
466 x 120 x 45.

66425

Dvojitý držák ručníků 600 mm

Double-arm towel rail 600 mm
Двойная Вешалка для полотенец 600 мм

PROVEDENÍ	FINISH	CODE	BEZ DPH (Kč)	S DPH (Kč)	WITHOUT VAT (€)	WITH VAT (€)
chrom	chrome	66425,0	743	899	29,72	35,66

Rozměr - dimension - размер
616 x 120 x 45.

66429

Dvojramenný držák ručníků 400 mm

Double-arm towel rail
Двойная Вешалка для полотенец

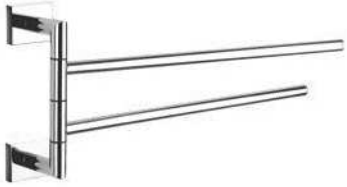

PROVEDENÍ	FINISH	CODE	BEZ DPH (Kč)	S DPH (Kč)	WITHOUT VAT (€)	WITH VAT (€)
chrom	chrome	66429,0	702	849	28,08	33,70

Rozměr - dimension - размер
425 x 75 x 200.

66451

Závěs papírových ručníků

Paper towel holder
Вешалка для полотенец

PROVEDENÍ	FINISH	CODE	BEZ DPH (Kč)	S DPH (Kč)	WITHOUT VAT (€)	WITH VAT (€)
chrom	chrome	66451,0	371	449	14,84	17,81

Rozměr - dimension - размер
220 x 74 x 45.

66450

Dávkovač mýdla

Soap dispenser
Стеклянный дозатор мыла

PROVEDENÍ	FINISH	CODE	BEZ DPH (Kč)	S DPH (Kč)	WITHOUT VAT (€)	WITH VAT (€)
chrom	chrome	66450,0	412	499	16,48	19,78

Objem - volume - объем 0.2 l.

Rozměr - dimension - размер
95 x165 x 125.

66455

Dávkovač mýdla

Soap dispenser
Стеклянный дозатор мыла

PROVEDENÍ	FINISH	CODE	BEZ DPH (Kč)	S DPH (Kč)	WITHOUT VAT (€)	WITH VAT (€)
chrom	chrome	66455,0	536	649	21,44	25,73

Objem - volume - объем 0.22 l.

S chromovou kovovou pumpičkou.

With chrome pump.

С хромированным насосиком.

66453

Polička se zábradlím

Shelf with railing
Полочка с ограждением

PROVEDENÍ	FINISH	CODE	BEZ DPH (Kč)	S DPH (Kč)	WITHOUT VAT (€)	WITH VAT (€)
chrom	chrome	66453,0	619	749	24,76	29,71

Rozměr - dimension - размер
520 x 140 x 55.

66431

Závěs toaletního papíru

Toilet roll holder
Держатель для туалетной бумаги

PROVEDENÍ	FINISH	CODE	BEZ DPH (Kč)	S DPH (Kč)	WITHOUT VAT (€)	WITH VAT (€)
chrom	chrome	66431,0	371	449	14,84	17,81

Rozměr - dimension - размер
160 x 74 x 45.

66410

Držák toaletního papíru jednoduchý

Toilet roll holder simple
Простой держатель для туалетной бумаги

PROVEDENÍ	FINISH	CODE	BEZ DPH (Kč)	S DPH (Kč)	WITHOUT VAT (€)	WITH VAT (€)
chrom	chrome	66410,0	412	499	16,48	19,78

Rozměr - dimension - размер
55 x 90 x 170.

66433

WC štětka

Toilet brush and holder set
Ершик - стекло

PROVEDENÍ	FINISH	CODE	BEZ DPH (Kč)	S DPH (Kč)	WITHOUT VAT (€)	WITH VAT (€)
chrom	chrome	66433,0	578	699	23,12	27,74

Rozměr - dimension - размер
160 x 120 x 370.

66501

Držák ručníků kruh

Towel rail ring
Вешалка для полотенец овальный

PROVEDENÍ	FINISH	CODE	BEZ DPH (Kč)	S DPH (Kč)	WITHOUT VAT (€)	WITH VAT (€)
chrom	chrome	66501,0	330	399	13,20	15,84

Rozměr - dimension - размер
170 x 71 x 210.

66506

Držák kartáčků a pasty sklo

Toothbrush holder glass
Стаканчик для зубных щёток - стекло

PROVEDENÍ	FINISH	CODE	BEZ DPH (Kč)	S DPH (Kč)	WITHOUT VAT (€)	WITH VAT (€)
chrom	chrome	66506,0	371	449	14,84	17,81

Rozměr - dimension - размер
106 x 95 x 95.

66557

Dvojitý držák kartáčků a pasty sklo

Double toothbrush holder glass
Двойной Стаканчик
для зубных щёток - стекло

PROVEDENÍ	FINISH	CODE	BEZ DPH (Kč)	S DPH (Kč)	WITHOUT VAT (€)	WITH VAT (€)
chrom	chrome	66557,0	578	699	23,12	27,74

Rozměr - dimension - размер
128 x 116 x 95.

66536

Mýdlenka sklo

Soap dish glass
Стеклянная мыльница

PROVEDENÍ	FINISH	CODE	BEZ DPH (Kč)	S DPH (Kč)	WITHOUT VAT (€)	WITH VAT (€)
chrom	chrome	66536,0	371	449	14,84	17,81

Rozměr - dimension - размер
128 x 116.

66509

Věšák

Hook
Крючок

PROVEDENÍ	FINISH	CODE	BEZ DPH (Kč)	S DPH (Kč)	WITHOUT VAT (€)	WITH VAT (€)
chrom	chrome	66509,0	164	198	6,56	7,87

Rozměr - dimension - размер
62 x 20.

66527

Držák ručníků 450 mm

Towel rail 450 mm
Вешалка для полотенец 450 мм

PROVEDENÍ	FINISH	CODE	BEZ DPH (Kč)	S DPH (Kč)	WITHOUT VAT (€)	WITH VAT (€)
chrom	chrome	66527,0	702	849	28,08	33,70

Rozměr - dimension - размер
450 x 62 x 20.

66528

Držák ručníků 600 mm

Towel rail 600 mm
Вешалка для полотенец 600 мм

PROVEDENÍ	FINISH	CODE	BEZ DPH (Kč)	S DPH (Kč)	WITHOUT VAT (€)	WITH VAT (€)
chrom	chrome	66528,0	743	899	29,72	35,66

Rozměr - dimension - размер
595 x 62 x 20.

66529

Dvojramenný držák ručníků

Double-arm towel rail
Двойная Вешалка для полотенец

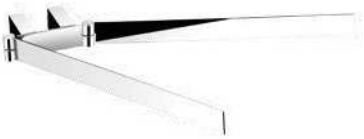

PROVEDENÍ	FINISH	CODE	BEZ DPH (Kč)	S DPH (Kč)	WITHOUT VAT (€)	WITH VAT (€)
chrom	chrome	66529,0	908	1 099	36,32	43,58

Délka tyček - stake length -
длина плечиков 330 mm.

66551

Závěs ručníků

Towel hanger
Вешалка для полотенец

PROVEDENÍ	FINISH	CODE	BEZ DPH (Kč)	S DPH (Kč)	WITHOUT VAT (€)	WITH VAT (€)
chrom	chrome	66551,0	330	399	13,20	15,84

Rozměr - dimension - размер
195 x 62 x 30.

66553

Polička se zábradlím

Shelf with railing
Полочка с ограждением

PROVEDENÍ	FINISH	CODE	BEZ DPH (Kč)	S DPH (Kč)	WITHOUT VAT (€)	WITH VAT (€)
chrom	chrome	66553,0	578	699	23,12	27,74

Rozměr - dimension - размер
520 x 130 x 45.

66550

Dávkovač mýdla

Soap dispenser
Стеклянный дозатор мыла

PROVEDENÍ	FINISH	CODE	BEZ DPH (Kč)	S DPH (Kč)	WITHOUT VAT (€)	WITH VAT (€)
chrom	chrome	66550,0	412	499	16,48	19,78

Objem - volume - объем 0.2 l.

Rozměr - dimension - размер
106 x 95 x 165.

66555

Dávkovač mýdla

Soap dispenser
Стеклянный дозатор мыла

PROVEDENÍ	FINISH	CODE	BEZ DPH (Kč)	S DPH (Kč)	WITHOUT VAT (€)	WITH VAT (€)
chrom	chrome	66555,0	536	649	21,44	25,73

Objem - volume - объем 0.22 l.

S chromovou kovovou pumpičkou.

With chrome pump.

С хромированным насосиком.

66531

Závěs toaletního papíru

Toilet roll holder
Держатель для туалетной бумаги

PROVEDENÍ	FINISH	CODE	BEZ DPH (Kč)	S DPH (Kč)	WITHOUT VAT (€)	WITH VAT (€)
chrom	chrome	66531,0	412	499	16,48	19,78

Rozměr - dimension - размер
145 x 62 x 30.

66538

Závěs toaletního papíru s krytem

Toilet roll holder with cover
Держатель для туалетной бумаги с крышкой

PROVEDENÍ	FINISH	CODE	BEZ DPH (Kč)	S DPH (Kč)	WITHOUT VAT (€)	WITH VAT (€)
chrom	chrome	66538,0	330	399	13,20	15,84

Rozměr - dimension - размер
140 x 70 x 155.

66533

WC štětka

Toilet brush and holder set
Ершик - стекло

PROVEDENÍ	FINISH	CODE	BEZ DPH (Kč)	S DPH (Kč)	WITHOUT VAT (€)	WITH VAT (€)
chrom	chrome	66533,0	578	699	23,12	27,74

Rozměr - dimension - размер
244 x 120 x 370.

66606

Držák kartáčků a pasty sklo

Toothbrush holder glass
Стаканчик для зубных щёток - стекло

PROVEDENÍ	FINISH	CODE	BEZ DPH (Kč)	S DPH (Kč)	WITHOUT VAT (€)	WITH VAT (€)
chrom	chrome	66606,0	330	399	13,20	15,84

Rozměr - dimension - размер
117 x 95 x 95.

66636

Mýdlenka sklo

Soap dish glass
Стеклянная мыльница

PROVEDENÍ	FINISH	CODE	BEZ DPH (Kč)	S DPH (Kč)	WITHOUT VAT (€)	WITH VAT (€)
chrom	chrome	66636,0	330	399	13,20	15,84

Rozměr - dimension - размер
140 x 120 x 40.

66648

Drátěná mýdlenka

Wire soap dish
Мыльница

PROVEDENÍ	FINISH	CODE	BEZ DPH (Kč)	S DPH (Kč)	WITHOUT VAT (€)	WITH VAT (€)
chrom	chrome	66648,0	495	599	19,80	23,76

Rozměr - dimension - размер
107 x 180.

66609

Věšák

Hook
Крючок

PROVEDENÍ	FINISH	CODE	BEZ DPH (Kč)	S DPH (Kč)	WITHOUT VAT (€)	WITH VAT (€)
chrom	chrome	66609,0	164	198	6,56	7,87

Rozměr - dimension - размер
63 x 60 x 20.

66655

Dávkovač mýdla

Soap dispenser
Стеклянный дозатор мыла

PROVEDENÍ	FINISH	CODE	BEZ DPH (Kč)	S DPH (Kč)	WITHOUT VAT (€)	WITH VAT (€)
chrom	chrome	66655,0	412	499	16,48	19,78

Objem - volume - объем 0.22 l.

Rozměr - dimension - размер
170 x 50 x 95.

S chromovou kovovou pumpičkou.

With chrome pump.

С хромированным насосиком.

66627

Držák ručníků 450 mm

Towel rail 450 mm
Вешалка для полотенец 450 мм

PROVEDENÍ	FINISH	CODE	BEZ DPH (Kč)	S DPH (Kč)	WITHOUT VAT (€)	WITH VAT (€)
chrom	chrome	66627,0	578	699	23,12	27,74

Rozměr - dimension - размер
450 x 63 x 20.

66628

Držák ručníků 600 mm

Towel rail 600 mm
Вешалка для полотенец 600 мм

PROVEDENÍ	FINISH	CODE	BEZ DPH (Kč)	S DPH (Kč)	WITHOUT VAT (€)	WITH VAT (€)
chrom	chrome	66628,0	578	699	23,12	27,74

Rozměr - dimension - размер
600 x 63 x 20.

66624

Dvojitý držák ručníků 450 mm

Double-arm towel rail 450 mm
Двойная Вешалка для полотенец 450 мм

PROVEDENÍ	FINISH	CODE	BEZ DPH (Kč)	S DPH (Kč)	WITHOUT VAT (€)	WITH VAT (€)
chrom	chrome	66624,0	660	799	26,40	31,68

Rozměr - dimension - размер
450 x 120 x 20.

66625

Dvojitý držák ručníků 600 mm

Double-arm towel rail 600 mm
Двойная Вешалка для полотенец 600 мм

PROVEDENÍ	FINISH	CODE	BEZ DPH (Kč)	S DPH (Kč)	WITHOUT VAT (€)	WITH VAT (€)
chrom	chrome	66625,0	743	899	29,72	35,66

Rozměr - dimension - размер
595 x 120 x 20.

66651

Závěs papírových ručníků

Paper towel holder
Вешалка для полотенец

PROVEDENÍ	FINISH	CODE	BEZ DPH (Kč)	S DPH (Kč)	WITHOUT VAT (€)	WITH VAT (€)
chrom	chrome	66651,0	330	399	13,20	15,84

Rozměr - dimension - размер
210 x 635 x 20.

66653

Polička se zábradlím

Shelf with railing
Полочка с ограждением

PROVEDENÍ	FINISH	CODE	BEZ DPH (Kč)	S DPH (Kč)	WITHOUT VAT (€)	WITH VAT (€)
chrom	chrome	66653,0	495	599	19,80	23,76

Rozměr - dimension - размер
520 x 125 x 40.

66610

Závěs toaletního papíru

Toilet roll holder
Держатель для туалетной бумаги

PROVEDENÍ	FINISH	CODE	BEZ DPH (Kč)	S DPH (Kč)	WITHOUT VAT (€)	WITH VAT (€)
chrom	chrome	66610,0	330	399	13,20	15,84

Rozměr - dimension - размер
155 x 63 x 25.

66633

WC štětka

Toilet brush and holder set
Ершик - стекло

PROVEDENÍ	FINISH	CODE	BEZ DPH (Kč)	S DPH (Kč)	WITHOUT VAT (€)	WITH VAT (€)
chrom	chrome	66633,0	578	699	23,12	27,74

Rozměr - dimension - размер
156 x 120 x 370.

TITANIA
NATY

6803

Lichoběžníkový držák

Trapezoidal towel holder
Вешалка - трапеция

PROVEDENÍ	FINISH	CODE	BEZ DPH (Kč)	S DPH (Kč)	WITHOUT VAT (€)	WITH VAT (€)
chrom	chrome	6803,0	247	299	9,96	11,95

Rozměr - dimension - размер
175 x 140 mm.

6806

Držák kartáčků sklo

Tooth-Brush Holder - Glass
Стаканчик для зубных щёток - стекло

PROVEDENÍ	FINISH	CODE	BEZ DPH (Kč)	S DPH (Kč)	WITHOUT VAT (€)	WITH VAT (€)
chrom	chrome	6806,0	247	299	9,96	11,95

Rozměr - dimension - размер
70 x 95 mm.

6857

Dvojitý držák kartáčků a pasty - sklo

Double tooth-brush
and paste holder - glass
Двойной стаканчик

PROVEDENÍ	FINISH	CODE	BEZ DPH (Kč)	S DPH (Kč)	WITHOUT VAT (€)	WITH VAT (€)
chrom	chrome	6857,0	412	499	16,64	19,97

Rozměr - dimension - размер
170 x 95 mm.

6836

Mýdlenka - sklo

Soap Dish - Glass
Стеклянная мыльница

PROVEDENÍ	FINISH	CODE	BEZ DPH (Kč)	S DPH (Kč)	WITHOUT VAT (€)	WITH VAT (€)
chrom	chrome	6836,0	247	299	9,96	11,95

Průměr 110 mm.

Dia 110 mm.

Диаметр 110 мм.

6848

Drátěná mýdlenka

Wire soap dish
Мыльница

PROVEDENÍ	FINISH	CODE	BEZ DPH (Kč)	S DPH (Kč)	WITHOUT VAT (€)	WITH VAT (€)
chrom	chrome	6848,0	330	399	13,28	15,94

Rozměr - dimension - размер
145 mm x 100 mm.

6855

Dávkovač mýdla

Soap Dispenser - Glass
Стеклянный дозатор мыла

PROVEDENÍ	FINISH	CODE	BEZ DPH (Kč)	S DPH (Kč)	WITHOUT VAT (€)	WITH VAT (€)
chrom	chrome	6855,0	330	399	13,28	15,94

Objem - volume - объем 0.15 l.

Rozměr - dimension - размер
70 x 160 mm.

6828

Držák ručníku

Towel rail
Вешалка для полотенец

PROVEDENÍ	FINISH	CODE	BEZ DPH (Kč)	S DPH (Kč)	WITHOUT VAT (€)	WITH VAT (€)
chrom	chrome	6828,0	412	499	16,48	19,78

Rozměr - dimension - размер
500 x 70 mm.

6825

Dvojitý držák ručníků

Double towel rail
Двойная вешалка для полотенец

PROVEDENÍ	FINISH	CODE	BEZ DPH (Kč)	S DPH (Kč)	WITHOUT VAT (€)	WITH VAT (€)
chrom	chrome	6825,0	578	699	23,12	27,74

Rozměr - dimension - размер
500 x 100 mm.

6856

Dvojháček

Double hook
Двойной крючок

PROVEDENÍ	FINISH	CODE	BEZ DPH (Kč)	S DPH (Kč)	WITHOUT VAT (€)	WITH VAT (€)
chrom	chrome	6856,0	164	198	6,56	7,87

Rozměr - dimension - размер
60 x 60 mm.

6838

Závěs toaletního papíru s krytem

Toilet roll holder with cover
Держатель для туалетной бумаги с крышкой

PROVEDENÍ	FINISH	CODE	BEZ DPH (Kč)	S DPH (Kč)	WITHOUT VAT (€)	WITH VAT (€)
chrom	chrome	6838,0	371	449	14,84	17,81

Rozměr - dimension - размер
160 x 145 mm.

6833

WC štětka

Toilet brush - glass
Ершик - стекло

PROVEDENÍ	FINISH	CODE	BEZ DPH (Kč)	S DPH (Kč)	WITHOUT VAT (€)	WITH VAT (€)
chrom	chrome	6833,0	495	599	19,80	23,76

Výška - height - высота 350 mm.

6853

Polička se zábradlím

Shelf with rail
Полочка с ограждением

PROVEDENÍ	FINISH	CODE	BEZ DPH (Kč)	S DPH (Kč)	WITHOUT VAT (€)	WITH VAT (€)
chrom	chrome	6853,0	495	599	19,80	23,76

Rozměr - dimension - размер
500 x 130 mm.

6873

Polička dvojitá

Double shelf
Двойная полочка

PROVEDENÍ	FINISH	CODE	BEZ DPH (Kč)	S DPH (Kč)	WITHOUT VAT (€)	WITH VAT (€)
chrom	chrome	6873,0	743	899	29,96	35,95

Výška - height - высота 380 mm.

Rozměr - dimension - размер
350 x 120 mm.

Pouze do vyprodání zásob.
Available only until we sell out.
Связи с прекращением производства.

6901

Držák ručníku

Towel hanger
Вешалка для полотенец

PROVEDENÍ	FINISH	CODE	BEZ DPH (Kč)	S DPH (Kč)	WITHOUT VAT (€)	WITH VAT (€)
chrom	chrome	6901,0	247	299	9,96	11,95

Rozměr - dimension - размер
210 x 140 mm.

6906

Držák kartáčků sklo

Tooth-Brush Holder - Glass
Стаканчик для зубных щёток - стекло

PROVEDENÍ	FINISH	CODE	BEZ DPH (Kč)	S DPH (Kč)	WITHOUT VAT (€)	WITH VAT (€)
chrom	chrome	6906,0	247	299	9,96	11,95

Rozměr - dimension - размер
70 x 95 mm.

6957

Dvojitý držák kartáčků a pasty - sklo

Double tooth-brush
and tooth-paste holder - glass
Двойной стаканчик

PROVEDENÍ	FINISH	CODE	BEZ DPH (Kč)	S DPH (Kč)	WITHOUT VAT (€)	WITH VAT (€)
chrom	chrome	6957,0	495	599	19,80	23,76

Rozměr - dimension - размер
190 x 95 mm.

6936

Mýdlenka - sklo

Soap Dish - Glass
Стеклянная мыльница

PROVEDENÍ	FINISH	CODE	BEZ DPH (Kč)	S DPH (Kč)	WITHOUT VAT (€)	WITH VAT (€)
chrom	chrome	6936,0	247	299	9,96	11,95

Rozměr - dimension - размер
110 mm.

6948

Drátěná mýdlenka

Wire soap dish
Мыльница

PROVEDENÍ	FINISH	CODE	BEZ DPH (Kč)	S DPH (Kč)	WITHOUT VAT (€)	WITH VAT (€)
chrom	chrome	6948,0	412	499	16,64	19,97

Rozměr - dimension - размер
145 x 90 mm.

6955

Dávkovač mýdla

Soap Dispenser - Glass
Стеклянный дозатор мыла

PROVEDENÍ	FINISH	CODE	BEZ DPH (Kč)	S DPH (Kč)	WITHOUT VAT (€)	WITH VAT (€)
chrom	chrome	6955,0	330	399	13,28	15,94

Objem - volume - объем 0.15 l.

Rozměr - dimension - размер
70 x 150 mm.

6927

Držák ručníku

Towel rail
Вешалка для полотенец

PROVEDENÍ	FINISH	CODE	BEZ DPH (Kč)	S DPH (Kč)	WITHOUT VAT (€)	WITH VAT (€)
chrom	chrome	6927,0	412	499	16,48	19,78

Rozměr - dimension - размер
460 x 70 mm.

6924

Dvojitý držák ručníků

Double towel rail
Двойная вешалка для полотенец

PROVEDENÍ	FINISH	CODE	BEZ DPH (Kč)	S DPH (Kč)	WITHOUT VAT (€)	WITH VAT (€)
chrom	chrome	6924,0	578	699	23,12	27,74

Rozměr - dimension - размер
460 x 110 mm.

6956

Dvojháček

Double hook
Двойной крючок

PROVEDENÍ	FINISH	CODE	BEZ DPH (Kč)	S DPH (Kč)	WITHOUT VAT (€)	WITH VAT (€)
chrom	chrome	6956,0	82	99	3,28	3,94

Rozměr - dimension - размер
70 x 70 mm.

6943

Šestiháček

Six-hook
Шестерной крючок

PROVEDENÍ	FINISH	CODE	BEZ DPH (Kč)	S DPH (Kč)	WITHOUT VAT (€)	WITH VAT (€)
chrom	chrome	6943,0	412	499	16,48	19,78

Délka - lenght - размер 330 mm.

6938

Závěs toaletního papíru s krytem

Toilet roll holder with cover
Держатель для туалетной бумаги с крышкой

PROVEDENÍ	FINISH	CODE	BEZ DPH (Kč)	S DPH (Kč)	WITHOUT VAT (€)	WITH VAT (€)
chrom	chrome	6938,0	412	499	16,48	19,78

6933

WC štětka

Toilet brush - glass
Ершик - стекло

PROVEDENÍ	FINISH	CODE	BEZ DPH (Kč)	S DPH (Kč)	WITHOUT VAT (€)	WITH VAT (€)
chrom	chrome	6933,0	536	649	21,44	25,73

Výška - height - высота 360 mm.

6940

Polička

Shelf
Полочка

PROVEDENÍ	FINISH	CODE	BEZ DPH (Kč)	S DPH (Kč)	WITHOUT VAT (€)	WITH VAT (€)
chrom	chrome	6940,0	412	499	16,48	19,78

Rozměr skla - glass dimension - размеры стекла 520 x 130 mm.

TITANIA
ORFEUS

novaservis®
QUALITY & DESIGN

ZAHRADNÍ PROGRAM NOVASERVIS

Široká nabídka zahradního programu zahrnuje zahradní pistole, hadicové spojky, adaptéry, hadice, zahradní zavlažovače, ventily a další zahradní příslušenství. Použitými materiály jsou velmi odolný plast a kvalitní mosaz.

GARDEN PROGRAMME NOVASERVIS

Broad range of garden programme includes garden spray guns, hose connections, adaptors, hoses, sprinklers, couplings and other garden accessories. Products are made of high quality plastic material and brass.

САДОВАЯ ПРОГРАММА NOVASERVIS

Нами предлагаемая садовая программа включает в себя садовые пистолет-разбрызгиватели, муфты для шланга, штуцеры, шланги, регулируемые разбрызгиватели, вентели и дальнейшие садовые аксессуары. Они произведены из стойкого пластика и качественной латуни.

DY8013

Hadicová spojka

Hose connection
Муфта для шланга

PROVEDENÍ	FINISH	CODE	BEZ DPH (Kč)	S DPH (Kč)	WITHOUT VAT (€)	WITH VAT (€)
plast 1/2"	plastic	DY8014	16	19	0,64	0,77
plast 3/4"	plastic	DY8013	19	23	0,76	0,91
plast 1/2" x 3/4"	plastic	DY8026	18	22	0,72	0,86

240 ks - pcs - шт
v kartonu - in box - в коробке.

DY8023

Adaptér s přechodkou

Adaptor with reducer
Штуцер с переходником

PROVEDENÍ	FINISH	CODE	BEZ DPH (Kč)	S DPH (Kč)	WITHOUT VAT (€)	WITH VAT (€)
plast 1/2"x3/4"	plastic	DY8024	16	19	0,64	0,77
plast 3/4"x1"	plastic	DY8023	16	19	0,64	0,77

240 ks - pcs - шт
v kartonu - in box - в коробке.

DY8010

Rychlospojka

Hose connection
Быстросоединяемая муфта

PROVEDENÍ	FINISH	CODE	BEZ DPH (Kč)	S DPH (Kč)	WITHOUT VAT (€)	WITH VAT (€)
plast 1/2"	plastic	DY8010	24	29	0,96	1,15
plast 3/4"	plastic	DY8029	24	29	0,96	1,15

240 ks - pcs - шт
v kartonu - in box - в коробке.

DY8011

Rychlospojka se stop-ventilem

Hose connection with stop-valve
Быстросоединяемая муфта - аквастоп

PROVEDENÍ	FINISH	CODE	BEZ DPH (Kč)	S DPH (Kč)	WITHOUT VAT (€)	WITH VAT (€)
plast 1/2"	plastic	DY8011	24	29	0,96	1,15
plast 3/4"	plastic	DY8030	24	29	0,96	1,15

240 ks - pcs - шт
v kartonu - in box - в коробке.

DY8018

Adaptér - vnější závit

Adaptor - male thread
Штуцер с наружной резьбой

PROVEDENÍ	FINISH	CODE	BEZ DPH (Kč)	S DPH (Kč)	WITHOUT VAT (€)	WITH VAT (€)
plast 3/4"	plastic	DY8018	16	19	0,64	0,77

240 ks - pcs - шт
v kartonu - in box - в коробке.

DY8017

Adaptér vnitřní závit

Adaptor - internal thread
Штуцер с внутренней резьбой

PROVEDENÍ	FINISH	CODE	BEZ DPH (Kč)	S DPH (Kč)	WITHOUT VAT (€)	WITH VAT (€)
plast 3/4"	plastic	DY8017	16	19	0,64	0,77
plast 1"	plastic	DY8028	16	19	0,64	0,77

240 ks - pcs - шт
v kartonu - in box - в коробке.

DY8015

Adaptér pro 3 rychlospojky

Three-way hose coupling
Тройник для соединения шлангов

PROVEDENÍ	FINISH	CODE	BEZ DPH (Kč)	S DPH (Kč)	WITHOUT VAT (€)	WITH VAT (€)
plast	plastic	DY8015	16	19	0,64	0,77

240 ks - pcs - шт
v kartonu - in box - в коробке.

DY8016

Adaptér pro 2 rychlospojky

Two-way hose coupling
Внутренная втулка

PROVEDENÍ	FINISH	CODE	BEZ DPH (Kč)	S DPH (Kč)	WITHOUT VAT (€)	WITH VAT (€)
plast	plastic	DY8016	16	19	0,64	0,77

240 ks - pcs - шт
v kartonu - in box - в коробке.

DY8001

Spojovací ventil - konektor

One-way switch coupling - connector
Соединительный кран

PROVEDENÍ	FINISH	CODE	BEZ DPH (Kč)	S DPH (Kč)	WITHOUT VAT (€)	WITH VAT (€)
plast	plastic	DY8001	32	39	1,28	1,54

240 ks - pcs - шт
v kartonu - in box - в коробке.

DY8002

Rozdvojka

Y- Switch coupling with swivel
Кран-распределитель

PROVEDENÍ	FINISH	CODE	BEZ DPH (Kč)	S DPH (Kč)	WITHOUT VAT (€)	WITH VAT (€)
plast	plastic	DY8002	40	48	1,60	1,92

240 ks - pcs - шт
v kartonu - in box - в коробке.

DY8013C

Hadicová spojka

Brass hose connection
Муфта для шланга

PROVEDENÍ	FINISH	CODE	BEZ DPH (Kč)	S DPH (Kč)	WITHOUT VAT (€)	WITH VAT (€)
mosaz 1/2"	brass	DY8014C	82	99	3,28	3,94
mosaz 3/4"	brass	DY8013C	131	159	5,24	6,29

48 ks - pcs - шт
v kartonu - in box - в коробке.

DY8023C

Adaptér s přechodkou

Brass adaptor with reducer
Штуцер латунный с футоркой

PROVEDENÍ	FINISH	CODE	BEZ DPH (Kč)	S DPH (Kč)	WITHOUT VAT (€)	WITH VAT (€)
mosaz 1/2"x3/4"	brass	DY8024C	60	73	2,40	2,88
mosaz 3/4" x 1"	brass	DY8023C	77	93	3,08	3,70

48 ks - pcs - шт
v kartonu - in box - в коробке.

DY8010C

Rychlospojka

Brass hose connection
Быстросоединяемая муфта

PROVEDENÍ	FINISH	CODE	BEZ DPH (Kč)	S DPH (Kč)	WITHOUT VAT (€)	WITH VAT (€)
mosaz 1/2"	brass	DY8010C	82	99	3,28	3,94
mosaz 3/4"	brass	DY8029C	115	139	4,60	5,52

48 ks - pcs - шт
v kartonu - in box - в коробке.

DY8011C

Rychlospojka se stop-ventilem

Brass Waterstop hose connector
Быстросоединяемая муфта - аквастоп

PROVEDENÍ	FINISH	CODE	BEZ DPH (Kč)	S DPH (Kč)	WITHOUT VAT (€)	WITH VAT (€)
mosaz 1/2"	brass	DY8011C	82	99	3,28	3,94
mosaz 3/4"	brass	DY8030C	123	149	4,92	5,90

48 ks - pcs - шт
v kartonu - in box - в коробке.

DY3022C

Nastavitelný postřikovač

Brass adjustable hose nozzle
Регулируемый разбрызгиватель латунный

PROVEDENÍ	FINISH	CODE	BEZ DPH (Kč)	S DPH (Kč)	WITHOUT VAT (€)	WITH VAT (€)
mosaz	brass	DY3022C	123	149	4,92	5,90

48 ks - pcs - шт
v kartonu- in box - в коробке.

DY8017C

Adaptér vnitřní závit

Adaptor - internal thread
Штуцер латунный с внутренней резьбой

PROVEDENÍ	FINISH	CODE	BEZ DPH (Kč)	S DPH (Kč)	WITHOUT VAT (€)	WITH VAT (€)
mosaz 3/4"	brass	DY8017C	43	52	1,72	2,06
mosaz 1"	brass	DY8028C	51	62	2,04	2,45

48 ks - pcs - шт
v kartonu - in box - в коробке.

DY8015C

Mezikus pro 3 rychlospojky

Brass three way hose coupling
Тройник для соединения шлангов латунный

PROVEDENÍ	FINISH	CODE	BEZ DPH (Kč)	S DPH (Kč)	WITHOUT VAT (€)	WITH VAT (€)
mosaz	brass	DY8015C	115	139	4,60	5,52

48 ks - pcs - шт
v kartonu - in box - в коробке.

DY8016C

Mezikus pro 2 rychlospojky

Brass two way hose coupling
Внутренная втулка латунная

PROVEDENÍ	FINISH	CODE	BEZ DPH (Kč)	S DPH (Kč)	WITHOUT VAT (€)	WITH VAT (€)
mosaz	brass	DY8016C	57	69	2,28	2,74

48 ks - pcs - шт
v kartonu - in box - в коробке.

DY8110CN

Mosazná rychlospojka s aerátorem

Brass hose conector with areator
Латунная быстросоединяемая муфта с аэратором

PROVEDENÍ	FINISH	CODE	BEZ DPH (Kč)	S DPH (Kč)	WITHOUT VAT (€)	WITH VAT (€)
mosaz	brass	DY8110CN	164	198	6,56	7,87

48 ks - pcs - шт
v kartonu - in box - в коробке.

DY901

Časovač pro zavlažování

2 hour water timer
Автоматический полив / Таймер

PROVEDENÍ	FINISH	CODE	BEZ DPH (Kč)	S DPH (Kč)	WITHOUT VAT (€)	WITH VAT (€)
plast	plastic	DY901	197	238	7,88	9,46

24 ks - pcs - шт
v kartonu - in box - в коробке.

Všechny typy lze objednávat v libovolném množství – počet kusů v kartonu je pouze informativní.
All types can be ordered in any quantity – the number of pcs in box is only informative.
Все типы возможно заказывать в любом количестве – число штуков в картону только для информации.

DY3011

Nastavitelná postřikovací hubice

Adjustable hose nozzle
Регулируемый разбрызгиватель

PROVEDENÍ	FINISH	CODE	BEZ DPH (Kč)	S DPH (Kč)	WITHOUT VAT (€)	WITH VAT (€)
plast	plastic	DY3011	49	59	1,96	2,35

240 ks - pcs - шт
v kartonu - in box - в коробке.

DY2021

Nastavitelná pistole

Adjustable spray gun
Пистолет-разбрызгиватель

PROVEDENÍ	FINISH	CODE	BEZ DPH (Kč)	S DPH (Kč)	WITHOUT VAT (€)	WITH VAT (€)
plast	plastic	DY2021	82	99	3,28	3,94

48 ks - pcs - шт
v kartonu - in box - в коробке.

DY2073

Postřikovací pistole

Plastic spray nozzle
Пистолет-разбрызгиватель

PROVEDENÍ	FINISH	CODE	BEZ DPH (Kč)	S DPH (Kč)	WITHOUT VAT (€)	WITH VAT (€)
plast	plastic	DY2073	49	59	1,96	2,35

96 ks - pcs - шт
v kartonu - in box - в коробке.

DY2073Z

Postřikovací pistole

Metal spray nozzle
Пистолет-разбрызгиватель

PROVEDENÍ	FINISH	CODE	BEZ DPH (Kč)	S DPH (Kč)	WITHOUT VAT (€)	WITH VAT (€)
kov	metal	DY2073Z	82	99	3,28	3,94

96 ks - pcs - шт
v kartonu - in box - в коробке.

DY2077

Pistole se 7 - funkcemi

7-pattern spray gun
Пистолет-разбрызгиватель 7-режимный

PROVEDENÍ	FINISH	CODE	BEZ DPH (Kč)	S DPH (Kč)	WITHOUT VAT (€)	WITH VAT (€)
plast	plastic	DY2077	82	99	3,28	3,94

48 ks - pcs - шт
v kartonu - in box - в коробке.

DY2036L

Nastavitelná pistole

Adjustable spray gun
Пистолет распылитель

PROVEDENÍ	FINISH	CODE	BEZ DPH (Kč)	S DPH (Kč)	WITHOUT VAT (€)	WITH VAT (€)
plast	plastic	DY2036L	164	198	6,56	7,87

24 ks - pcs - шт
v kartonu - in box - в коробке.

DY2095

Kovová nastavitelná pistole

Adjustable metal spray gun
Пистолет распылитель металлический

PROVEDENÍ	FINISH	CODE	BEZ DPH (Kč)	S DPH (Kč)	WITHOUT VAT (€)	WITH VAT (€)
kov	metal	DY2095	247	299	9,88	11,86

24 ks - pcs - шт
v kartonu - in box - в коробке.

DY2071A

Nastavitelná kovová pistole s pryžovou ochranou

Adjustable metal spray gun with rubber cover
Металлической пистолет- разбрызгиватель

PROVEDENÍ	FINISH	CODE	BEZ DPH (Kč)	S DPH (Kč)	WITHOUT VAT (€)	WITH VAT (€)
kov	metal	DY2071A	247	299	9,96	11,95

24 ks - pcs - шт
v kartonu - in box - в коробке.

DY8025

Hadicová postřikovací sada

Hose spray set
Регулируемый разбрызгиватель
с комплектом

PROVEDENÍ	FINISH	CODE	BEZ DPH (Kč)	S DPH (Kč)	WITHOUT VAT (€)	WITH VAT (€)
plast	plastic	DY8025	82	99	3,28	3,94

48 ks - pcs - шт
v kartonu - in box - в коробке.

DY2323

Pistole se 6 - funkcemi a sadou

6-pattern spray gun set
Пистолет-разбрызгиватель
7-позиционный с комплектом

PROVEDENÍ	FINISH	CODE	BEZ DPH (Kč)	S DPH (Kč)	WITHOUT VAT (€)	WITH VAT (€)
plast	plastic	DY2323	164	198	6,56	7,87

48 ks - pcs - шт
v kartonu - in box - в коробке.

Všechny typy lze objednávat v libovolném množství – počet kusů v kartonu je pouze informativní.
All types can be ordered in any quantity – the number of pcs in box is only informative.
Все типы возможно заказывать в любом количестве – число штуков в картону только для информации.

DY600-2

Automatický navíječ hadice

Auto rewind hose reel
Автоматическая катушка для шланга

PROVEDENÍ	FINISH	CODE	BEZ DPH (Kč)	S DPH (Kč)	WITHOUT VAT (€)	WITH VAT (€)
plast	plastic	DY600-2	1 652	1 999	66,08	79,30

S kompletním příslušenstvím.
Na zeď, délka hadice 20 m.

Complete with accessories (hose&fittings). Wall-mounted 20 m hose.

Для стены, длина шланга 20 м.

DY670

Přenosný navíječ hadice

Portable hose reel
Переносная катушка для шланга

PROVEDENÍ	FINISH	CODE	BEZ DPH (Kč)	S DPH (Kč)	WITHOUT VAT (€)	WITH VAT (€)
plast -kov	plastic - metal	DY670	412	499	16,48	19,78

Kapacita až 45 m 1/2" hadice.

Capacity up to 45m 1/2" hose.

Вместительность до 45 м 1/2" шланга.

5 ks - pcs - шт
v kartonu - in box - в коробке.

DY5115S

Zahradní hadice 1/2" x 15 m s kompletní sadou

1/2" garden hose set 15m
Садовый шланг ½" x 15м с комплектом

PROVEDENÍ	FINISH	CODE	BEZ DPH (Kč)	S DPH (Kč)	WITHOUT VAT (€)	WITH VAT (€)
plast	plastic	DY5115S	330	399	13,20	15,84

8 ks - pcs - шт
v kartonu - in box - в коробке.

DY5120

Zahradní hadice 1/2" x 20 m

1/2" garden hose 20m
Садовый шланг ½" x 20м

PROVEDENÍ	FINISH	CODE	BEZ DPH (Kč)	S DPH (Kč)	WITHOUT VAT (€)	WITH VAT (€)
plast	plastic	DY5120	330	399	13,20	15,84

6 ks - pcs - шт
v kartonu - in box - в коробке.

DY5808

Spirálová hadice 7,5 m s kompletní sadou

7,5 m coil hose set
Поливочный шланг спиральный 7,5м с распылителем

PROVEDENÍ	FINISH	CODE	BEZ DPH (Kč)	S DPH (Kč)	WITHOUT VAT (€)	WITH VAT (€)
plast	plastic	DY5808	247	299	9,88	11,86

6 ks - pcs - шт
v kartonu - in box - в коробке.

DY6011

8-polohový zavlažovač s adaptérem

8-pattern sprinkler with adaptor
8- ми позиционный полив со штуцером

PROVEDENÍ	FINISH	CODE	BEZ DPH (Kč)	S DPH (Kč)	WITHOUT VAT (€)	WITH VAT (€)
plast	plastic	DY6011	107	129	4,28	5,14

48 ks - pcs - шт
v kartonu - in box - в коробке.

DY6013

Rotační 3-ramenný zavlažovač s adaptérem

3-arm revolving sprinkler with adaptor
Вращающийся 3- форсуночный полив с штуцером

PROVEDENÍ	FINISH	CODE	BEZ DPH (Kč)	S DPH (Kč)	WITHOUT VAT (€)	WITH VAT (€)
plast	plastic	DY6013	164	198	6,56	7,87

24 ks - pcs - шт
v kartonu - in box - в коробке.

DY7020X

Výkyvný 17-tryskový zavlažovač

Oscillating sprinkler with 17 nozzles
Качающий 17-форсуночный полив

PROVEDENÍ	FINISH	CODE	BEZ DPH (Kč)	S DPH (Kč)	WITHOUT VAT (€)	WITH VAT (€)
plast	plastic	DY7020X	247	299	9,96	11,95

6 ks - pcs - шт
v kartonu - in box - в коробке.

DY1013

Impulsní zavlažovač s hrotem

Impulse sprinkler with spike
Полив пульсирующий на ножке

PROVEDENÍ	FINISH	CODE	BEZ DPH (Kč)	S DPH (Kč)	WITHOUT VAT (€)	WITH VAT (€)
plast	plastic	DY1013	107	129	4,28	5,14

48 ks - pcs - шт
v kartonu - in box - в коробке.

novaservis®
QUALITY & DESIGN

WC SEDÁTKA

V našem sortimentu si můžete vybrat WC sedátka z masivního dřeva, dýhovaného MDF a plastu. WC sedátka jsou dodávána v různých barevných provedeních, mnoha tvarech a motivech. Předností jsou kvalitní panty, zajišťující stabilní osazení sedátek na keramice. Mimořádnou výhodou je také kompatibilita, univerzálnost a rozsáhlé použití našich WC sedátek na nejpoužívanější keramiky.

TOILETS SEATS

In our assortment you can choose Toilet seats made of solid wood, MDF with veneer, MDF and plastic material. Toilet seats can be supplied in various colour finish, styles and motives. We consider the high quality mounting fixtures that fasten down the toilet seats to ceramics to be a big advantage of these products. Another advantages are compatibility, universality and huge utilization of our toilet seats.

СИДЕНЬЯ ДЛЯ УНИТАЗА

Мы предлагаем различные сиденья для унитаза из дерева, фанеры, «MDF» и пластмассы. Сиденья для унитаза поставляются в различных цветовых оформлениях, их дизайн разнообразный. Преимуществом нами предлагаемых сидений является крепление обезпечивающее их стабильность. Чрезвычайным преимуществом есть тоже их совместимость, универсальность и широкое использование.

JASAN

F

Jasan

Ash
Ясень

PROVEDENÍ	FINISH	CODE	BEZ DPH (Kč)	S DPH (Kč)	WITHOUT VAT (€)	WITH VAT (€)
dýhované MDF	MDF veneer	**WC/JASAN**	**578**	**699**	**23,12**	**27,74**

Úchyty kov chrom. Rozměr 43,5±2 x 37,2 cm. Rozteč 110 - 180 mm. Váha sedátka 3,1 kg. 4 ks v kartonu.

Chrome-plated metal mountings, spacing 110-180 mm. Seat size 43.5±2 x 37.2 cm weight 3.1 kg. 4 pcs per box.

Крепление – хромированный металл. Размеры 43,5±2 x 37,2 см. Шаг 110 -180 мм. Весь стульчака 3,1 кг. 4 шт в коробке.

SOFT JASAN

L

Pomalu padající sedátko

Soft closing toilet seat
Медленно падающее сиденье для унитаза

PROVEDENÍ	FINISH	CODE	BEZ DPH (Kč)	S DPH (Kč)	WITHOUT VAT (€)	WITH VAT (€)
dýhované MDF	MDF veneer	**WC/SOFTJASAN**	**660**	**799**	**26,64**	**31,97**

Úchyty kov chrom. Rozměr 44,7 x 38 cm. 4 ks v kartonu.

Chrome-plated metal mountings, Seat size 44.7 x 38 cm. 4 pcs per box.

Крепление – хромированный металл. Размеры 44,7 x 38 см. 4 шт в коробке.

DUB TMAVY

F

Dub tmavý

Dark Oak
Дуб тёмный

PROVEDENÍ	FINISH	CODE	BEZ DPH (Kč)	S DPH (Kč)	WITHOUT VAT (€)	WITH VAT (€)
dýhované MDF	MDF veneer	**WC/DUB2**	**578**	**699**	**23,12**	**27,74**

Úchyty kov chrom. Rozměr 43,5±2 x 37,2 cm. Rozteč 110 - 180 mm. Váha sedátka 2,6 kg. 4 ks v kartonu.

Chrome-plated metal mountings, spacing 110-180 mm. Seat size 43.5±2 x 37.2 cm weight 2.6 kg. 4 pcs per box.

Крепление – хромированный металл. Размеры 43,5±2 x 37,2 см. Шаг 110 -180 мм. Весь стульчака 2,6 кг. 4 шт в коробке.

BUK CERVENY

C

Buk červený

Red Beech
Бук красный

PROVEDENÍ	FINISH	CODE	BEZ DPH (Kč)	S DPH (Kč)	WITHOUT VAT (€)	WITH VAT (€)
dýhované MDF	MDF veneer	**WC/BUK**	**578**	**699**	**23,12**	**27,74**

Úchyty kov chrom. Rozměr 43,5±2 x 37,5 cm. Rozteč 110 - 180 mm. Váha sedátka 3,2 kg. 4 ks v kartonu.

Chrome-plated metal mountings, spacing 110-180 mm. Seat size 43.5±2 x 37.5 cm weight 3.2 kg. 4 pcs per box.

Крепление – хромированный металл. Размеры 43,5±2 x 37,5 см. Шаг 110 -180 мм. Весь стульчака 3,2 кг. 4 шт в коробке.

BOROVICE

A

Borovice

Pine
Сосна

PROVEDENÍ	FINISH	CODE	BEZ DPH (Kč)	S DPH (Kč)	WITHOUT VAT (€)	WITH VAT (€)
dýhované MDF	MDF veneer	**WC/BOROVICE**	**578**	**699**	**23,12**	**27,74**

Úchyty kov chrom. Rozměr 44±2 x 37,5 cm. Rozteč 110 - 180 mm. Váha sedátka 3,2 kg. 4 ks v kartonu.

Chrome-plated metal mountings, spacing 110-180 mm. Seat size 44.0±2 x 37.5 cm Weight 3.2 kg. 4 pcs per box.

Крепление – хромированный металл. Размеры 44±2 x 37,5 см. Шаг 110 -180 мм. Весь стульчака 3,2 кг. 4 шт в коробке.

ORECH SVETLY

A

Ořech světlý

Light walnut
Орех светлый

PROVEDENÍ	FINISH	CODE	BEZ DPH (Kč)	S DPH (Kč)	WITHOUT VAT (€)	WITH VAT (€)
dýhované MDF	MDF veneer	WC/ORECH	578	699	23,12	27,74

Úchyty kov chrom. Rozměr 44±2 x 37,5 cm. Rozteč 110 - 180 mm. Váha sedátka 3,2 kg. 4 ks v kartonu.

Chrome-plated metal mountings, spacing 110-180 mm. Seat size 44.0±2 x 37.5 cm weight 3.2 kg. 4 pcs per box.

Крепление – хромированный металл. Размеры 44±2 x 37,5 см. Шаг 110 -180 мм. Весь стульчака 3,2 кг. 4 шт в коробке.

BAMBUS

A

Bambus

Bamboo
Бамбук

PROVEDENÍ	FINISH	CODE	BEZ DPH (Kč)	S DPH (Kč)	WITHOUT VAT (€)	WITH VAT (€)
dýhované MDF	MDF veneer	WC/BAMBUS	578	699	23,12	27,74

Úchyty kov chrom. Rozměr 44±2 x 37,5 cm. Rozteč 110 - 180 mm. Váha sedátka 3,3 kg. 4 ks v kartonu.

Chrome-plated metal mountings, spacing 110-180 mm. Seat size 44.0±2 x 37.5 cm weight 3.3 kg. 4 pcs per box.

Крепление – хромированный металл. Размеры 44±2 x 37,5 см. Шаг 110 -180 мм. Весь стульчака 3,3 кг. 4 шт в коробке.

BRIZA

A

Bříza

Birch
Берёза

PROVEDENÍ	FINISH	CODE	BEZ DPH (Kč)	S DPH (Kč)	WITHOUT VAT (€)	WITH VAT (€)
dýhované MDF	MDF veneer	WC/BRIZA	578	699	23,12	27,74

Úchyty kov chrom. Rozměr 44±2 x 37,5 cm. Rozteč 110 - 180 mm. Váha sedátka 3,3 kg. 4 ks v kartonu.

Chrome-plated metal mountings, spacing 110-180 mm. Seat size 44.0±2 x 37.5 cm weight 3.3 kg. 4 pcs per box.

Крепление – хромированный металл. Размеры 44±2 x 37,5 см. Шаг 110 -180 мм. Весь стульчака 3,3 кг. 4 шт в коробке.

WENGE

A

Wenge

Wenge
Венге

PROVEDENÍ	FINISH	CODE	BEZ DPH (Kč)	S DPH (Kč)	WITHOUT VAT (€)	WITH VAT (€)
dýhované MDF	MDF veneer	WC/WENGE	578	699	23,12	27,74

Úchyty kov chrom. Rozměr 44±2 x 37,5 cm. Rozteč 110 - 180 mm. Váha sedátka 3,3 kg. 4 ks v kartonu.

Chrome-plated metal mountings, spacing 110-180 mm. Seat size 44.0±2 x 37.5 cm weight 3.3 kg. 4 pcs per box.

Крепление – хромированный металл. Размеры 44±2 x 37,5 см. Шаг 110 -180 мм. Весь стульчака 3,3 кг. 4 шт в коробке.

ORECH LYRA

B

Ořech Lyra

Walnut short
Орех лира

KERAMIKA LYRA

PROVEDENÍ	FINISH	CODE	BEZ DPH (Kč)	S DPH (Kč)	WITHOUT VAT (€)	WITH VAT (€)
dýhované MDF	MDF veneer	WC/ORECHLYRA	578	699	23,12	27,74

Úchyty kov chrom. Rozměr 41±2 x 37,2 cm. Rozteč 110 - 180 mm. Váha sedátka 2,3 kg. 4 ks v kartonu.

Chrome-plated metal mountings, spacing 110-180 mm. Seat size 41.0±2 x 37.2 cm Weight 2.3 kg. 4 pcs per box.

Крепление – хромированный металл. Размеры 41±2 x 37,2 см. Шаг 110 -180 мм. Весь стульчака 2,3 кг. 4 шт в коробке.

DUB LYRA

B

Dub Lyra

Oak short
Дуб лира

KERAMIKA LYRA

PROVEDENÍ	FINISH	CODE	BEZ DPH (Kč)	S DPH (Kč)	WITHOUT VAT (€)	WITH VAT (€)
masivní dřevo	solid wood	WC/DUBLYRA	578	699	23,12	27,74

Úchyty kov chrom. Rozměr 41±2 x 37,2 cm. Rozteč 110 - 180 mm. Váha sedátka 2,4 kg. 4 ks v kartonu.

Chrome-plated metal mountings, spacing 110-180 mm. Seat size 41±2 x 37.2 cm weight 2.4 kg. 4 pcs per box.

Крепление – хромированный металл. Размеры 41±2 x 37,2 см. Шаг 110 -180 мм. Весь стульчака 2,4 кг. 4 шт в коробке.

SOFT ORECH

B

Pomalu padající sedátko Lyra

Soft closing toilet seat
Медленно падающее сиденье для унитаза

KERAMIKA LYRA | EASY CLICK

PROVEDENÍ	FINISH	CODE	BEZ DPH (Kč)	S DPH (Kč)	WITHOUT VAT (€)	WITH VAT (€)
dýhované MDF	MDF veneer	WC/SOFTORECHLY	660	799	26,40	31,68

Úchyty kov chrom. hygienické, lehce demontovatelné. Rozměr 41 x 37,2 cm. 4 ks v kartonu.

Chrome-plated metal mountings, Seat size 41 x 37.2 cm. 4 pcs per box.

Крепление – хромированный металл. Размеры 41 x 37,2 см. 4 шт в коробке.

SOFT MUSLE

B

Pomalu padající sedátko Lyra

Soft closing toilet seat
Медленно падающее сиденье для унитаза

KERAMIKA LYRA | EASY CLICK

PROVEDENÍ	FINISH	CODE	BEZ DPH (Kč)	S DPH (Kč)	WITHOUT VAT (€)	WITH VAT (€)
MDF	MDF	WC/SOFTMUSLELY	660	799	26,40	31,68

Úchyty kov chrom. hygienické, lehce demontovatelné. Rozměr 41 x 37,2 cm. 4 ks v kartonu.

Chrome-plated metal mountings, Seat size 41 x 37.2 cm. 4 pcs per box.

Крепление – хромированный металл. Размеры 41 x 37,2 см. 4 шт в коробке.

SOFT LYRA

I

Pomalu padající sedátko Lyra

Soft closing toilet seat
Медленно падающее сиденье для унитаза

KERAMIKA LYRA

PROVEDENÍ	FINISH	CODE	BEZ DPH (Kč)	S DPH (Kč)	WITHOUT VAT (€)	WITH VAT (€)
MDF	MDF	WC/SOFTLYRA	578	699	23,12	27,74

Úchyty kov chrom. Rozměr 40 x 36 cm. 4 ks v kartonu.

Chrome-plated metal mountings, Seat size 40 x 36 cm. 4 pcs per box.

Крепление – хромированный металл. Размеры 40 x 36 см. 4 шт в коробке.

MUSLE LYRA

B

Mušle Lyra

Shell short
Ракушка лира

KERAMIKA LYRA

PROVEDENÍ	FINISH	CODE	BEZ DPH (Kč)	S DPH (Kč)	WITHOUT VAT (€)	WITH VAT (€)
MDF	MDF	WC/MUSLELYRA	495	599	19,80	23,76

Úchyty kov chrom. Rozměr 41±2 x 37,2 cm. Rozteč 110 - 180 mm. Váha sedátka 3 kg. 4 ks v kartonu

Chrome-plated metal mountings, spacing 110-180 mm. Seat size 41.2±2 x 37.2 cm weight 3.0 kg. 4 pcs per box.

Крепление – хромированный металл. Размеры 41±2 x 37,2 см. Шаг 110 -180 мм. Весь стульчака 3 кг. 4 шт в коробке.

STENATA

Štěňata

Puppy dogs
Щенки

D

PROVEDENÍ	FINISH	CODE	BEZ DPH (Kč)	S DPH (Kč)	WITHOUT VAT (€)	WITH VAT (€)
MDF	MDF	**WC/STENATA**	**826**	**999**	**33,28**	**39,94**

Úchyty kov chrom. Rozměr 45±2 x 37,5 cm. Rozteč 110 - 180 mm. Váha sedátka 3,1 kg. 4 ks v kartonu.

Chrome-plated metal mountings, spacing 110-180 mm. Seat size 45±2 x 37.5 cm weight 3.1 kg. 4 pcs per box.

Крепление – хромированный металл. Размеры 45±2 x 37,5 см. Шаг 110 -180 мм. Весь стульчака 3,1 кг. 4 шт в коробке.

DELFIN

Delfín

Dolphins
Дельфин

D

PROVEDENÍ	FINISH	CODE	BEZ DPH (Kč)	S DPH (Kč)	WITHOUT VAT (€)	WITH VAT (€)
MDF	MDF	**WC/DELFIN**	**826**	**999**	**33,28**	**39,94**

Úchyty kov chrom. Rozměr 45±2 x 37,5 cm. Rozteč 110 - 180 mm. Váha sedátka 3,1 kg. 4 ks v kartonu.

Chrome-plated metal mountings, spacing 110-180 mm. Seat size 45±2 x 37.5 cm weight 3.1 kg. 4 pcs per box.

Крепление – хромированный металл. Размеры 45±2 x 37,5 см. Шаг 110 -180 мм. Весь стульчака 3,1 кг. 4 шт в коробке.

MEDVEDI

Medvědi

Bears
Медведи

D

PROVEDENÍ	FINISH	CODE	BEZ DPH (Kč)	S DPH (Kč)	WITHOUT VAT (€)	WITH VAT (€)
MDF	MDF	**WC/MEDVEDI**	**826**	**999**	**33,28**	**39,94**

Úchyty kov chrom. Rozměr 45±2 x 37,5 cm. Rozteč 110 - 180 mm. Váha sedátka 3,1 kg. 4 ks v kartonu.

Chrome-plated metal mountings, spacing 110-180 mm. Seat size 45±2 x 37.5 cm weight 3.1 kg. 4 pcs per box.

Крепление – хромированный металл. Размеры 45±2 x 37,5 см. Шаг 110 -180 мм. Весь стульчака 3,1 кг. 4 шт в коробке.

BILA MDF

Bílá MDF

White MDF
Белая МДФ

D

PROVEDENÍ	FINISH	CODE	BEZ DPH (Kč)	S DPH (Kč)	WITHOUT VAT (€)	WITH VAT (€)
MDF	MDF	**WC/BILAMDF**	**495**	**599**	**19,80**	**23,76**

Úchyty kov chrom. Rozměr 45±2 x 37,5 cm. Rozteč 110 - 180 mm. Váha sedátka 3,2 kg. 4 ks v kartonu.

Chrome-plated metal mountings, spacing 110-180 mm. Seat size 45.0±2 x 37.5 cm weight 3.2 kg. 4 pcs per box.

Крепление – хромированный металл. Размеры 45±2 x 37,5 см. Шаг 110 -180 мм. Весь стульчака 3,2 кг. 4 шт в коробке.

NOVÉ OBALY WC SEDÁTEK

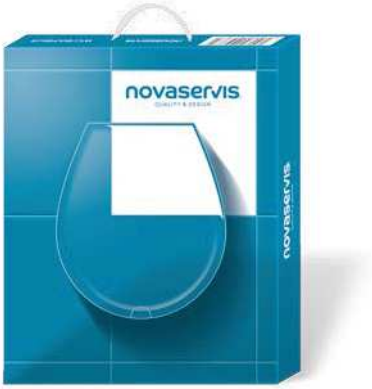

SOFTCLOSE

M

Pomalu padající bílé duroplastové sedátko

White soft closing plastic toilet seat
Медленно падающий белый пласт. стульча

PROVEDENÍ	FINISH	CODE	BEZ DPH (Kč)	S DPH (Kč)	WITHOUT VAT (€)	WITH VAT (€)
duroplast	duroplast	**WC/SOFTCLOSE**	**495**	**599**	**19,96**	**23,95**

Rozměr 44 x 37,5 cm.
4 ks v kartonu.

Seat size 44 x 37.5 cm.
4 pcs per box.

Размеры 44 x 37,5 см.
4 шт в коробке.

SOFT MDF

K

Pomalu padající sedátko

Soft closing toilet seat
Медленно падающее сиденье для унитаза

EASY CLICK

PROVEDENÍ	FINISH	CODE	BEZ DPH (Kč)	S DPH (Kč)	WITHOUT VAT (€)	WITH VAT (€)
MDF	MDF	**WC/SOFTMDF**	**660**	**799**	**26,64**	**31,97**

Úchyty kov chrom. hygienické, lehce demontovatelné.
Rozměr 45,5 x 37,5 cm. 4 ks v kartonu.

Chrome-plated metal mountings, Seat size 45.5 x 37.5 cm.
4 pcs per box.

Крепление – хромированный металл. Размеры 45,5 x 37,5 см.
4 шт в коробке.

SOFT DPLAST

J

Pomalu padající sedátko

Soft closing toilet seat
Медленно падающее сиденье для унитаза

EASY CLICK

PROVEDENÍ	FINISH	CODE	BEZ DPH (Kč)	S DPH (Kč)	WITHOUT VAT (€)	WITH VAT (€)
duroplast	duroplast	**WC/SOFTDPLAST**	**578**	**699**	**23,12**	**27,74**

Úchyty kov chrom. hygienické, lehce demontovatelné.
Rozměr 44 x 37 cm. 4 ks v kartonu.

Chrome-plated metal mountings, Seat size 44 x 37 cm.
4 pcs per box.

Крепление – хромированный металл. Размеры 44 x 37 см.
4 шт в коробке.

UNIVERSAL

G

Universal

Universal
Универсал

PROVEDENÍ	FINISH	CODE	BEZ DPH (Kč)	S DPH (Kč)	WITHOUT VAT (€)	WITH VAT (€)
duroplast	duroplast	**WC/UNIVERSAL**	**412**	**499**	**16,48**	**19,78**

Plastové úchyty. Rozměr 42.5±2 x 37 cm. Rozteč 130 - 180 mm.
Váha sedátka 1,9 kg. 6 ks v kartonu.

Plastic mountings. Seat size 42,5+/- 2 x 37cm. Spacing 130 -180 mm.
Weight 1,9kg, 6 pcs per box.For each lavatory bowl type.

Пластиковое крепление. Размеры 42±2 x 37 см. Шаг 110 -180 мм.
Весь стульчака 1,9 кг. 4 шт в коробке.

Všechny typy lze objednávat v libovolném množství - počet kusů v kartonu je pouze informativní.
All types can be ordered in any quantity – the number of pcs in box is only informative.
Все типы возможно заказывать в любом количестве – число штуков в картону только для информации

BILA

Bílá

White
Белая

H

PROVEDENÍ	FINISH	CODE	BEZ DPH (Kč)	S DPH (Kč)	WITHOUT VAT (€)	WITH VAT (€)
MDF	MDF	**WC/BILA**	**495**	**599**	**19,80**	**23,76**

Úchyty kov chrom. Rozměr 44±2 x 37 cm. Rozteč 110 - 180 mm. Váha sedátka 3,6 kg. 4 ks v kartonu.

Chrome-plated metal mountings, spacing 110-180 mm. Seat size 44.0±2 x 37.0 cm weight 3.6 kg. 4 pcs per box.

Крепление – хромированный металл. Размеры 44±2 x 37 см. Шаг 110 -180 мм. Весь стульчака 4 кг. 4 шт в коробке.

WC/BOROVICE
WC/ORECH
WC/WENGE
WC/BAMBUS
WC/BŘÍZA

A

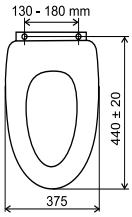

WC/MUSLE LYRA
WC/DUB LYRA
WC/ORECH LYRA
WC/SOFT MUSLE LYRA
WC/SOFT ORECH LYRA

B

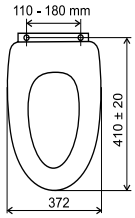

WC/BUK

C

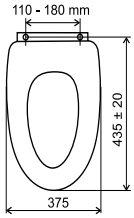

WC/STRIBRO
WC/STENATA
WC/DELFIN
WC/MEDVEDI
WC/BILA MDF

D

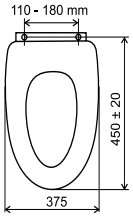

WC/DUB2
WC/JASAN

F

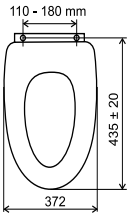

WC/UNIVERSAL

G

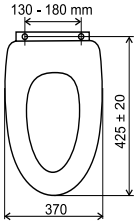

WC/BILA

H

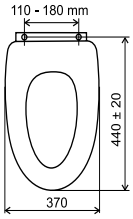

WC/SOFTLYRA

I

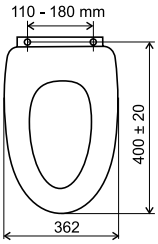

WC/SOFTDPLAST

J

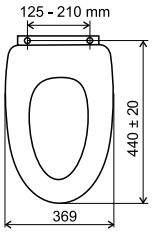

WC/SOFTMDF

K

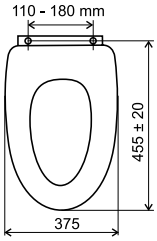

WC/SOFTJASAN

L

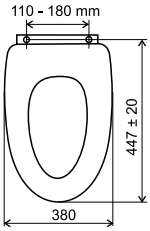

WC/SOFTCLOSE

M

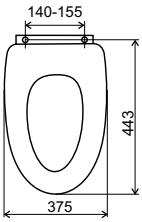

NABÍDKA VÝSTAVNÍCH PANELŮ
DISPLAY PANELS

„Co se nevystaví ... *... to se neprodá."*
„What you don't exhibit ... *... won't get sold"*
„Што не выставится ... *... то не продатся"*

novaservis
QUALITY & DESIGN

Panel 1
provedení: antracit, šedá
rozměr: v. 1800 x š. 590 x h. 500 mm

finish: antracit, grey
size: h. 1800 x w. 590 x d. 500 mm

Panel 31
(Univerzální program – dvoustranný)
provedení: antracit, šedá
rozměr: v. 1875 (včetně koleček) x š. 650 x h. 500 mm

(Universal programme – two sides)
finish: antracit, grey
size: h. 1875 (including wheels) x w. 650 x d. 500 mm

Panel 25
Univerzální panel pro 6 řad koupelnových doplňků - dvoustranný
provedení: antracit, šedá
rozměr: v. 2030 (včetně koleček) x š. 1020 x h. 500 mm

Universal panel for 6 lines of bathroom accessories - two sides
finish: antracit, grey
size: h. 2030 (including wheels) x w. 1020 x d. 500 mm

Panel 32
Univerzální panel pro 10 vodovodních baterií
provedení: antracit, šedá
rozměr: v. 1875 (včetně koleček) x š. 500 x h. 350 mm

Universal panel for 10 single-lever mixers
finish: antracit, grey
size: h. 1875 (including wheels) x w. 500 x d. 350 mm

Panel 26
dvoustranný
provedení: antracit, šedá
rozměr: v. 1875 (včetně koleček) x š. 690 x h. 500 mm

two sides
finish: antracit, grey
size: h. 1875 (including wheels) x w. 690 x d. 500 mm

Panel 30
provedení: antracit, šedá
rozměr: v. 480 x š. 220
x h. 180 mm

finish: antracit, grey
size: h. 480 x w. 220
x d. 180 mm

Panel 34
provedení: antracit, šedá
rozměr: v. 600 x š. 300
x h. 170 mm

finish: antracit, grey
size: h. 600 x w. 300
x d. 170 mm

Panel 37
dvoustranný
provedení: antracit
rozměr: v. 2350 x š. 1000
x h. 600 mm

two sides
finish: antracit, grey
size: h. 2350 x w. 1000
x d. 600 mm

Panel 37
dvoustranný
provedení: antracit
rozměr: v. 2350 x š. 1000
x h. 600 mm

two sides
finish: antracit, grey
size: h. 2350 x w. 1000
x d. 600 mm

Panel 40 jednostranný
provedení: bílá, lesk
rozměr: v. 2000 x š. 635 x h. 270 mm
finish: white, gloss
size: h. 2000 x w. 635 x d. 270 mm

Panel 41 - dvoustranný
provedení: bílá, lesk
rozměr: v. 2000 x š. 635 x h. 520 mm
(two sides)
finish: white, gloss
size: h. 2000 x w. 635 x d. 520 mm

Panel 42 - dvoustranný
provedení: bílá, lesk
rozměr: v. 2070 (včetně koleček) x š. 800 x h. 620 mm
(two sides)
finish: white, gloss
size: h. 2070 (including wheels) x w. 800 x d. 620 mm

Panel 10
WC sedátka se zásobníkem
provedení: antracit, šedá
rozměr: v. 2020 x š. 495 x h. 500 mm

WC sedátka se zásobníkem
finish: antracit, grey
size: h. 2020 x w. 495 x d. 500 mm

Panel 19
provedení: plast
rozměr: v. 18 x š. 105 x h. 200 mm
finish: plastic
size: h. 18 x w. 105 x d. 200 mm

Panel 38
provedení: antracit, šedá
rozměr: v. 18 x š. 105 x h. 200 mm
finish: antracit, grey
size: h. 18 x w. 105 x d. 200 mm

Barevné provedení – typ / Colours – standard

buk
beech

olše
alder-tree

antracit šedá
grey-antracit

Barevné provedení – atyp / Colours – special

černá
black

světle modrá
light blue

Rádi Vám vyrobíme jiný rozměr panelů dle Vašich potřeb • We will be delighted to produce panels of different sizes to meet your requirements.

Panel 27
WC - jednostranný
provedení: kov
rozměr: v. 1920 x š. 460 x h. 370 mm

WC - one side
finish: metal
size: h. 1920 x w. 460 x d. 370 mm

Panel 23
WC - dvoustranný
provedení: kov
rozměr: v. 1920 x š. 460 x h. 610 mm

WC - two sides
finish: metal
size: h. 1920 x w. 460 x d. 610 mm

Panel 28
Drátěný univerzální - dvoustranný
provedení: drátěný
rozměr: v. 2080 x š. 800 x h. 700 mm

Universal wire panel - two sides
finish: wire
size: h. 2080 x w. 800 x d. 700 mm

Zahradní program

Sprchový program

Sifony

Přívodní hadičky

Panel 22
Drátěný univerzální - jednostranný
provedení: drátěný
rozměr: v. 2080 x š. 800 x h. 350 mm

Universal wire panel - one side
finish: wire
size: h. 2080 x w. 800 x d. 350 mm

novaservis®
QUALITY & DESIGN

KUCHYŇSKÉ DŘEZY NOVASERVIS

Kychyňský dřez je společně s vodovodní baterií těmi nejvýraznějšími prvky v naší kuchyni. Kychyňské dřezy NOVASERVIS v sobě skloubily kvalitní nerezovou ocel a nadčasový moderní design. Dodáváme řadu typů dřezů, které designem i funkcí korespondují se širokou nabídkou typů vodovodních baterií, které také najdete v naší nabídce. Záleží jen na vás, jestli zvolíte stojánkovou, teleskopickou či nástěnnou baterii.
Dodáváme také granitové dřezy.

KITCHEN SINKS NOVASERVIS

Kitchen sinks together with mixers are the most noticeable units in our kitchens. Kitchen sinks NOVASERVIS combine good quality of stainless steel and timeless modern design. We can supply you with different types of sinks, that match our wide assortment of mixers. It depends on you which mixer you choose, single-lever, telescopic, wall-mounted. We also deliver the granite sinks.

КУХОННЫЕ МОЙКИ NOVASERVIS

Кухонные мойки вместе со смесителями являются в наших кухнях самыми выразительными элементами. Кухонные мойки NOVASERVIS представляют высокое качество нержавеющей стали и вневременный дизайн. Мы поставляем мойки различного дизайна, которые отвечают нашему широкому ассортименту кухонных смесителей. Выбор смесителя всегда зависит от потребителя, мы предлагаем смесители однорычажные, с выдвижным изливом, настенные. Доставляем тоже гранитные мойки.

DR43/86

Dřez nerez s odkapávací plochou

Stainless steel sink with draining board
Мойка из нержавеющей стали с крылом

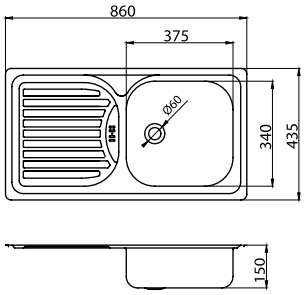

PROVEDENÍ	FINISH	CODE	BEZ DPH (Kč)	S DPH (Kč)	WITHOUT VAT (€)	WITH VAT (€)
nerez	stainless steel	DR43/86	908	1 099	36,32	43,58

Rozměr - dimensions - размер:
86 x 43,5 x 15 cm

S přepadem z odkapávače.
With overflow hole in the bowl.
переливом в чаше.

Součástí balení je sifón NSP 49.
Sink trap is included NSP 49.
Сифон в комплекте NSP 49.

DR43/76

Dřez nerez s odkapávací plochou

Stainless steel sink with draining board
Мойка из нержавеющей стали с крылом

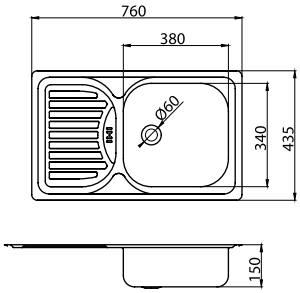

PROVEDENÍ	FINISH	CODE	BEZ DPH (Kč)	S DPH (Kč)	WITHOUT VAT (€)	WITH VAT (€)
nerez	stainless steel	DR43/76	826	999	33,28	39,94

Rozměr - dimensions - размер:
76 x 43,5 x 15 cm

S přepadem z odkapávače.
With overflow hole in the bowl.
С переливом в чаше.

Součástí balení je sifón NSP 49.
Sink trap is included NSP 49.
Сифон в комплекте NSP 49.

DR43

Dřez nerez kulatý

Round stainless steel sink
Мойка из нержавеющей стали круглая

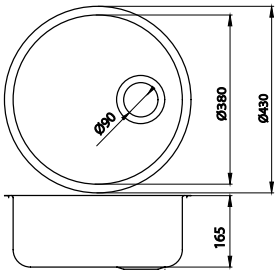

PROVEDENÍ	FINISH	CODE	BEZ DPH (Kč)	S DPH (Kč)	WITHOUT VAT (€)	WITH VAT (€)
nerez	stainless steel	DR43	991	1 199	39,64	47,57

Rozměr - dimensions - размер:
43 x 16,5 cm

S přepadem z dřezu.
С переливом в чаше.
With overflow hole in the bowl.

Součástí balení je sifón NSP 89.
Sink trap is included NSP 89.
Сифон в комплекте NSP 89.

DR51

Dřez nerez kulatý

Round stainless steel sink
Мойка из нержавеющей
стали круглая

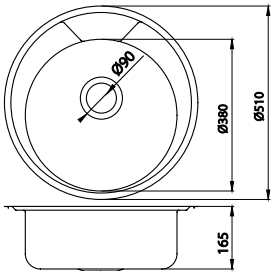

PROVEDENÍ	FINISH	CODE	BEZ DPH (Kč)	S DPH (Kč)	WITHOUT VAT (€)	WITH VAT (€)
nerez	stainless steel	DR51	1 073	1 298	42,92	51,50
nerez - tkaný	stain.steel- linen	DR51TS	1 156	1 399	46,64	55,97

Rozměr - dimensions - размер:
51 x 16,5 cm
S otvorem na baterii

S přepadem z dřezu.
С переливом в чаше.
With overflow hole in the bowl.

Součástí balení je sifón NSP 89.
Sink trap is included NSP 89.
Сифон в комплекте NSP 89.

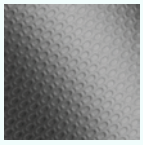

Nerez, Stainless steel, Нержавеющая сталь - AISI 304 (18/10)

DR40/50

Dřez nerez

Stainless steel sink
Мойка из нержавеющей стали

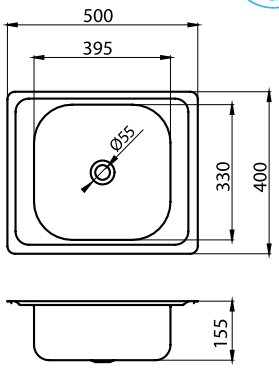

PROVEDENÍ	FINISH	CODE	BEZ DPH (Kč)	S DPH (Kč)	WITHOUT VAT (€)	WITH VAT (€)
nerez	stainless steel	DR40/50	660	799	26,40	31,68

Rozměr - dimensions - размер:
40 x 50 x 15,5 cm

Typ DR40/50 je bez přepadu.
Without overflow hole.
без перелива.

Součástí balení je sifón NSP 45.
Sink trap is included NSP 45.
Сифон в комплекте NSP 45.

DR40/50A

Dřez nerez

Stainless steel sink
Мойка из нержавеющей стали

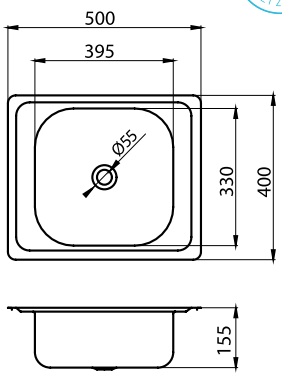

PROVEDENÍ	FINISH	CODE	BEZ DPH (Kč)	S DPH (Kč)	WITHOUT VAT (€)	WITH VAT (€)
nerez	stainless steel	DR40/50A	660	799	26,40	31,68

Rozměr - dimensions - размер:
40 x 50 x 15,5 cm

S přepadem z dřezu.
With overflow hole in the bowl.
С переливом в чаше.

Součástí balení je sifón NSP 49.
Sink trap is included NSP 49.
Сифон в комплекте NSP 49.

DR46/48

Dřez nerez luxus

Stainless steel sink delux
Мойка из нержавеющей стали люкс

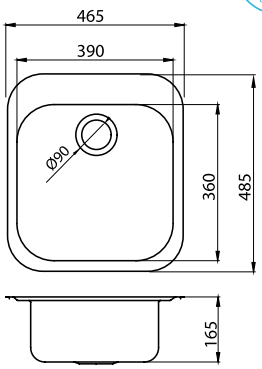

PROVEDENÍ	FINISH	CODE	BEZ DPH (Kč)	S DPH (Kč)	WITHOUT VAT (€)	WITH VAT (€)
nerez	stainless steel	DR46/48	991	1 199	39,96	47,95

Rozměr - dimensions - размер:
46,5 x 48,5 x 16,5 cm

S přepadem z dřezu.
With overflow hole in the bowl.
С переливом в чаше.

Součástí balení je sifón NSP 89.
Sink trap is included NSP 89.
Сифон в комплекте NSP 89.

DR48/48

Dřez nerez

Stainless steel sink
Мойка из нержавеющей стали

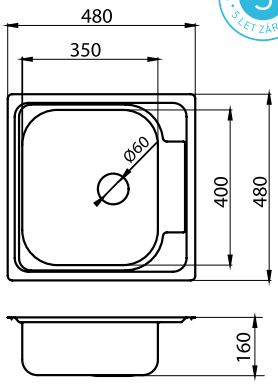

PROVEDENÍ	FINISH	CODE	BEZ DPH (Kč)	S DPH (Kč)	WITHOUT VAT (€)	WITH VAT (€)
nerez	stainless steel	DR48/48	826	999	33,28	39,94
nerez tkaný	stain.steel-linen	DR48/48TS	991	1 199	39,64	47,57

Rozměr - dimensions - размер:
48 x 48 x 16 cm

S přepadem z dřezu.
With overflow hole in the bowl.
С переливом в чаше.

Součástí balení je sifón NSP 49.
Sink trap is included NSP 49.
Сифон в комплекте NSP 49.

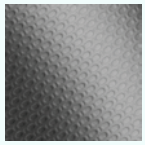

Nerez, Stainless steel, Нержавеющая сталь - AISI 304 (18/10)

DR49/78

Dřez nerez s odkapávací plochou

Stainless steel sink with draining board
Мойка из нержавеющей стали с крылом

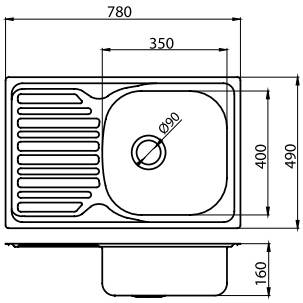

PROVEDENÍ	FINISH	CODE	BEZ DPH (Kč)	S DPH (Kč)	WITHOUT VAT (€)	WITH VAT (€)
nerez	stainless steel	DR49/78	1 239	1 499	49,56	59,47

Rozměr - dimensions - размер:
49 x 78 x 16 cm

S přepadem z dřezu.
With overflow hole in the bowl.
С переливом в чаше.

Součástí balení je sifón NSP 89.
Sink trap is included NSP 89.
Сифон в комплекте NSP 89.

DR49/78R

Dřez nerez rohový s odkapávací plochou

Stainless steel sink corner with draining board
Мойка из нержавеющей стали угловая с крылом

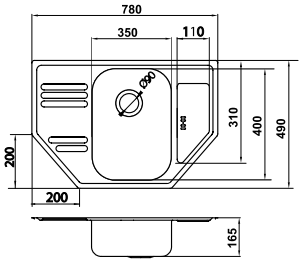

PROVEDENÍ	FINISH	CODE	BEZ DPH (Kč)	S DPH (Kč)	WITHOUT VAT (€)	WITH VAT (€)
nerez	stainless steel	DR49/78R	1 239	1 499	49,56	59,47

Rozměr - dimensions - размер:
49 x 78 x 16,5 cm

S přepadem z odkapávače.
With overflow hole in the draining board.
С переливом в крыле.

Součástí balení je sifón NSP 89.
Sink trap is included NSP 89.
Сифон в комплекте NSP 89.

DR50/92

Dřez nerez 1 +1/2 s odkapávací plochou

Stainless steel sink 1+1/2 with draining board
Мойка из нержавеющей стали 1+1/2 с крылом

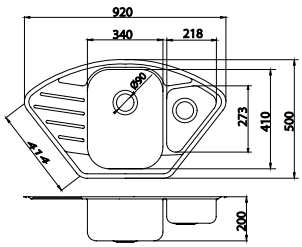

PROVEDENÍ	FINISH	CODE	BEZ DPH (Kč)	S DPH (Kč)	WITHOUT VAT (€)	WITH VAT (€)
nerez	stainless steel	DR50/92	3 305	3 999	132,2	158,64

Rozměr - dimensions - размер:
50 x 92 x 20 cm

S přepadem z dřezu.
With overflow hole in the bowl.
С переливом в чаше.

Součástí balení je sifón NSP 620.
Sink trap is included NSP 620.
Сифон в комплекте NSP 620.

DR45/58

Dřez nerez s odkapávací plochou

Stainless steel sink with draining board
Мойка из нержавеющей стали с крылом

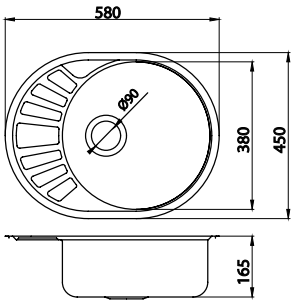

PROVEDENÍ	FINISH	CODE	BEZ DPH (Kč)	S DPH (Kč)	WITHOUT VAT (€)	WITH VAT (€)
nerez	stainless steel	DR45/58	1 073	1 298	42,92	51,50

Rozměr - dimensions - размер:
45 x 58 x 16,5 cm

S přepadem z dřezu.
With overflow hole in the bowl.
С переливом в чаше.

Součástí balení je sifón NSP 89.
Sink trap is included NSP 89.
Сифон в комплекте NSP 89.

Nerez, Stainless steel, Нержавеющая сталь - AISI 304 (18/10)

DR44/74

Dřez nerez s odkapávací plochou

Stainless steel sink with draining board
Мойка из нержавеющей стали с крылом

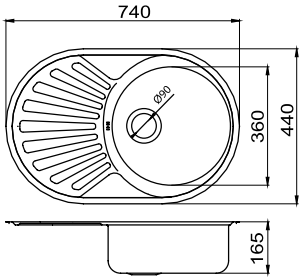

PROVEDENÍ	FINISH	CODE	BEZ DPH (Kč)	S DPH (Kč)	WITHOUT VAT (€)	WITH VAT (€)
nerez	stainless steel	DR44/74	1 156	1 399	46,64	55,97

Rozměr - dimensions - размер:
44 x 74 x 16,5 cm

S přepadem z odkapávače.
With overflow hole in the draining board.
С переливом в крыле.

Součástí balení je sifón NSP 89.
Sink trap is included NSP 89.
Сифон в комплекте NSP 89.

DR48/64

Dřez nerez s odkapávací plochou

Stainless steel sink with draining board
Мойка из нержавеющей стали с крылом

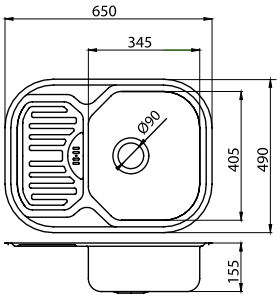

PROVEDENÍ	FINISH	CODE	BEZ DPH (Kč)	S DPH (Kč)	WITHOUT VAT (€)	WITH VAT (€)
nerez	stainless steel	DR48/64	1 156	1 399	46,24	55,49

Rozměr - dimensions - размер:
49 x 65 x 15,5 cm

S přepadem z odkapávače.
With overflow hole in the draining board.
С переливом в крыле.

Součástí balení je sifón NSP 89.
Sink trap is included NSP 89.
Сифон в комплекте NSP 89.

DR49/62

Dřez nerez 1+ 1/2

Stainless steel sink 1 + 1/2
Мойка из нержавеющей стали 1+1/2,

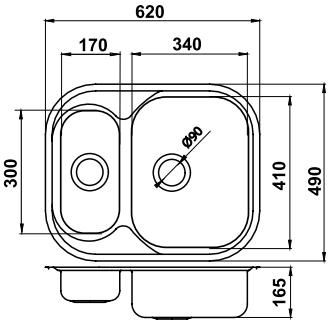

PROVEDENÍ	FINISH	CODE	BEZ DPH (Kč)	S DPH (Kč)	WITHOUT VAT (€)	WITH VAT (€)
nerez	stainless steel	DR49/62	1 652	1 999	66,64	79,97

Rozměr - dimensions - размер:
49 x 62 x 16,5 cm

S přepadem z dřezu.
With overflow hole in the bowl.
С переливом в чаше.

Součástí balení je sifón NSP 620.
Sink trap is included NSP 620.
Сифон в комплекте NSP 620.

DR60/80

Dřez nerez celoplošný

Stainless steel sink with draining board
Мойка из нержавеющей
стали накладная

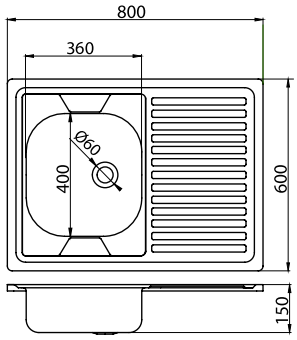

PROVEDENÍ	FINISH	CODE	BEZ DPH (Kč)	S DPH (Kč)	WITHOUT VAT (€)	WITH VAT (€)
nerez	stainless steel	DR60/80	991	1 199	39,96	47,95
nerez vlevo	stainless steel	DR60/80L	991	1 199	39,96	47,95

Rozměr - dimensions - размер:
60 x 80 x 15 cm

Bez přepadu.
Without overflow hole.
без перелива.
Součástí balení je sifón NSP 45.
Sink trap is included NSP 45.
Сифон в комплекте NSP 45.

Typ DR60/80L má odkapávací plochu vlevo
DR60/80L has draining board on the left side
У типа DR60/80L крыло есть налево

Nerez, Stainless steel, Нержавеющая сталь - AISI 304 (18/10)

DR50/100

Dřez nerez 1 + 1/2 s odkapávací plochou

Stainless steel sink 1 + 1/2 with draining board
Мойка из нержавеющей стали 1+1/2 с крылом

PROVEDENÍ	FINISH	CODE	BEZ DPH (Kč)	S DPH (Kč)	WITHOUT VAT (€)	WITH VAT (€)
nerez	stainless steel	DR50/100	2 478	2 998	99,96	119,95

Rozměr - dimensions - размер:
50 x 100 x 16,5 cm

S přepadem z dřezu.
With overflow hole in the bowl.
С переливом в чаше.

Součástí balení je sifón NSP 620.
Sink trap is included NSP 620.
Сифон в комплекте NSP 620.

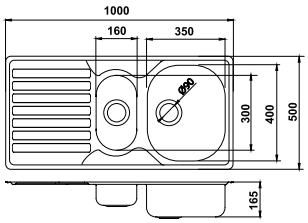

DR45/80

Dvojitý dřez nerez

Stainless steel sink double
Мойка из нержавеющей стали двойная

PROVEDENÍ	FINISH	CODE	BEZ DPH (Kč)	S DPH (Kč)	WITHOUT VAT (€)	WITH VAT (€)
nerez	stainless steel	DR45/80	1 652	1 999	66,08	79,30

Rozměr - dimensions - размер:
45 x 80 x 15 cm

Bez přepadu.
Without overflow hole.
без перелива.

Součástí balení je sifón NSP 22.
Sink trap is included NSP 22.
Сифон в комплекте NSP 22.

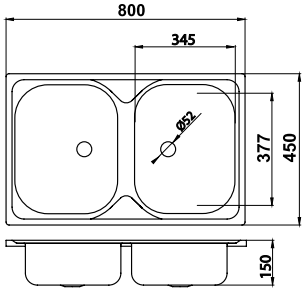

Nerez, Stainless steel, Нержавеющая сталь - AISI 304 (18/10)

DR435

Dřez nerez kulatý, spodní montáž

Round stainless steel sink, undermount
Мойка из нержавеющей стали круглая, подстольный монтаж

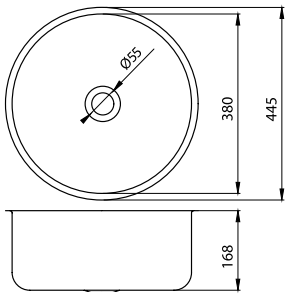

PROVEDENÍ	FINISH	CODE	BEZ DPH (Kč)	S DPH (Kč)	WITHOUT VAT (€)	WITH VAT (€)
nerez	stainless steel	**DR435**	**660**	**799**	**26,4**	**31,68**

Rozměr - dimensions - размер:
44,5 x 16,8 cm
Bez přepadu.
Without overflow hole.
без перелива.
Součástí balení je sifón NSP 45.
Sink trap is included NSP 45.
Сифон в комплекте NSP 45.

DR40/45

Dřez nerez, spodní montáž

Stainless steel sink, undermount
Мойка из нержавеющей стали, подстольный монтаж

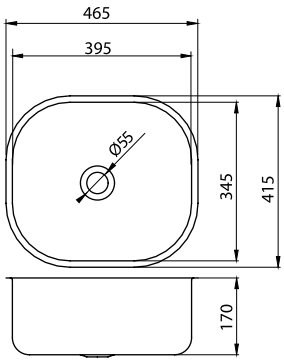

PROVEDENÍ	FINISH	CODE	BEZ DPH (Kč)	S DPH (Kč)	WITHOUT VAT (€)	WITH VAT (€)
nerez	stainless steel	**DR40/45**	**743**	**899**	**29,72**	**35,66**

Rozměr - dimensions - размер:
41,5 x 46,5 x 17 cm

Bez přepadu.
Without overflow hole.
без перелива.

Součástí balení je sifón NSP 45.
Sink trap is included NSP 45.
Сифон в комплекте NSP 45.

POZOR !!

Dřezy DR435 a DR 40/45 jsou určeny pouze pro montáž lepením na spodní stranu pracovní desky.

CAUTION !

Pay attention to this information! **Sinks DR435 nad DR40/45 are intended** for mounting with adhesive on the underside of the worktop.

ОСТОРОЖНО!

Мойки DR435 и DR 40/45 предназначенные только для монтажа наклеиванием на нижную сторону столе⊠шницы.

69037

Dávkovač prostředku na mytí nádobí 500 ml s horním plněním

Dishwashing detergent dispenser with upper filling 500 ml

Дозатор моющего средства для посуды с верхным наполнением, объем 500 мл

PROVEDENÍ	FINISH	CODE	BEZ DPH (Kč)	S DPH (Kč)	WITHOUT VAT (€)	WITH VAT (€)
chrom	chrome	69037,0	412	499	16,48	19,78

S kovovou pumpičkou.
With metal pump.
С металлическим насосиком.

Ø otvoru 25 -38 mm
Ø of the opening 25 - 38 mm
Ø отверстия 25 -38 мм

Ø nádoby 65 mm
Ø of the container 65 mm
Ø сосуда 65 мм

Délka - length - длина 205 mm

NSP45

Sifon pro dřez, bez přepadu

Single, small head, without overflow
Сифон для мойки, без перелива

PROVEDENÍ	FINISH	CODE	BEZ DPH (Kč)	S DPH (Kč)	WITHOUT VAT (€)	WITH VAT (€)
plast	plastic	NSP45	82	99	3,28	3,94

Ø odpadu, dia. waste,
диаметр выпуска
49 mm.

Pro for для
DR40/50, DR60/80,
DR435, DR40/45

NSP49

Sifon pro dřez s přepadem

Single, small head
Сифон для мойки

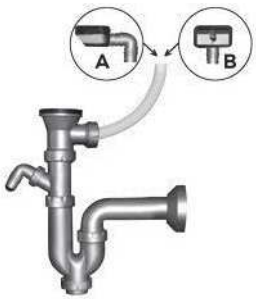

PROVEDENÍ	FINISH	CODE	BEZ DPH (Kč)	S DPH (Kč)	WITHOUT VAT (€)	WITH VAT (€)
plast	plastic	NSP49	98	119	3,92	4,70

Ø odpadu, dia. waste,
диаметр выпуска
49 mm.

Pro for для
A- DR43/86, DR43/76

B- DR48/48, DR48/48TS, DR40/50A

NSP89

Sifon pro dřez s přepadem

Single, big head
Сифон для мойки

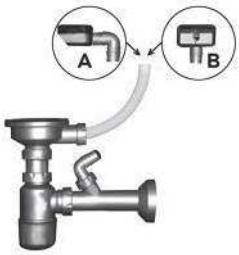

PROVEDENÍ	FINISH	CODE	BEZ DPH (Kč)	S DPH (Kč)	WITHOUT VAT (€)	WITH VAT (€)
plast	plastic	NSP89	164	198	6,56	7,87

Ø odpadu, dia. waste,
диаметр выпуска
89 mm.

Pro for для
A - DR48/64

B - DR45/58, DR43, DR51, DR51TS
DR48/75, DR49/77, DR48/48AA,

NSP22

Sifon na dvojitý dřez, bez přepadu

Double, small head, no overflow
Сифон для двойной мойки,
без перелива

PROVEDENÍ	FINISH	CODE	BEZ DPH (Kč)	S DPH (Kč)	WITHOUT VAT (€)	WITH VAT (€)
plast	plastic	NSP22	164	198	6,56	7,87

Ø odpadu, dia. waste,
диаметр выпуска
49 mm

Pro for для

NSP620

Sifon na dvojitý dřez, přepad ze dřezu

Double, big head, overflow from bowl
Сифон для двойной мойки,
с переливом в чаше

PROVEDENÍ	FINISH	CODE	BEZ DPH (Kč)	S DPH (Kč)	WITHOUT VAT (€)	WITH VAT (€)
plast	plastic	NSP620	330	399	13,20	15,84

Ø odpadu, dia. waste,
диаметр выпуска 89 mm

Pro for для
DR50/92

NSG1

Sifon s automatickou výpustí pro granitový dřez

Trap with automatic stopper for 1-bowl granite sinks
Сифон с автоматическим выпуском для гранитней мойки

PROVEDENÍ	FINISH	CODE	BEZ DPH (Kč)	S DPH (Kč)	WITHOUT VAT (€)	WITH VAT (€)
plast	plastic	NSG1	412	499	16,48	19,78

Ø odpadu, dia. waste,
диаметр выпуска 89 mm.

Pro for для DRG50/50, DRG50/81, DRG52/78, DRG52.

NSG2

Sifon s automatickou výpustí pro granitový dřez s vaničkou

Trap with automatic stoppers for 1,5-bowl granite sinks
Сифон с автоматическим выпуском для гранитней мойки с ванночкой

PROVEDENÍ	FINISH	CODE	BEZ DPH (Kč)	S DPH (Kč)	WITHOUT VAT (€)	WITH VAT (€)
plast	plastic	NSG2	578	699	23,12	27,74

Ø odpadu, dia. waste,
диаметр выпуска 89 mm

Pro for для DRG52/91

DRG50/50

Granitový dřez magranit, s přepadem z dřezu

Granite sink, magranit with overflow hole in the bowl

Гранитная мойка, магранит, сифон и автоматический выпуск в комплекте

PROVEDENÍ	CODE	BEZ DPH (Kč)	S DPH (Kč)	WITHOUT VAT (€)	WITH VAT (€)
magranit, písek	DRG50/50S	3 140	3 799	125,60	150,72
magranit, grafit	DRG50/50B	3 140	3 799	125,60	150,72
magranit, bílý	DRG50/50W	3 140	3 799	125,60	150,72

Rozměr - dimensions - размер:
50 x 50 x 20 cm

Váha - Weight - Весь 7,0 kg.

Součástí balení je sifón NSG1.
Sink trap is included NSG1.
Сифон в комплекте NSG1.

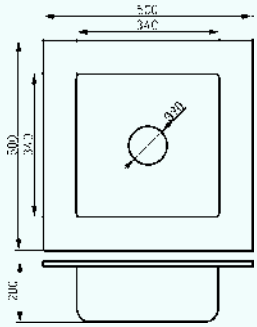

DRG50/81

Granitový dřez s odkapem magranit, s přepadem z dřezu

Granite sink with draining board, magranit with overflow hole in the bowl

Гранитная мойка с крылом, магранит, сифон и автоматический выпуск в комплекте

PROVEDENÍ	CODE	BEZ DPH (Kč)	S DPH (Kč)	WITHOUT VAT (€)	WITH VAT (€)
magranit, písek	DRG50/81S	3 635	4 398	145,40	174,48
magranit, grafit	DRG50/81B	3 635	4 398	145,40	174,48
magranit, bílý	DRG50/81W	3 635	4 398	145,40	174,48

Rozměr - dimensions - размер:
50 x 81 x 19 cm

Váha - Weight - Весь 13,0 kg.

Součástí balení je sifón NSG1.
Sink trap is included NSG1.
Сифон в комплекте NSG1.

Otvor pro baterii je umístěn v odkapové ploše.
The opening for mixer is located on the draining board.
Отверстие для смесителя установлен в крыле.

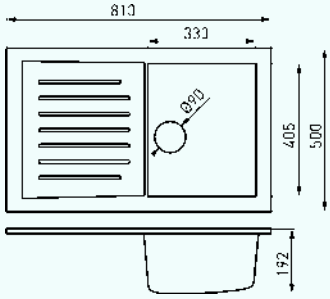

DRG52/78

Granitový dřez s odkapem magranit, s přepadem z dřezu

Granite sink with draining board, magranit with overflow hole in the bowl

Гранитная мойка с крылом, магранит, сифон и автоматический выпуск в комплекте

PROVEDENÍ	CODE	BEZ DPH (Kč)	S DPH (Kč)	WITHOUT VAT (€)	WITH VAT (€)
magranit, písek	DRG52/78S	3 635	4 398	145,40	174,48
magranit, grafit	DRG52/78B	3 635	4 398	145,40	174,48
magranit, bílý	DRG52/78W	3 635	4 398	145,40	174,48

Rozměr - dimensions - размер:
52 x 78 x 20 cm

Váha - Weight - Весь 11,5 kg.

Součástí balení je sifón NSG1.
Sink trap is included NSG1.
Сифон в комплекте NSG1.

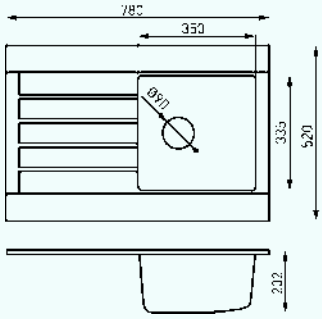

Sifony ke granitovým dřezům - str. 378-379.
Traps for granite sinks - page 378-379.
Сифон для гранитных моек - стр. 378-379.

DRG52/91

Granitový dřez s vaničkou a odkapem magranit, s přepadem z dřezu

Granite sink with draining board, magranit with overflow hole in the bowl

Гранитная мойка с ванночкой и крылом, магранит, сифон и автоматический выпуск в комплекте

PROVEDENÍ	CODE	BEZ DPH (Kč)	S DPH (Kč)	WITHOUT VAT (€)	WITH VAT (€)
magranit, písek	DRG52/91S	3 801	4 599	152,04	182,45
magranit, grafit	DRG52/91B	3 801	4 599	152,04	182,45
magranit, bílý	DRG52/91W	3 801	4 599	152,04	182,45

Rozměr - dimensions - размер:
52 x 91 x 20 cm

Váha - Weight - Весь 14,5 kg.

Součástí balení je sifón NSG2.
Sink trap is included NSG2.
Сифон в комплекте NSG2.

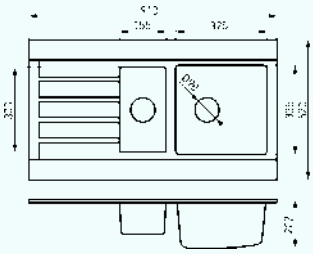

DRG52

Granitový dřez s vaničkou magranit, s přepadem z dřezu

Granite sink , magranit with overflow hole in the bowl

Гранитная мойка, магранит, сифон и автоматический выпуск в комплекте

PROVEDENÍ	CODE	BEZ DPH (Kč)	S DPH (Kč)	WITHOUT VAT (€)	WITH VAT (€)
magranit, písek	DRG52S	3 057	3 699	122,28	146,74
magranit, grafit	DRG52B	3 057	3 699	122,28	146,74
magranit, bílý	DRG52W	3 057	3 699	122,28	146,74

Rozměr - dimensions - размер:
52 x 52 x 19,5 cm

Váha - Weight - Весь 11 kg.

Součástí balení je sifón NSG1.
Sink trap is included NSG1.
Сифон в комплекте NSG1.

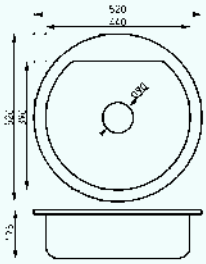

BATERIE KE GRANITOVÝM DŘEZŮM / MIXERS FOR GRANITE SINKS

GRANITO METALIA 57

57081 - str. / page 36

57091 - str. / page 37

GRANITO TITANIA FRESH

96091 - str. / page 92

96713 - str. / page 93

GRANITO NOBLESS EDGE

36713 - str. / page 113

Magranit písek

Magranit grafit

Chrom

novaservis
QUALITY & DESIGN

FERRO®

ROZDĚLOVAČE PRO OTOPNÉ SYSTÉMY

Rozdělovače od firmy NOVASERVIS jsou vyrobeny z kvalitní mosazi, nerez oceli a materiálů, které jsou především zárukou spolehlivosti a odolnosti i v těch nejnáročnějších provozních podmínkach. Na těla rozdělovače je proto poskytována 15letá zaruka. Na všechny ostatní komponenty rozdělovačů a skříní je záruka 24 měsíců.

MANIFOLDS FOR HEATING SYSTEMS

Manifolds produced by Novaservis are made of high quality brass, stainless steel and components, that quarantee reliability and resistance to extreme operating conditions. Due to that we can offer you 15 years guarantee for manifold bar.

РАСПРЕДЕЛИТЕЛЬНЫЕ КОЛЛЕКТОРЫ

Распределительные коллекторы компании Новасервис произведены из высоко-качественной латуни и из нержавеющей стали и составных частей. Это является гарантией надежности и работоспасобности даже в самых сложных условиях эксплуатации. В связи с этим мы предлагаем срок гарантии 15 лет на распределительные балки.

Katalog - technické listy
Catalog - technical data sheets
Каталог - технические паспорта

RO

Rozdělovač s regulačními ventily

Manifold with stop valves and air vents

Распределительный коллектор с регулирующими вентилями

PROVEDENÍ (N)	TYPE (N)	CODE	BEZ DPH (Kč)	S DPH (Kč)	WITHOUT VAT (€)	WITH VAT (€)	Podomítková skříň	Nástěnná skříň	Podomítková skříň se sestavou GM	Nástěnná skříň (170) se sestavou GM
2 okruhy	2 ways	RO02	1 983	2 399	79,32	95,18	SZP-0	SZN-0	SZP-1	SZN-2-170
3 okruhy	3 ways	RO03	2 313	2 799	92,52	111,02	SZP-1	SZN-1	SZP-2	SZN-2-170
4 okruhy	4 ways	RO04	2 644	3 199	105,76	126,91	SZP-1	SZN-1	SZP-2	SZN-2-170
5 okruhů	5 ways	RO05	2 892	3 499	115,68	138,82	SZP-2	SZN-2	SZP-3	SZN-2-170
6 okruhů	6 ways	RO06	3 305	3 999	132,20	158,64	SZP-2	SZN-2	SZP-3	SZN-4-170
7 okruhů	7 ways	RO07	3 553	4 299	142,12	170,54	SZP-2	SZN-2	SZP-3	SZN-4-170
8 okruhů	8 ways	RO08	3 883	4 698	155,32	186,38	SZP-3	SZN-3	SZP-4	SZN-4-170
9 okruhů	9 ways	RO09	4 131	4 999	165,24	198,29	SZP-3	SZN-3	SZP-4	SZN-4-170
10 okruhů	10 ways	RO10	4 462	5 399	178,48	214,18	SZP-3	SZN-4	SZP-4	SZN-6-170
11 okruhů	11 ways	RO11	4 792	5 798	191,68	230,02	SZP-4	SZN-4	SZP-5	SZN-6-170
12 okruhů	12 ways	RO12	4 958	5 999	198,32	237,98	SZP-5	SZN-5	SZP-5	SZN-6-170

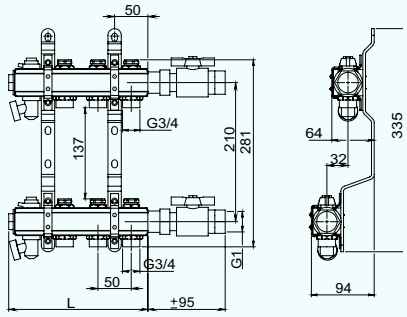

Rozdělovač 2-12okruhový vhodný pro přímé napojení otopných těles.
2 ks ocelových držáků • 2 ks zátek G1" • Výstup pro svěrné šroubení G3/4" • Šroubení pro připojení rozvodů není součástí balení, je třeba zvolit podle typu potrubí • Regulační ventily na teplé vodě, uzavírací ventily na studené vodě • 2 ks automatický odvzdušňovací ventil G1/2" • 2 ks vypouštěcích kohoutů G1/2" • 2 ks kulových kohoutů G1"

RZ

Rozdělovač s regulačními a uzavíracími ventily

Manifold with stop valves, thermostatic valves and air vents

Распределительный коллектор с регулирующими и термостатическими вентилями

PROVEDENÍ (N)	TYPE (N)	CODE	BEZ DPH (Kč)	S DPH (Kč)	WITHOUT VAT (€)	WITH VAT (€)	Podomítková skříň	Nástěnná skříň	Podomítková skříň se sestavou GM	Nástěnná skříň (170) se sestavou GM
2 okruhy	2 ways	RZ02	2 148	2 599	85,92	103,10	SZP-0	SZN-0	SZP-1	SZN-2-170
3 okruhy	3 ways	RZ03	2 396	2 899	95,84	115,01	SZP-1	SZN-1	SZP-2	SZN-2-170
4 okruhy	4 ways	RZ04	2 809	3 399	112,36	134,83	SZP-1	SZN-1	SZP-2	SZN-2-170
5 okruhů	5 ways	RZ05	3 057	3 699	122,28	146,74	SZP-2	SZN-2	SZP-3	SZN-2-170
6 okruhů	6 ways	RZ06	3 305	3 999	132,20	158,64	SZP-2	SZN-2	SZP-3	SZN-4-170
7 okruhů	7 ways	RZ07	3 800	4 598	152,00	182,40	SZP-2	SZN-2	SZP-3	SZN-4-170
8 okruhů	8 ways	RZ08	4 131	4 999	165,24	198,29	SZP-3	SZN-3	SZP-4	SZN-4-170
9 okruhů	9 ways	RZ09	4 462	5 399	178,48	214,18	SZP-3	SZN-3	SZP-4	SZN-4-170
10 okruhů	10 ways	RZ10	4 792	5 798	191,68	230,02	SZP-3	SZN-4	SZP-4	SZN-6-170
11 okruhů	11 ways	RZ11	5 123	6 199	204,92	245,90	SZP-4	SZN-4	SZP-5	SZN-6-170
12 okruhů	12 ways	RZ12	5 288	6 398	211,52	253,82	SZP-5	SZN-5	SZP-5	SZN-6-170

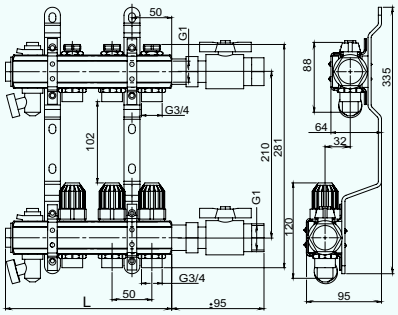

Rozdělovač 2-12okruhový vhodný pro podlahové vytápění.
Při montáži do větších objektů se doporučuje montáž se sestavou GM40GPA kvůli lepšímu hydraulickému vyvážení topných okruhů. Výstup pro svěrné šroubení G3/4". Šroubení pro připojení rozvodů není součástí balení, je třeba zvolit podle typu potrubí. Regulační ventily na teplé vodě, uzavírací ventily na studené vodě. Uzavírací ventily s možností montáže elektrotermické hlavice FTE01.

2 ks ocelových držáků • 2 ks zátek G1" • 2 ks automatických odvzdušňovacích ventilů G1/2" • 2 ks vypouštěcích kohoutů G1/2" • 2 ks kulových kohoutů G1"

RZP

Rozdělovač s uzavíracími ventily a regulačním šroubením s průtokoměry

Manifold with valves, flow meters and air vents

Распределительный коллектор полностью укомплектован, включая расходометры

PROVEDENÍ (N)	TYPE (N)	CODE	BEZ DPH (Kč)	S DPH (Kč)	WITHOUT VAT (€)	WITH VAT (€)	Podomítková skříň	Nástěnná skříň	Podomítková skříň se sestavou GM	Nástěnná skříň (170) se sestavou GM
2 okruhy	2 ways	RZP02	2 561	3 099	102,44	122,93	SZP-0	SZN-0	SZP-1	SZN-2-170
3 okruhy	3 ways	RZP03	2 892	3 499	115,68	138,82	SZP-1	SZN-1	SZP-2	SZN-2-170
4 okruhy	4 ways	RZP04	3 305	3 999	132,20	158,64	SZP-1	SZN-1	SZP-2	SZN-2-170
5 okruhů	5 ways	RZP05	3 801	4 599	152,04	182,45	SZP-2	SZN-2	SZP-3	SZN-2-170
6 okruhů	6 ways	RZP06	4 214	5 099	168,56	202,27	SZP-2	SZN-2	SZP-3	SZN-4-170
7 okruhů	7 ways	RZP07	4 627	5 599	185,08	222,10	SZP-2	SZN-2	SZP-3	SZN-4-170
8 okruhů	8 ways	RZP08	4 958	5 999	198,32	237,98	SZP-3	SZN-3	SZP-4	SZN-4-170
9 okruhů	9 ways	RZP09	5 454	6 599	218,16	261,79	SZP-3	SZN-3	SZP-4	SZN-4-170
10 okruhů	10 ways	RZP10	6 032	7 299	241,28	289,54	SZP-3	SZN-4	SZP-4	SZN-6-170
11 okruhů	11 ways	RZP11	6 445	7 798	257,80	309,36	SZP-4	SZN-4	SZP-5	SZN-6-170
12 okruhů	12 ways	RZP12	6 611	7 999	264,44	317,33	SZP-5	SZN-5	SZP-5	SZN-6-170

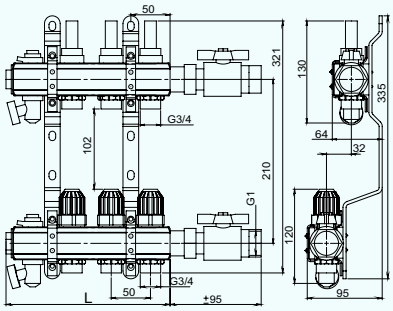

Rozdělovač 2-12okruhový vhodný pro podlahové vytápění.
Při montáži do větších objektů se doporučuje montáž se sestavou GM40GPA kvůli lepšímu hydraulickému vyvážení topných okruhů.Regulační ventily na teplé vodě, uzavírací ventily na studené vodě.Uzavírací ventily s možností montáže elektrotermické hlavice FTE01.Výstup pro svěrné šroubení G3/4". Šroubení pro připojení rozvodů není součástí balení, je třeba zvolit podle typu potrubí.

2 ks ocelových držáků • 2 ks zátek G1" • 2ks automatických odvzdušňovacích ventilů G1/2" • 2 ks vypouštěcích kohoutů G1/2" • 2 ks kulových kohoutů G1"

RO-S

Rozdělovač s regulačními ventily bez kulových kohoutů

Manifold with stop valves and air vents

Распределительный коллектор с регулирующими вентилями

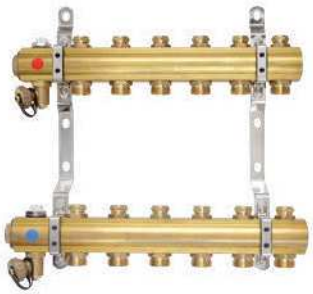

PROVEDENÍ (N)	TYPE (N)	CODE	BEZ DPH (Kč)	S DPH (Kč)	WITHOUT VAT (€)	WITH VAT (€)	Podomítková skříň	Nástěnná skříň	Podomítková skříň se sestavou GM	Nástěnná skříň (170) se sestavou GM
2 okruhy	2 ways	RO02S	1 404	1 699	56,16	67,39	SZP-0	SZN-0	SZP-1	SZN-2-170
3 okruhy	3 ways	RO03S	1 652	1 999	66,08	79,30	SZP-0	SZN-0	SZP-1	SZN-2-170
4 okruhy	4 ways	RO04S	1 983	2 399	79,32	95,18	SZP-0	SZN-0	SZP-2	SZN-2-170
5 okruhů	5 ways	RO05S	2 230	2 698	89,20	107,04	SZP-1	SZN-1	SZP-2	SZN-2-170
6 okruhů	6 ways	RO06S	2 561	3 099	102,44	122,93	SZP-1	SZN-1	SZP-2	SZN-2-170
7 okruhů	7 ways	RO07S	2 892	3 499	115,68	138,82	SZP-2	SZN-2	SZP-3	SZN-2-170
8 okruhů	8 ways	RO08S	3 222	3 899	128,88	154,66	SZP-2	SZN-2	SZP-3	SZN-4-170
9 okruhů	9 ways	RO09S	3 553	4 299	142,12	170,54	SZP-2	SZN-3	SZP-3	SZN-4-170
10 okruhů	10 ways	RO10S	3 801	4 599	152,04	182,45	SZP-3	SZN-3	SZP-4	SZN-4-170
11 okruhů	11 ways	RO11S	4 131	4 999	165,24	198,29	SZP-3	SZN-3	SZP-4	SZN-4-170
12 okruhů	12 ways	RO12S	4 297	5 199	171,88	206,26	SZP-3	SZN-4	SZP-5	SZN-6-170

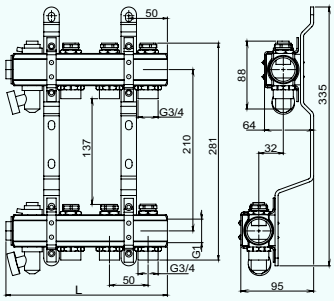

Rozdělovač 2-12okruhový vhodný pro přímé napojení otopných těles.

2 ks ocelových držáků • 2 ks zátek G1" • 2 ks odvzdušňovacích ventilů G1/2" • 2 ks vypouštěcích kohoutů G1/2"

Výstup pro svěrné šroubení G3/4". Šroubení pro připojení rozvodů není součástí balení, je třeba zvolit podle typu potrubí. Regulační ventily na teplé vodě, uzavírací ventily na studené vodě.

RZ-S

Rozdělovač s regulačními a uzavíracími ventily bez kulových kohoutů

Manifold with stop valves, thermostatic valves and air vents

Распределительный коллектор с регулирующими и термостатическими вентилями

15 YEARS GUARANTEE • 15 LET ZÁRUKA

PROVEDENÍ (N)	TYPE (N)	CODE	BEZ DPH (Kč)	S DPH (Kč)	WITHOUT VAT (€)	WITH VAT (€)	Podomítková skříň	Nástěnná skříň	Podomítková skříň se sestavou GM	Nástěnná skříň (170) se sestavou GM
2 okruhy	2 ways	RZ02S	1 487	1 799	59,48	71,38	SZP-0	SZN-0	SZP-1	SZN-2-170
3 okruhy	3 ways	RZ03S	1 735	2 099	69,40	83,28	SZP-0	SZN-0	SZP-1	SZN-2-170
4 okruhy	4 ways	RZ04S	2 148	2 599	85,92	103,10	SZP-0	SZN-0	SZP-2	SZN-2-170
5 okruhů	5 ways	RZ05S	2 396	2 899	95,84	115,01	SZP-1	SZN-1	SZP-2	SZN-2-170
6 okruhů	6 ways	RZ06S	2 644	3 199	105,76	126,91	SZP-1	SZN-1	SZP-2	SZN-2-170
7 okruhů	7 ways	RZ07S	3 140	3 799	125,60	150,72	SZP-2	SZN-2	SZP-3	SZN-2-170
8 okruhů	8 ways	RZ08S	3 470	4 199	138,80	166,56	SZP-2	SZN-2	SZP-3	SZN-4-170
9 okruhů	9 ways	RZ09S	3 800	4 598	152,00	182,40	SZP-2	SZN-3	SZP-3	SZN-4-170
10 okruhů	10 ways	RZ10S	4 131	4 999	165,24	198,29	SZP-3	SZN-3	SZP-4	SZN-4-170
11 okruhů	11 ways	RZ11S	4 462	5 399	178,48	214,18	SZP-3	SZN-3	SZP-4	SZN-4-170
12 okruhů	12 ways	RZ12S	4 627	5 599	185,08	222,10	SZP-3	SZN-4	SZP-5	SZN-6-170

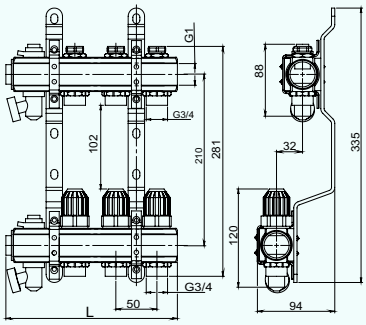

Rozdělovač 2-12okruhový vhodný pro podlahové vytápění.

Při montáži do větších objektů se doporučuje montáž se sestavou GM40GPA kvůli lepšímu hydraulickému vyvážení topných okruhů. Výstup pro svěrné šroubení G3/4". Šroubení pro připojení rozvodů není součástí balení, je třeba zvolit podle typu potrubí. Regulační ventily na teplé vodě, uzavírací ventily na studené vodě. Uzavírací ventily s možností montáže elektrotermické hlavice FTE01. M30x1,5.

2 ks ocelových držáků • 2 ks zátek G1" • 2 ks odvzdušňovacích ventilů G1/2" • 2 ks vypouštěcích kohoutů G1/2"

Pouze na objednávku do 10 dní.

RZP-S

Rozdělovač s uzavíracími ventily a regulačním šroubením s průtokoměry bez kulových kohoutů

Manifold with valves, flow meters and air vents

Распределительный коллектор полностью укомплектован, включая расходометры

15 YEARS GUARANTEE • 15 LET ZÁRUKA

PROVEDENÍ (N)	TYPE (N)	CODE	BEZ DPH (Kč)	S DPH (Kč)	WITHOUT VAT (€)	WITH VAT (€)	Podomítková skříň	Nástěnná skříň	Podomítková skříň se sestavou GM	Nástěnná skříň (170) se sestavou GM
2 okruhy	2 ways	RZP02S	1 983	2 399	79,32	95,18	SZP-0	SZN-0	SZP-1	SZN-2-170
3 okruhy	3 ways	RZP03S	2 230	2 698	89,20	107,04	SZP-0	SZN-0	SZP-1	SZN-2-170
4 okruhy	4 ways	RZP04S	2 644	3 199	105,76	126,91	SZP-0	SZN-0	SZP-2	SZN-2-170
5 okruhů	5 ways	RZP05S	3 140	3 799	125,60	150,72	SZP-1	SZN-1	SZP-2	SZN-2-170
6 okruhů	6 ways	RZP06S	3 553	4 299	142,12	170,54	SZP-1	SZN-1	SZP-2	SZN-2-170
7 okruhů	7 ways	RZP07S	3 966	4 799	158,64	190,37	SZP-2	SZN-2	SZP-3	SZN-2-170
8 okruhů	8 ways	RZP08S	4 297	5 199	171,88	206,26	SZP-2	SZN-2	SZP-3	SZN-4-170
9 okruhů	9 ways	RZP09S	4 875	5 899	195,00	234,00	SZP-2	SZN-3	SZP-3	SZN-4-170
10 okruhů	10 ways	RZP10S	5 371	6 499	214,84	257,81	SZP-3	SZN-3	SZP-4	SZN-4-170
11 okruhů	11 ways	RZP11S	5 784	6 999	231,36	277,63	SZP-3	SZN-3	SZP-4	SZN-4-170
12 okruhů	12 ways	RZP12S	5 867	7 099	234,68	281,62	SZP-3	SZN-4	SZP-5	SZN-6-170

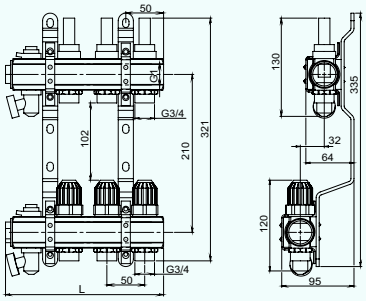

Rozdělovač 2-12okruhový vhodný pro podlahové vytápění.

Při montáži do větších objektů se doporučuje montáž se sestavou GM40GPA kvůli lepšímu hydraulickému vyvážení topných okruhů. Regulační ventily na teplé vodě, uzavírací ventily na studené vodě. Uzavírací ventily s možností montáže elektrotermické hlavice FTE01. M30x1,5. Výstup pro svěrné šroubení G3/4". Šroubení pro připojení rozvodů není součástí balení, je třeba zvolit podle typu potrubí.

2 ks ocelových držáků • 2 ks zátek G1" • 2 ks odvzdušňovacích ventilů G1/2" • 2 ks vypouštěcích kohoutů G1/2"

457

Tělo rozdělovače jednostranné G1"

Single manifold pipe G1"
Распределительная балка G1"

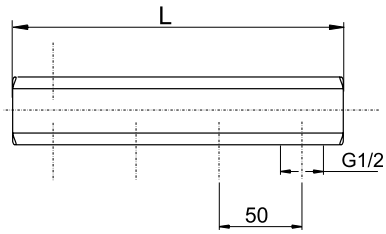

L = N*50

PROVEDENÍ (N)	TYPE (N)	CODE	BEZ DPH (Kč)	S DPH (Kč)	WITHOUT VAT (€)	WITH VAT (€)
2 okruhy	2 ways	457/2Y	247	299	9,88	11,86
3 okruhy	3 ways	457/3Y	330	399	13,20	15,84
4 okruhy	4 ways	457/4Y	412	499	16,48	19,78
5 okruhů	5 ways	457/5Y	495	599	19,80	23,76
6 okruhů	6 ways	457/6Y	578	699	23,12	27,74
7 okruhů	7 ways	457/7Y	660	799	26,40	31,68
8 okruhů	8 ways	457/8Y	826	999	33,04	39,65
9 okruhů	9 ways	457/9Y	908	1 099	36,32	43,58
10 okruhů	10 ways	457/10Y	991	1 199	39,64	47,57
11 okruhů	11 ways	457/11Y	1 073	1 298	42,92	51,50
12 okruhů	12 ways	457/12Y	1 156	1 399	46,24	55,49

N *výstup 1/2".

Hydraulické charakteristiky pro rozdělovače Ferro
Hydraulic characteristics for Ferro manifolds
Гидравлические характеристики для разпределительных коллекторов Ферро

Hydraulická charakteristika pro jeden výstup sběrače

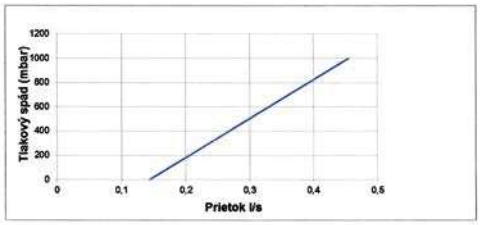

Prietok = 0,455 l/s
Kvs = 1,64 (m³.h⁻¹)

RZ, RZP, RZ-S, RZP-S, SN-RZP-S, SN-RZPU-S

Hydraulická charakteristika pro jeden výstup rozdělovače s regulačními ventily

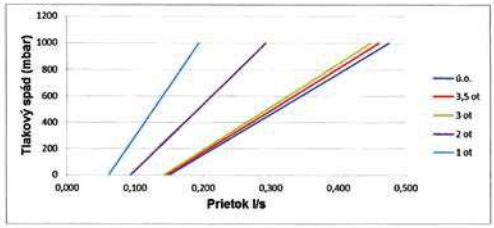

Pozicia	1 otáčka	2 otáčky	3 otáčky	3,5 otáčky	Úplne otvorený (max)
Prietok (l/s)	0,194	0,293	0,448	0,460	0,475
Kv (m³.h⁻¹)	0,70	1,05	1,61	1,66	1,71

RO, RZ, RO-S, RZ-S, SN-ROU-S

Hydraulická charakteristika pro jeden výstup rozdělovače s průtokoměry

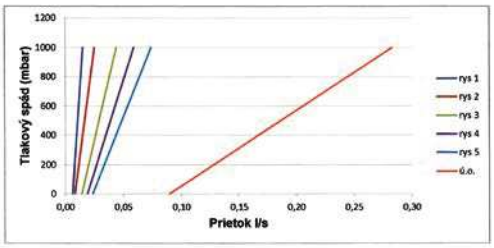

Pozicia	Ryska 1	Ryska 2	Ryska 3	Ryska 4	Ryska 5	Úplne otvorený (max)
Prietok (l/s)	0,015	0,025	0,044	0,059	0,074	0,283
Kv (m³.h⁻¹)	0,05	0,09	0,16	0,21	0,27	1,02

SN-RZP-S , SN-RZPU-S

Hydraulická charakteristika pro jeden výstup rozdělovače s průtokoměry

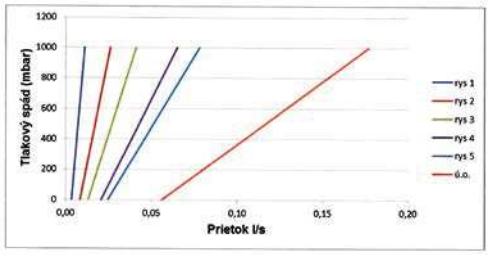

Pozicia	Ryska 1	Ryska 2	Ryska 3	Ryska 4	Ryska 5	Úplne otvorený (max)
Prietok (l/s)	0,011	0,026	0,041	0,065	0,078	0,177
Kv (m³.h⁻¹)	0,04	0,09	0,15	0,23	0,28	0,64

RZP-S, RZP

Technické listy instalatérského programu na: www.novaservis.cz/interaktivni-katalogy/

RPN

Rozdělovač se šroubením jednostranný G1"

Manifold G1", with connection fittings

Распределительный коллектор с резьбовым соединением G1"

PROVEDENÍ (N)	TYPE (N)	CODE	BEZ DPH (Kč)	S DPH (Kč)	WITHOUT VAT (€)	WITH VAT (€)	Podomítková skříň	Nástěnná skříň	Podomítková skříň se sestavou GM	Nástěnná skříň (170) se sestavou GM
2 okruhy	2 ways	RPN02	660	799	26,40	31,68	SZP-0	SZN-0	SZP-0	SZN-2-170
3 okruhy	3 ways	RPN03	908	1 099	36,32	43,58	SZP-0	SZN-0	SZP-1	SZN-2-170
4 okruhy	4 ways	RPN04	1 156	1 399	46,24	55,49	SZP-0	SZN-0	SZP-1	SZN-2-170
5 okruhů	5 ways	RPN05	1 404	1 699	56,16	67,39	SZP-0	SZN-0	SZP-2	SZN-2-170
6 okruhů	6 ways	RPN06	1 652	1 999	66,08	79,30	SZP-1	SZN-1	SZP-2	SZN-2-170
7 okruhů	7 ways	RPN07	1 817	2 199	72,68	87,22	SZP-1	SZN-1	SZP-2	SZN-2-170
8 okruhů	8 ways	RPN08	2 065	2 499	82,60	99,12	SZP-2	SZP-2	SZP-3	SZN-2-170
9 okruhů	9 ways	RPN09	2 230	2 698	89,20	107,04	SZP-2	SZP-2	SZP-3	SZN-4-170
10 okruhů	10 ways	RPN10	2 478	2 998	99,12	118,94	SZP-2	SZN-3	SZP-3	SZN-4-170
11 okruhů	11 ways	RPN11	2 644	3 199	105,76	126,91	SZP-3	SZN-3	SZP-4	SZN-4-170
12 okruhů	12 ways	RPN12	2 974	3 599	118,96	142,75	SZP-3	SZN-3	SZP-4	SZN-4-170

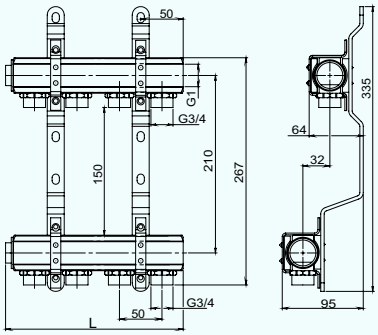

Rozdělovač 2-12okruhový vhodný pro přímé napojení otopných těles.

2 ks ocelových držáků. • 2 ks zátek G1". • Výstup pro svěrné šroubení G3/4".

Šroubení pro připojení rozvodů není součástí balení, je třeba zvolit podle typu potrubí. Výrobek splňuje podmínky pro styk s pitnou vodou.

Pouze na objednávku do 10 dní.

SN-RZP-S

Nerezový rozdělovač s regulačním šroubením, s průtokoměry a uzavíracími ventily bez kulových kohoutů

Stainless steel manifold with valves, flow meters and air vents

Распределительный коллектор из нержавеющей стали полностью укомплектован, включая расходометры

NEW

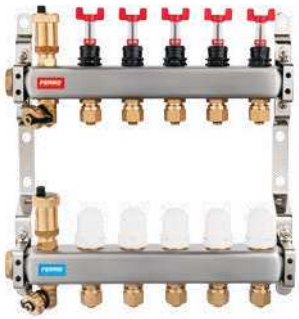

PROVEDENÍ (N)	TYPE (N)	CODE	BEZ DPH (Kč)	S DPH (Kč)	WITHOUT VAT (€)	WITH VAT (€)	Podomítková skříň	Nástěnná skříň	Podomítková skříň se sestavou GM	Nástěnná skříň (170) se sestavou GM
2 okruhy	2 ways	SN-RZP02S	1 652	1 999	66,08	79,30	SZP-0	SZN-0	SZP-0	SZN-2-170
3 okruhy	3 ways	SN-RZP03S	1 983	2 399	79,32	95,18	SZP-0	SZN-0	SZP-0	SZN-2-170
4 okruhy	4 ways	SN-RZP04S	2 396	2 899	95,84	115,01	SZP-0	SZN-0	SZP-1	SZN-2-170
5 okruhů	5 ways	SN-RZP05S	2 809	3 399	112,36	134,83	SZP-0	SZN-0	SZP-1	SZN-2-170
6 okruhů	6 ways	SN-RZP06S	3 222	3 899	128,88	154,66	SZP-1	SZN-1	SZP-2	SZN-2-170
7 okruhů	7 ways	SN-RZP07S	3 635	4 398	145,40	174,48	SZP-2	SZN-1	SZP-2	SZN-2-170
8 okruhů	8 ways	SN-RZP08S	4 049	4 899	161,96	194,35	SZP-2	SZN-2	SZP-3	SZN-2-170
9 okruhů	9 ways	SN-RZP09S	4 462	5 399	178,48	214,18	SZP-3	SZN-2	SZP-3	SZN-4-170
10 okruhů	10 ways	SN-RZP10S	4 875	5 899	195,00	234,00	SZP-3	SZN-2	SZP-3	SZN-4-170
11 okruhů	11 ways	SN-RZP11S	5 288	6 398	211,52	253,82	SZP-3	SZN-3	SZP-4	SZN-4-170
12 okruhů	12 ways	SN-RZP12S	5 536	6 699	221,44	265,73	SZP-4	SZN-3	SZP-4	SZN-4-170

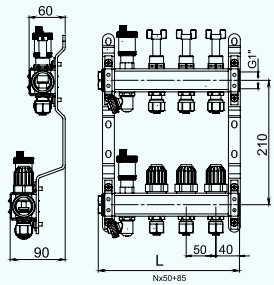

Rozdělovač 2-12okruhový vhodný pro podlahové vytápění.
Při montáži do větších objektů se doporučuje montáž se sestavou GM40GPA kvůli lepšímu hydraulickému vyvážení topných okruhů. Regulační ventily na teplé vodě, uzavírací ventily na studené vodě. Uzavírací ventily s možností montáže elektrotermické hlavice FTE01. Výstup - svěrné šroubení AL-PEX G1/2". Šroubení pro připojení rozvodů je součástí balení.

2 ks ocelových držáků • 2 ks zátek G1" • 2 ks automatických odvzdušňovacích ventilů G1/2" • 2 ks vypouštěcích kohoutů G1/2"

SN-ROU-S

Nerezový rozdělovač s regulačními mechanickými ventily

Stainless steel manifold with valves and air vents

Распределительный коллектор из нержавеющей стали полностью укомплектован, включая расходометры

15 YEARS GUARANTEE • 15 LET ZÁRUKA • NEW

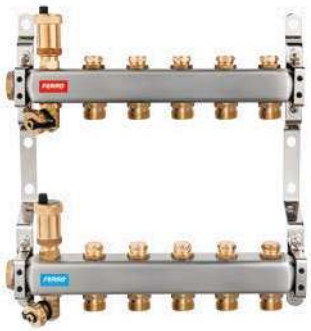

PROVEDENÍ (N)	TYPE (N)	CODE	BEZ DPH (Kč)	S DPH (Kč)	WITHOUT VAT (€)	WITH VAT (€)	Podomítková skříň	Nástěnná skříň	Podomítková skříň se sestavou GM	Nástěnná skříň (170) se sestavou GM
2 okruhy	2 ways	SN-ROU02S	1 404	1 699	56,16	67,39	SZP-0	SZN-0	SZP-0	SZN-2-170
3 okruhy	3 ways	SN-ROU03S	1 652	1 999	66,08	79,30	SZP-0	SZN-0	SZP-0	SZN-2-170
4 okruhy	4 ways	SN-ROU04S	1 983	2 399	79,32	95,18	SZP-0	SZN-0	SZP-1	SZN-2-170
5 okruhů	5 ways	SN-ROU05S	2 230	2 698	89,20	107,04	SZP-0	SZN-0	SZP-1	SZN-2-170
6 okruhů	6 ways	SN-ROU06S	2 561	3 099	102,44	122,93	SZP-1	SZN-1	SZP-2	SZN-2-170
7 okruhů	7 ways	SN-ROU07S	2 892	3 499	115,68	138,82	SZP-2	SZN-1	SZP-2	SZN-2-170
8 okruhů	8 ways	SN-ROU08S	3 140	3 799	125,60	150,72	SZP-2	SZN-2	SZP-3	SZN-2-170
9 okruhů	9 ways	SN-ROU09S	3 470	4 199	138,80	166,56	SZP-3	SZN-2	SZP-3	SZN-4-170
10 okruhů	10 ways	SN-ROU10S	3 718	4 499	148,72	178,46	SZP-3	SZN-2	SZP-3	SZN-4-170
11 okruhů	11 ways	SN-ROU11S	3 966	4 799	158,64	190,37	SZP-3	SZN-3	SZP-4	SZN-4-170
12 okruhů	12 ways	SN-ROU12S	4 297	5 199	171,88	206,26	SZP-4	SZN-3	SZP-4	SZN-4-170

Rozdělovač 2-12okruhový vhodný pro přímé napojení otopných těles.

2 ks ocelových držáků • 2 ks zátek G1" • 2 ks automatických odvzdušňovacích ventilů G1/2" • 2 ks vypouštěcích kohoutů G1/2"

Výstup pro svěrné šroubení G3/4".

Šroubení pro připojení rozvodů není součástí balení, je třeba zvolit podle typu potrubí. Regulační ventily na teplé vodě, uzavírací ventily na studené vodě.

SN-RZPU-S

Nerezový rozdělovač s průtokoměry a uzavíracími ventily

Stainless steel manifold with valves, flow meters and air vents

Распределительный коллектор из нержавеющей стали полностью укомплектован, включая расходометры

15 YEARS GUARANTEE • 15 LET ZÁRUKA • NEW

PROVEDENÍ (N)	TYPE (N)	CODE	BEZ DPH (Kč)	S DPH (Kč)	WITHOUT VAT (€)	WITH VAT (€)	Podomítková skříň	Nástěnná skříň	Podomítková skříň se sestavou GM	Nástěnná skříň (170) se sestavou GM
2 okruhy	2 ways	SN-RZPU02S	1 652	1 999	66,08	79,30	SZP-0	SZN-0	SZP-0	SZN-2-170
3 okruhy	3 ways	SN-RZPU03S	1 983	2 399	79,32	95,18	SZP-0	SZN-0	SZP-0	SZN-2-170
4 okruhy	4 ways	SN-RZPU04S	2 396	2 899	95,84	115,01	SZP-0	SZN-0	SZP-1	SZN-2-170
5 okruhů	5 ways	SN-RZPU05S	2 809	3 399	112,36	134,83	SZP-0	SZN-0	SZP-1	SZN-2-170
6 okruhů	6 ways	SN-RZPU06S	3 140	3 799	125,60	150,72	SZP-1	SZN-1	SZP-2	SZN-2-170
7 okruhů	7 ways	SN-RZPU07S	3 553	4 299	142,12	170,54	SZP-2	SZN-1	SZP-2	SZN-2-170
8 okruhů	8 ways	SN-RZPU08S	3 966	4 799	158,64	190,37	SZP-2	SZN-2	SZP-3	SZN-2-170
9 okruhů	9 ways	SN-RZPU09S	4 379	5 299	175,16	210,19	SZP-3	SZN-2	SZP-3	SZN-4-170
10 okruhů	10 ways	SN-RZPU10S	4 792	5 798	191,68	230,02	SZP-3	SZN-2	SZP-3	SZN-4-170
11 okruhů	11 ways	SN-RZPU11S	5 123	6 199	204,92	245,90	SZP-3	SZN-3	SZP-4	SZN-4-170
12 okruhů	12 ways	SN-RZPU12S	5536	6 699	221,44	265,73	SZP-4	SZN-3	SZP-4	SZN-4-170

Rozdělovač 2-12okruhový vhodný pro podlahové vytápění.
Při montáži do větších objektů se doporučuje montáž se sestavou GM40GPA kvůli lepšímu hydraulickému vyvážení topných okruhů. Regulační ventily na teplé vodě, uzavírací ventily na studené vodě. Uzavírací ventily s možností montáže elektrotermické hlavice FTE01. Výstup pro svěrné šroubení G3/4". Šroubení pro připojení rozvodů není součástí balení, je třeba zvolit podle typu potrubí.

2 ks ocelových držáků • 2 ks zátek G1" • 2ks automatických odvzdušňovacích ventilů G1/2" • 2 ks vypouštěcích kohoutů G1/2"

SZP

Skříň rozdělovače podomítková

Manifold box
Шкаф для распределителя

MAXIMÁLNÍ VELIKOST ROZDĚLOVAČE V PŘÍPADĚ MONTÁŽE BEZ SESTAVY GM	MAXIMÁLNÍ VELIKOST ROZDĚLOVAČE V PŘÍPADĚ MONTÁŽE SE SESTAVOU GM	VELIKOST - SIZE	CODE	BEZ DPH (Kč)	S DPH (Kč)	WITHOUT VAT (€)	WITH VAT (€)
RO02, RZ02, RZP02, RPN05, RP05, RO04S, RZ04S, RZP04S	RPN03, RP03, RO02S, RZ02S, RZP02S	345/575-665/110-175	**SZP-0**	**1 156**	**1 399**	**46,24**	**55,49**
RO04, RZ04, RZP04, RPN07, RP07 RO06S, RZ06S, RZP06S	RO02, RZ02, RZP02, RO04S, RZ04S, RZP04S RPN05, RP05	445/575-665/110-175	**SZP-1**	**1 239**	**1 499**	**49,56**	**59,47**
RO07, RZ07, RZP07, RPN10, RP10 RO09S, RZ09S, RZP09S	RO05, RZ05, RZP05, RO07S, RZ07S, RZP07S RPN08, RP08	575/575-665/110-175	**SZP-2**	**1 404**	**1 699**	**56,16**	**67,39**
RO10, RZ10, RZP10, RPN12, RP12 RO12S, RZ12S, RZP12S	RO08, RZ08, RZP08, RO10S, RZ10S, RZP10S RPN11, RP11	725/575-665/110-175	**SZP-3**	**1 569**	**1 898**	**62,76**	**75,31**
RO11, RZ11, RZP11	RO09, RZ09, RZP09, RO11S, RZ11S, RZP11S RPN12, RP12	805/575-665/110-175	**SZP-4**	**1 652**	**1 999**	**66,08**	**79,30**
RO12, RZ12, RZP12	RO12, RZ12, RZP12, RO12S, RZ12S,RZP12S	975/575-665/110-175	**SZP-5**	**1 735**	**2 099**	**69,40**	**83,28**

Světlost otvoru je o 35 mm menší než šířka skříně.
Skříň je vhodná pro rozdělovač se sestavou GM40GPA.

SZN

Skříň rozdělovače nástěnná

Manifold box wall-mounted
Шкаф для распределителя

MAXIMÁLNÍ VELIKOST ,ROZDĚLOVAČE V PŘÍPADĚ MONTÁŽE BEZ SESTAVY GM	VELIKOST - SIZE	CODE	BEZ DPH (Kč)	S DPH (Kč)	WITHOUT VAT (€)	WITH VAT (€)
RO02, RZ02, RZP02, RPN05, RP05, RO04S, RZ04S, RZP04S	380/580/120	**SZN-0**	**1 073**	**1 298**	**42,92**	**51,50**
RO04, RZ04, RZP04, RPN07, RP07, RO06S, RZ06S, RZP06S	480/580/120	**SZN-1**	**1 156**	**1 399**	**46,24**	**55,49**
RO07, RZ07, RZP07, RPN09, RP09, RO08S, RZ08S, RZP08S	610/580/120	**SZN-2**	**1 321**	**1 598**	**52,84**	**63,41**
RO09, RZ09, RZP09, RPN12, RP12, RO11S, RZ11S, RZP11S	755/580/120	**SZN-3**	**1 404**	**1 699**	**56,16**	**67,39**
RO11, RZ11, RZP11, RO12S, RZ12S, RZP12S	840/580/120	**SZN-4**	**1 487**	**1 799**	**59,48**	**71,38**
RO12, RZ12, RZP12	1010/580/120	**SZN-5**	**1 652**	**1 999**	**66,08**	**79,30**

Světlost otvoru je o 25 mm menší než šířka skříně.

SZN-170

Skříň rozdělovače nástěnná

Manifold box wall-mounted
Шкаф для распределителя

NEW *

MAXIMÁLNÍ VELIKOST ROZDĚLOVAČE V PŘÍPADĚ MONTÁŽE SE SESTAVOU GM	VELIKOST - SIZE	CODE	BEZ DPH (Kč)	S DPH (Kč)	WITHOUT VAT (€)	WITH VAT (€)
RO05, RZ05, RZP05, RPN08, RP08, RO07S, RZ07S, RZP07S	610/580/170	**SZN-2-170**	**1 487**	**1 799**	**59,48**	**71,38**
RO09, RZ09, RZP09, RPN12, RP12, RO11S, RZ11S, RZP11S	840/580/170	**SZN-4-170**	**1 735**	**2 099**	**69,40**	**83,28**
* RO12, RZ12, RZP12, SN-RZP12, RZ12S, RZP12S	1095/580/170	**SZN-6-170**	**2 478**	**2 998**	**99,12**	**119,94**

Skříň je vhodná pro rozdělovač se sestavou GM40GPA.
Světlost otvoru je o 25 mm menší než šířka skříně.

GM40GPA

Sestava pro rozdělovač s čerpadlem G1"

System for floor heating with pump
Система для напольного отопления

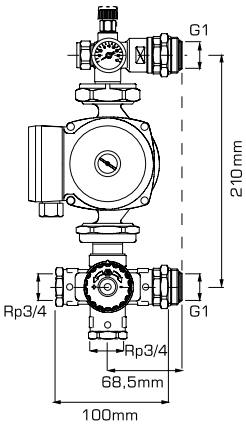

CODE	BEZ DPH (Kč)	S DPH (Kč)	WITHOUT VAT (€)	WITH VAT (€)
GM40GPA	8 264	9 999	330,56	396,67

4-cestný termostatický ventil s připojením 3/4"
s regulací teploty otopné vody v rozsahu 25-50°C

Oběhové čerpadlo 25-40 130mm (W0603)

Teploměr 0-80°C

Ruční odvzdušňovací ventil

Vhodný pro montáž na rozdělovače RZ a RZP
v případě vytápění rozsáhlejších prostor.

GM-WP

Sestava pro rozdělovač bez čerpadla G1"

System for floor heating without pump
Система для напольного отопления

CODE	BEZ DPH (Kč)	S DPH (Kč)	WITHOUT VAT (€)	WITH VAT (€)
GM-WP	4 958	5 999	198,32	237,98

4-cestný termostatický ventil s připojením 3/4"
s regulací teploty otopné vody v rozsahu 25-50°C

Teploměr 0-80°C

Ruční odvzdušňovací ventil

Vhodný pro montáž na rozdělovače RZ a RZP
v případě vytápění rozsáhlejších prostor.

MR-SET

Excentr 1"

Eccentric 1"
Эксцентрик 1"

NEW

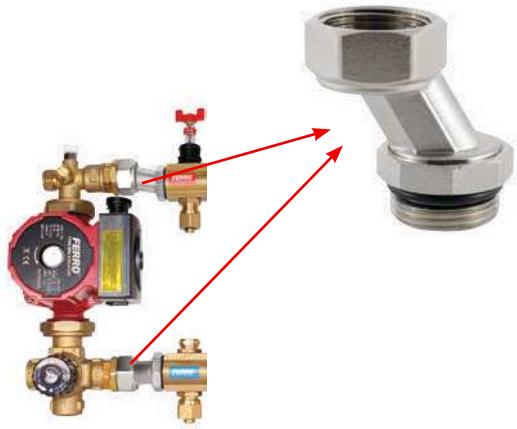

POUŽITÍ EXCENTRU V SOUSTAVĚ ROZDĚLOVAČE
THE USE OF THE ECCENTER IN THE SYSTEM OF A MANIFOLD ПОДЬЗОВАНИЕ
ЭКСЦЕНТРА В СИСТЕМЕ РАСПРЕДЕЛИТЕЛЬНОГО КОЛЛЕКТОРА

CODE	BEZ DPH (Kč)	S DPH (Kč)	WITHOUT VAT (€)	WITH VAT (€)
MR-SET	288	348	11,52	13,82

Baleno po 2 ks

Pack of 2pcs

Упаковка по 2 шт

67841612Y

Svěrné šroubení 3/4" pro trubky PEX 16x2 mm

Clamp screwing for plastic tubes connection
Резьбовое соединение для пластиковых труб

CODE	BEZ DPH (Kč)	S DPH (Kč)	WITHOUT VAT (€)	WITH VAT (€)
67841612Y	90	109	3,60	4,32

Balení obsahuje 2 sady

připojení 3/4"

pro plastové potrubí 16 x 2 mm

67861612Y

Svěrné šroubení 3/4" pro trubky AL-PEX 16x2 mm

Clamp screwing for alu-plastic tubes connection
Резьбовое соединение для алюм-пластиковых труб

CODE	BEZ DPH (Kč)	S DPH (Kč)	WITHOUT VAT (€)	WITH VAT (€)
67861612Y	90	109	3,60	4,32

Balení obsahuje 2 sady.

Připojení 3/4".

Pro vícevrstvé potrubí 16 x 2 mm

67761500Y

Svěrné šroubení 3/4" pro měděné trubky 15 mm

Clamp screwing for copper tubes connection
Резьбовое соединение для медных труб

CODE	BEZ DPH (Kč)	S DPH (Kč)	WITHOUT VAT (€)	WITH VAT (€)
67761500Y	82	99	3,28	3,94

Balení obsahuje 2 sady.

Připojení 3/4".

Pro měděné trubky 15 mm.

FTE01

Elektrotermická hlavice pro rozdělovače

Electrothermal head for manifold
Електротермическая головка

CODE	BEZ DPH (Kč)	S DPH (Kč)	WITHOUT VAT (€)	WITH VAT (€)
FTE01	578	699	23,12	27,74

Napájení: 230 V, 50 Hz.
Rozpínací (bez napětí uzavřena).
Připojení M30 × 1,5 mm
zdvih - 3 - 5 mm.
Stupeň krytí - IP54
Třída ochrany: II.
Setrvačnost cca 3 minuty.
Maximální příkon - 2W.
Pracovní teplota
od -5 °C do 60 °C

ŘEZ ROZDĚLOVAČE - MOSAZ

CROSS-SECTION OF A MANIFOLD - BRASS

РАЗРЕЗ РАСПРЕДЕЛИТЕЛЬНОГО КОЛЛЕКТОРА - ЛАТУНЬ

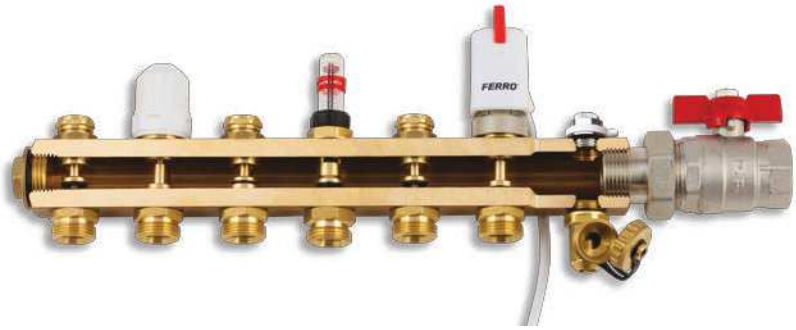

FQ1

Elektronický pokojový termostat denní

Daily electronic thermostat
Термостат электронный комнатный дневной

CODE	BEZ DPH (Kč)	S DPH (Kč)	WITHOUT VAT (€)	WITH VAT (€)
FQ1	826	999	33,04	39,65
FQ1TXT6	1 652	1 999	66,08	79,30

Napájení: 2x AA baterie.

Teplotní rozsah
od 5 °C do 30 °C .

Citlivost 0,2 °C / 0,5 °C.

Maximální ovládaný proud - 5A.
Provedení TXT je bezdrátové.

FT6

Centrální svorkovnice pro otopné systémy

Terminal strip for heating systems
Централный клеммник для отопительных систем

CODE	BEZ DPH (Kč)	S DPH (Kč)	WITHOUT VAT (€)	WITH VAT (€)
FT6	2 478	2 998	99,12	118,94
FT6RX	3 553	4 299	142,12	170,54

Provedení RX je bezdrátové

TK

Teploměr hliníkový přímý

Thermometer
Термометр алюминиевый приямой

PROVEDENÍ	TYPE	CODE	BEZ DPH (Kč)	S DPH (Kč)	WITHOUT VAT (€)	WITH VAT (€)
1/2"- 150°C		TK12150	197	238	7,88	9,46
3/4"- 150°C		TK34150	197	238	7,88	9,46

MC20

Regulátor tahu

Draft regulator
Регулятор тяги

PROVEDENÍ	TYPE	CODE	BEZ DPH (Kč)	S DPH (Kč)	WITHOUT VAT (€)	WITH VAT (€)
3/4"		MC20	743	899	29,72	35,66

ŘEZ ROZDĚLOVAČE - NEREZ

CROSS-SECTION OF A MANIFOLD - STAINLESS STEEL

РАЗРЕЗ РАСПРЕДЕЛИТЕЛЬНОГО КОЛЛЕКТОРА - НЕРЖАВЕЮЩАЯ СТАЛЬ

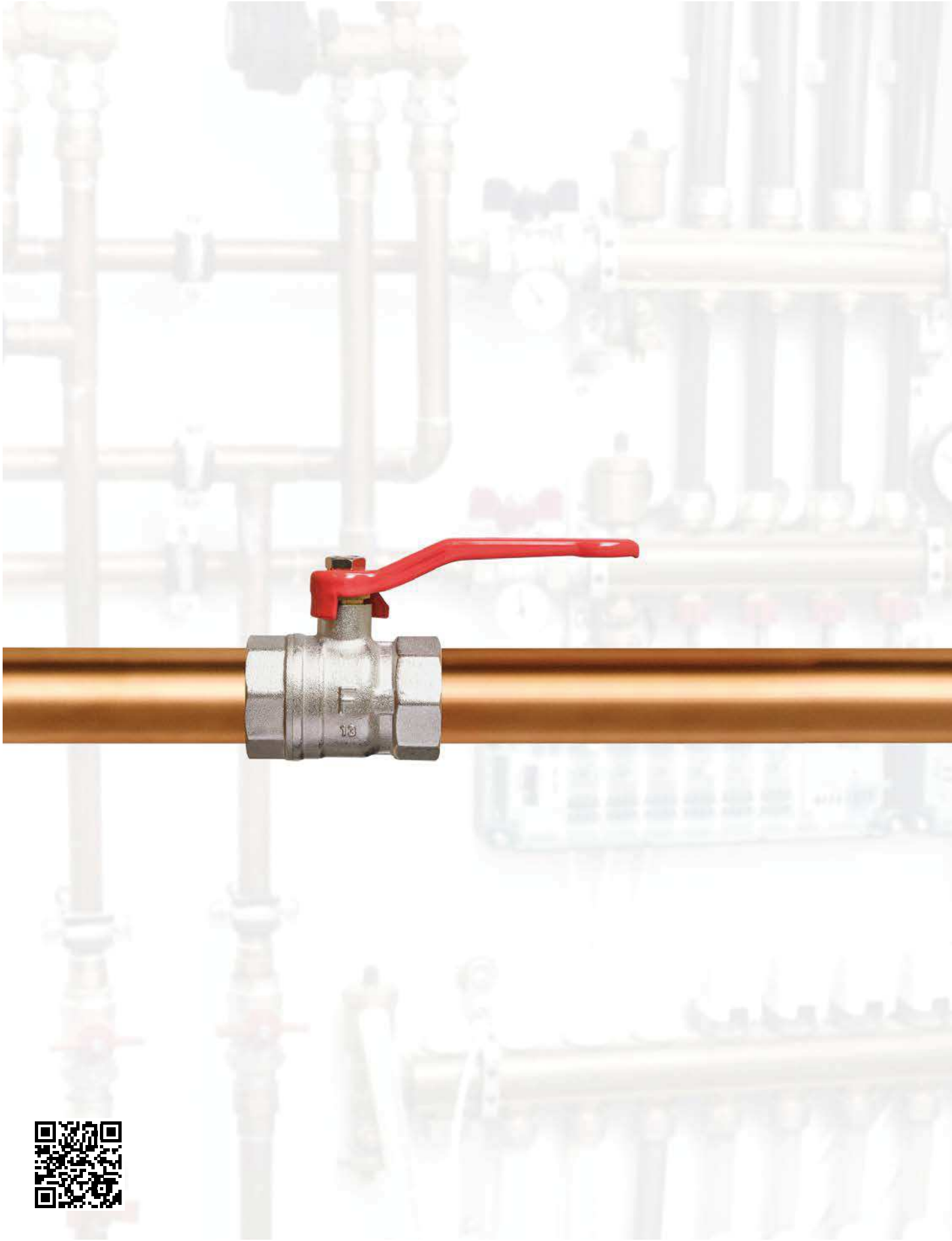

novaservis®
QUALITY & DESIGN

FERRO®

INSTALATÉRSKÝ PROGRAM NOVASERVIS

Instalatérský program NOVASERVIS je vyroben z kvalitní mosazi a materiálů, které jsou především zárukou spolehlivosti a odolnosti i v těch nejnáročnějších požadovaných provozních podmínkách. Široká nabídka typů kohoutů, ventilů, filtrů, sifonů, tvarovek a hadiček je přizpůsobena potřebám zákazníků.

PLUMBING PROGRAMME NOVASERVIS

Plumbing programme NOVASERVIS is produced from high-quality brass and other materials that guarantee a reliability and stability even in the most exacting process conditions. We can offer various types of waste traps, valves, taps, inlet hoses, brass fittings, etc.

ВОТОПРОВОДНАЯ ПРОГРАММА NOVASERVIS

Водопроводная программа NOVASERVIS произведена из качественной латуни и материалов, которые гарантируют надежность и стойкость в самых требовательных условиях. Широкий ассортимент кранов, вентелей, фильтров, сифонов, фитингов и подводок приспособлен потребностям заказчиков.

Katalog - technické listy
Catalog - technical data sheets
Каталог - технические паспорта

EK137

Kulový kohout - páka

Ball-shaped tap - lever
Кран шаровой с ручкой

CODE	BALENÍ - PACKAGING	ROZMĚR - SIZE	BEZ DPH (Kč)	S DPH (Kč)	WITHOUT VAT (€)	WITH VAT (€)
EK137/15	15	1/2"	70	85	2,80	3,36
EK137/20	12	3/4"	95	115	3,80	4,56
EK137/25	10	1"	153	185	6,12	7,34
EK137/32	9	5/4"	247	299	9,88	11,86
EK137/40	4	6/4"	412	499	16,48	19,78
EK137/50	2	2"	578	699	23,12	27,74

Typ MM. PN 16.

Type FF. PN 16.

Тип B/B, PN 16.

EK115

Kulový kohout - motýlek

Ball-shaped tap – butterfly
Кран шаровой с бабочкой

CODE	BALENÍ - PACKAGING	ROZMĚR - SIZE	BEZ DPH (Kč)	S DPH (Kč)	WITHOUT VAT (€)	WITH VAT (€)
EK115/15	24	1/2"	70	85	2,80	3,36
EK115/20	18	3/4"	95	115	3,80	4,56
EK115/25	10	1"	153	185	6,12	7,34

Typ MM. PN 16.

Type FF. PN 16.

Тип B/B. PN 16.

EK113

Kulový kohout - motýlek

Ball-shaped tap – butterfly
Кран шаровой с бабочкой

CODE	BALENÍ - PACKAGING	ROZMĚR - SIZE	BEZ DPH (Kč)	S DPH (Kč)	WITHOUT VAT (€)	WITH VAT (€)
EK113/15	18	1/2"	79	96	3,16	3,79
EK113/20	18	3/4"	112	136	4,48	5,38
EK113/25	10	1"	170	206	6,80	8,16

Typ ŠM. PN 16.

Type MF. PN 16.

Тип B/H. PN 16.

JY1129

Kulový plnoprůtočný kohout s vypouštěním - páka

Ball-shaped full-flow tap
with drainage - lever
Кран шаровый полупроходной
с ручкой со спускным краном

CODE	BALENÍ - PACKAGING	ROZMĚR - SIZE	BEZ DPH (Kč)	S DPH (Kč)	WITHOUT VAT (€)	WITH VAT (€)
JY1129/15	6	1/2"	164	198	6,56	7,87
JY1129/20	6	3/4"	173	209	6,92	8,30
JY1129/25	4	1"	256	310	10,24	12,29
JY1129/32	4	5/4"	379	459	15,16	18,19
JY1129/40	2	6/4"	545	659	21,80	26,16
JY1129/50		2"	867	1 049	34,68	41,62

Typ MM. PN 16.

Type FF. PN 16.

Тип B/B. PN 16.

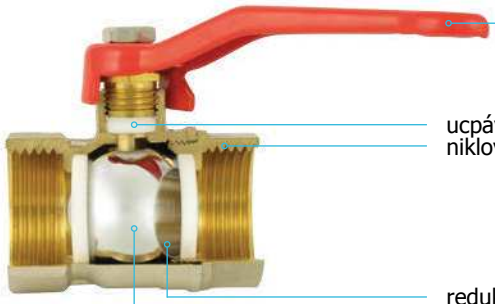

Typ: EK- redukovaný průtok
Max. pracovní tlak: 1,6 MPa
Pracovní teplota media: 5 - 100 °C
Médium: voda

Všechny typy kohoutů jsou baleny a dodávány po krabičkách (malé balení) nebo kartónech (velké balení).
Vždy objednávejte počet kusů, ne počet balení!

JY137

Kulový plnoprůtočný kohout - páka

Ball-shaped full–flow tap - lever
Кран шаровой полнопроходной с ручкой

CODE	BALENÍ - PACKAGING	ROZMĚR - SIZE	BEZ DPH (Kč)	S DPH (Kč)	WITHOUT VAT (€)	WITH VAT (€)
JY137/10	20	3/8"	69	83	2,76	3,31
JY137/15	12	1/2"	82	99	3,28	3,94
JY137/20	10	3/4"	112	136	4,48	5,38
JY137/25	8	1"	169	204	6,76	8,11
JY137/32	8	5/4"	288	348	11,52	13,82
JY137/40	4	6/4"	429	519	17,16	20,59
JY137/50	2	2"	685	829	27,40	32,88
JY137/65		2 1/2"	1 487	1 799	59,48	71,38
JY137/80		3"	2 148	2 599	85,92	103,10
JY137/100		4"	2 974	3 599	118,96	142,75

Typ MM. PN 25.

Type FF. PN 25.

Тип B/B, PN 25.

JY1127

Kulový plnoprůtočný kohout s vypouštěním - páka

Ball-shaped full-flow tap with drainage - lever
Кран шаровой полнопроходной с ручкой со спускным краном

CODE	BALENÍ - PACKAGING	ROZMĚR - SIZE	BEZ DPH (Kč)	S DPH (Kč)	WITHOUT VAT (€)	WITH VAT (€)
JY1127/15	8	1/2"	164	198	6,56	7,87
JY1127/20	6	3/4"	173	209	6,92	8,30
JY1127/25	4	1"	247	299	9,88	11,86
JY1127/32	2	5/4"	388	469	15,52	18,62
JY1127/40	2	6/4"	545	659	21,80	26,16
JY1127/50	2	2"	859	1 039	34,36	41,23

Typ MM. PN 25.

Type FF. PN 25.

Тип B/B, PN 25.

JY1128

Kulový plnoprůtočný kohout s vypouštěním - páka

Ball-shaped full-flow tap with drainage - lever
Кран шаровый полупроходной с ручкой со спускным краном

CODE	BALENÍ - PACKAGING	ROZMĚR - SIZE	BEZ DPH (Kč)	S DPH (Kč)	WITHOUT VAT (€)	WITH VAT (€)
JY1128/15	10	1/2"	164	198	6,56	7,87
JY1128/20	6	3/4"	173	209	6,92	8,30
JY1128/25	5	1"	247	299	9,88	11,86

Typ MM. PN 25.

Type FF. PN 25.

Тип B/B. PN 25.

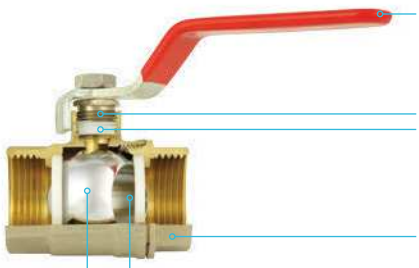

pozinkovaná ocel
s ochranou z pryže

mosazné osazení
ucpávka z PTFE

niklováno

plný průtok
chromovaný povrch

Typ: JY - plný průtok
Max. pracovní tlak: 2,5 MPa
Pracovní teplota media: 5 - 100 °C
Médium: voda

All types of valves are packed and delivered in boxes (small packaging) or in cartons (big packaging).
In ordering please use the number of pcs not of the packaging!
Все типы кранов упакованные и поставляемые в коробках (малая упаковка) или в картонах (большая упаковка). Всегда заказывайте число штуков, не число упаковок.

JY102

Kulový plnoprůtočný kohout - páka

Ball-shaped full-flow tap - lever
Кран шаровой полнопроходной с ручкой

CODE	BALENÍ - PACKAGING	ROZMĚR - SIZE	BEZ DPH (Kč)	S DPH (Kč)	WITHOUT VAT (€)	WITH VAT (€)
JY102/10	10	3/8"	78	94	3,12	3,74
JY102/15	10	1/2"	95	115	3,80	4,56
JY102/20	10	3/4"	136	165	5,44	6,53
JY102/25	10	1"	206	249	8,24	9,89
JY102/32	6	5/4"	321	388	12,84	15,41
JY102/40	4	6/4"	512	620	20,48	24,58
JY102/50	4	2"	784	949	31,36	37,63

Typ ŠM. PN 25.

Type MF. PN 25.

Тип B/H, PN 25.

JY113

Kulový plnoprůtočný kohout - motýlek

Ball-shaped full-flow tap – butterfly
Кран шаровой полнопроходной с бабочкой

CODE	BALENÍ - PACKAGING	ROZMĚR - SIZE	BEZ DPH (Kč)	S DPH (Kč)	WITHOUT VAT (€)	WITH VAT (€)
JY113/15	15	1/2"	95	115	3,80	4,56
JY113/20	12	3/4"	136	165	5,44	6,53
JY113/25	10	1"	206	249	8,24	9,89
JY113/32	6	5/4"	343	415	13,72	16,46

Typ ŠM. PN 25.

Type MF. PN 25.

Тип B/H. PN 25.

JY115

Kulový plnoprůtočný kohout - motýlek

Ball-shaped full-flow tap – butterfly
Кран шаровой полнопроходной с бабочкой

CODE	BALENÍ - PACKAGING	ROZMĚR - SIZE	BEZ DPH (Kč)	S DPH (Kč)	WITHOUT VAT (€)	WITH VAT (€)
JY115/15	15	1/2"	87	105	3,48	4,18
JY115/20	12	3/4"	112	136	4,48	5,38
JY115/25	10	1"	169	204	6,76	8,11
JY115/32	6	5/4"	343	415	13,72	16,46

Typ MM. PN 25.

Type FF. PN 25.

Тип B/B. PN 25.

JY118

Kulový plnoprůtočný kohout se šroubením - motýlek

Ball-shaped full-flow tap – butterfly
Кран шаровой полнопроходной с бабочкой

CODE	BALENÍ - PACKAGING	ROZMĚR - SIZE	BEZ DPH (Kč)	S DPH (Kč)	WITHOUT VAT (€)	WITH VAT (€)
JY118/15	10	1/2"	128	155	5,12	6,14
JY118/20	12	3/4"	206	249	8,24	9,89
JY118/25	6	1"	313	379	12,52	15,02

Typ ŠM. PN 25.

Type MF. PN 25.

Тип B/H. PN 25.

CF2002

Zahradní kulový kohout s pákou

Garden ball-shaped water tap with lever
Водоразборный кран с штуцером и ручкой

CODE	BALENÍ - PACKAGING	ROZMĚR - SIZE	BEZ DPH (Kč)	S DPH (Kč)	WITHOUT VAT (€)	WITH VAT (€)
CF2002/10	12 / 120	3/8"	87	105	3,48	4,18
CF2002/15	12 / 120	1/2"	103	125	4,12	4,94
CF2002/20	8 / 80	3/4"	148	179	5,92	7,10
CF2002/25	6 / 60	1"	206	249	8,24	9,89

PN 20.

Všechny typy kohoutů jsou baleny a dodávány po krabičkách (malé balení) nebo kartónech (velké balení).
Vždy objednávejte počet kusů, ne počet balení!

JY511

Uzavírací ventil - mosazné srdce

Closing valve
Запорный вентиль

CODE	BALENÍ - PACKAGING	ROZMĚR - SIZE	BEZ DPH (Kč)	S DPH (Kč)	WITHOUT VAT (€)	WITH VAT (€)
JY511/15	21	1/2"	111	134	4,44	5,33
JY511/20	10	3/4"	131	159	5,24	6,29
JY511/25	6	1"	173	209	6,92	8,30
JY511/32	5	5/4"	247	299	9,88	11,86
JY511/40	4	6/4"	412	499	16,48	19,78
JY511/50	2	2"	578	699	23,12	27,74

Typ MM.

Type FF.

Тип B/B.

JY136

Vypouštěcí kulový kohout niklovaný

Nickel ball-shaped drain tap
Спускной кран шаровой никелированный

CODE	BALENÍ - PACKAGING	ROZMĚR - SIZE	BEZ DPH (Kč)	S DPH (Kč)	WITHOUT VAT (€)	WITH VAT (€)
JY136/10	10	3/8"	111	134	4,44	5,33
JY136/15	10	1/2"	128	155	5,12	6,14
JY136/20	10	3/4"	181	219	7,24	8,69

JY136N

Vypouštěcí kulový kohout niklovaný

Nickel ball-shaped drain tap
Спускной кран шаровой никелированный

CODE	BALENÍ - PACKAGING	ROZMĚR - SIZE	BEZ DPH (Kč)	S DPH (Kč)	WITHOUT VAT (€)	WITH VAT (€)
JY136N/10	10	3/8"	82	99	3,28	3,94
JY136N/15	10	1/2"	88	106	3,52	4,22

JY121

Kulový minikohout

Ball-shaped mini-tap
Миникран шаровой

CODE	BALENÍ - PACKAGING	ROZMĚR - SIZE	BEZ DPH (Kč)	S DPH (Kč)	WITHOUT VAT (€)	WITH VAT (€)
JY121/10	10	3/8"	65	79	2,60	3,12
JY121/15	20	1/2"	90	109	3,60	4,32

Typ MM.

Type FF.

Тип B/B.

JY122

Kulový minikohout

Ball-shaped mini-tap
Миникран шаровой

CODE	BALENÍ - PACKAGING	ROZMĚR - SIZE	BEZ DPH (Kč)	S DPH (Kč)	WITHOUT VAT (€)	WITH VAT (€)
JY122/10	10	3/8"	65	79	2,60	3,12
JY122/15	20	1/2"	90	109	3,60	4,32

Typ ŠM.

Type FM.

Тип B/H.

All types of valves are packed and delivered in boxes (small packaging) or in cartons (big packaging).
In ordering please use the number of pcs not of the packaging!
Все типы кранов упакованные и поставляемые в коробках (малая упаковка) или в картонах (большая упаковка). Всегда заказывайте число штуков, не число упаковок.

JY520

Kulový kohout 1" k čerpadlu 6/4" s půlšroubením a ochranným ventilem k zabránění zpětným rázům

Ball-shaped tap 1" with half thread for pump 6/4" and safety valve for preventing flowbacks
Шаровый кран 1" с полумуфтой для насосов 6/4" с покладкой и обратным клапаном для предотвращения отдач

CODE	BALENÍ - PACKAGING	ROZMĚR - SIZE	BEZ DPH (Kč)	S DPH (Kč)	WITHOUT VAT (€)	WITH VAT (€)
JY520/25	1/10	1"	429	519	17,16	20,59

JY521

Kulový kohout 1" s půlšroubením k čerpadlu 6/4"

Ball-shaped tap 1" with half thread for pump 6/4"
Шаровый кран 1" с полумуфтой для насосов 6/4" с покладкой

CODE	BALENÍ - PACKAGING	ROZMĚR - SIZE	BEZ DPH (Kč)	S DPH (Kč)	WITHOUT VAT (€)	WITH VAT (€)
JY521/25	1/10	1"	230	278	9,20	11,04

EK116

Kulový kohout s připojením čidla - motýlek

Ball-shaped tap with sensor connection - butterfly
Кран шаровой с присоединением датчика, бабочка

CODE	BALENÍ - PACKAGING	ROZMĚR - SIZE	BEZ DPH (Kč)	S DPH (Kč)	WITHOUT VAT (€)	WITH VAT (€)
EK116/15	1	1/2"	107	129	4,28	5,14
EK116/20	1	3/4"	156	189	6,24	7,49

Typ MM. PN 16.

Type FF. PN 16.

Тип В/В. PN 16.

JY135

Vypouštěcí kulový kohout pro solární systémy

Drain valve with sealing for solar
Спускной кран с прокладкой для соляра

CODE	BALENÍ - PACKAGING	ROZMĚR - SIZE	BEZ DPH (Kč)	S DPH (Kč)	WITHOUT VAT (€)	WITH VAT (€)
JY135/15	1	1/2"	214	259	8,56	10,27

Max. teplota vody 150 °C ,glykol max 50% , mosaz CW617N

Katalog - technické listy
Catalog - technical data sheets
Каталог - технические паспорта

LU137

Luxusní kulový plnoprůtočný kohout - páka

Ball-shaped full–flow tap - lever
Кран шаровой полнопроходной с ручкой

CODE	BALENÍ - PACKAGING	ROZMĚR - SIZE	BEZ DPH (Kč)	S DPH (Kč)	WITHOUT VAT (€)	WITH VAT (€)
LU137/15	10	1/2"	123	149	4,92	5,90
LU137/20	9	3/4"	206	249	8,28	9,94
LU137/25	8	1"	297	359	11,96	14,35
LU137/32	4	5/4"	495	599	19,80	23,76
LU137/40	2	6/4"	660	799	26,64	31,97
LU137/50	2	2"	991	1 199	39,96	47,95

Typ MM. PN 40.

Type FF. PN 40.

Тип B/B, PN 40.

Max 140 °C

LU113

Luxusní kulový plnoprůtočný kohout - motýlek

Ball-shaped full-flow tap – butterfly
Кран шаровой полнопроходной с бабочкой

CODE	BALENÍ - PACKAGING	ROZMĚR - SIZE	BEZ DPH (Kč)	S DPH (Kč)	WITHOUT VAT (€)	WITH VAT (€)
LU113/15	12	1/2"	123	149	4,92	5,90
LU113/20	9	3/4"	197	238	7,88	9,46
LU113/25	8	1"	297	359	11,88	14,26

Typ ŠM. PN 40.

Type MF. PN 40.

Тип B/H. PN 40.

LU115

Luxusní kulový plnoprůtočný kohout - motýlek

Ball-shaped full-flow tap – butterfly
Кран шаровой полнопроходной с бабочкой

CODE	BALENÍ - PACKAGING	ROZMĚR - SIZE	BEZ DPH (Kč)	S DPH (Kč)	WITHOUT VAT (€)	WITH VAT (€)
LU115/15	12	1/2"	115	139	4,60	5,52
LU115/20	9	3/4"	189	229	7,56	9,07
LU115/25	8	1"	280	339	11,20	13,44

Typ MM. PN 40.

Type FF. PN 40.

Тип B/B. PN 40.

LU118

Luxusní kulový plnoprůtočný kohout se šroubením - motýlek

Ball-shaped full-flow tap – butterfly
Кран шаровой полнопроходной с бабочкой

CODE	BALENÍ - PACKAGING	ROZMĚR - SIZE	BEZ DPH (Kč)	S DPH (Kč)	WITHOUT VAT (€)	WITH VAT (€)
LU118/15	8	1/2"	181	219	7,24	8,69
LU118/20	6	3/4"	288	348	11,52	13,82
LU118/25	6	1"	454	549	18,16	21,79

Typ ŠM. PN 40.

Type MF. PN 40.

Тип B/H. PN 40.

Z211

Typ: LU - plný průtok
Max. pracovní tlak: 4 MPa
Pracovní teplota media: 5 - 140 °C
Médium: voda, glykol 50%
Materiál: mosaz CW617N

Všechny typy kohoutů jsou baleny a dodávány po krabičkách (malé balení) nebo kartónech (velké balení).
Vždy objednávejte počet kusů, ne počet balení!

PL115

Plynový kulový plnoprůtočný kohout - motýlek

Gas ball-shaped full–flow tap - lever
Кран шаровой полнопроходной с ручкой

NEW

CODE	BALENÍ - PACKAGING	ROZMĚR - SIZE	BEZ DPH (Kč)	S DPH (Kč)	WITHOUT VAT (€)	WITH VAT (€)
PL115/15	16	1/2"	140	169	5,60	6,72
PL115/20	12	3/4"	222	269	8,88	10,66
PL115/25	7	1"	313	379	12,52	15,02

Typ MM.

Type FF.

Тип B/B.

PL137

Plynový kulový plnoprůtočný kohout - páka

Gas ball-shaped full–flow tap - lever
Кран шаровой полнопроходной с ручкой

CODE	BALENÍ - PACKAGING	ROZMĚR - SIZE	BEZ DPH (Kč)	S DPH (Kč)	WITHOUT VAT (€)	WITH VAT (€)
PL137/15	10	1/2"	164	198	6,56	7,87
PL137/20	9	3/4"	247	299	9,88	11,86
PL137/25	8	1"	330	399	13,20	15,84
PL137/32	4	5/4"	495	599	19,96	23,95
PL137/40	2	6/4"	743	899	29,96	35,95
PL137/50	2	2"	1 197	1 448	47,88	57,46

Typ MM.

Type FF.

Тип B/B.

WGN

Plynová připojovací hadice

Gas connection hose
Газовая подводка гайка-штуцер

PROVEDENÍ	TYPE	CODE	BEZ DPH (Kč)	S DPH (Kč)	WITHOUT VAT (€)	WITH VAT (€)
1/2"ŠM	0,50m FM	WGN0500	330	399	13,20	15,84
1/2"ŠM	0,75m FM	WGN0750	330	399	13,20	15,84
1/2"ŠM	1,00m FM	WGN1000	412	499	16,48	19,78
1/2"ŠM	1,25m FM	WGN1250	412	499	16,48	19,78
1/2"ŠM	1,50m FM	WGN1500	495	599	19,80	23,76
1/2"ŠM	2,00m FM	WGN2000	495	599	19,80	23,76

3-vrstvá: 2 vrstvy nerez + vrchní vrstva nehořlavé PVC

WG

Plynová připojovací hadice MM

Gas connection hose
Газовая подводка гайка-штуцер

PROVEDENÍ	TYPE	CODE	BEZ DPH (Kč)	S DPH (Kč)	WITHOUT VAT (€)	WITH VAT (€)
1/2"MM	0,50m MM	WG0500	412	499	16,48	19,78
1/2"MM	0,75m MM	WG0750	412	499	16,48	19,78
1/2"MM	1,00m MM	WG1000	495	599	19,80	23,76
1/2"MM	1,25m MM	WG1250	495	599	19,80	23,76
1/2"MM	1,50m MM	WG1500	578	699	23,12	27,74
1/2"MM	2,00m MM	WG2000	578	699	23,12	27,74

3-vrstvá: 2 vrstvy nerez + vrchní vrstva nehořlavé PVC

WGK

Plynová připojovací hadice s kolenem

Gas connection hose
Газовая подводка гайка-штуцер

PROVEDENÍ	TYPE	CODE	BEZ DPH (Kč)	S DPH (Kč)	WITHOUT VAT (€)	WITH VAT (€)
1/2"MM	0,50m MM	WGK0500	495	599	19,80	23,76
1/2"MM	0,75m MM	WGK0750	495	599	19,80	23,76
1/2"MM	1,00m MM	WGK1000	578	699	23,12	27,74
1/2"MM	1,25m MM	WGK1250	578	699	23,12	27,74
1/2"MM	1,50m MM	WGK1500	660	799	26,40	31,68
1/2"MM	2,00m MM	WGK2000	660	799	26,40	31,68

3-vrstvá: 2 vrstvy nerez + vrchní vrstva nehořlavé PVC

All types of valves are packed and delivered in boxes (small packaging) or in cartons (big packaging).
In ordering please use the number of pcs not of the packaging!
Все типы кранов упакованные и поставляемые в коробках (малая упаковка) или в картонах (большая упаковка). Всегда заказывайте число штуков, не число упаковок.

JY508

Šikmý „Y" filtr

Skew „Y" filter
Фильтр косой

CODE	BALENÍ - PACKAGING	ROZMĚR - SIZE	BEZ DPH (Kč)	S DPH (Kč)	WITHOUT VAT (€)	WITH VAT (€)
JY508/15	15	1/2"	95	115	3,80	4,56
JY508/20	10	3/4"	120	145	4,80	5,76
JY508/25	10	1"	214	259	8,56	10,27
JY508/32	4	5/4"	297	359	11,88	14,26
JY508/40	2	6/4"	388	469	15,52	18,62
JY508/50	2	2"	602	728	24,08	28,90

Jen pro topenářské účely.

Intended only for heating engineering.

Для системы отопления.

JY509

Kulový kouhout s filtrem

Ball-shaped full-flow tap with filter
Кран шаровой с фильтром

CODE	BALENÍ - PACKAGING	ROZMĚR - SIZE	BEZ DPH (Kč)	S DPH (Kč)	WITHOUT VAT (€)	WITH VAT (€)
JY509/15	8	1/2"	156	189	6,24	7,49
JY509/20	10	3/4"	230	278	9,20	11,04
JY509/25	4	1"	330	399	13,20	15,84

JY505

Zpětná klapka do vodorovné polohy

Clack-valve into horizontal position
Обратный клапан горизонтальный

NEW *

CODE	BALENÍ - PACKAGING	ROZMĚR - SIZE	BEZ DPH (Kč)	S DPH (Kč)	WITHOUT VAT (€)	WITH VAT (€)
JY505/15	12	1/2"	86	104	3,44	4,13
JY505/20	6	3/4"	156	189	6,24	7,49
JY505/25	4	1"	222	269	8,88	10,66
JY505/32	3	5/4"	264	319	10,56	12,67
* JY505/40	2	6/4"	495	599	19,80	23,76
* JY505/50	1	2"	660	799	26,40	31,68

JY503

Zpětná klapka

Clack-valve
Обратный клапан

CODE	BALENÍ - PACKAGING	ROZMĚR - SIZE	BEZ DPH (Kč)	S DPH (Kč)	WITHOUT VAT (€)	WITH VAT (€)
JY503/15	30	1/2"	70	85	2,80	3,36
JY503/20	20	3/4"	87	105	3,48	4,18
JY503/25	10	1"	145	175	5,80	6,96
JY503/32	6	5/4"	189	229	7,56	9,07
JY503/40	5	6/4"	297	359	11,88	14,26
JY503/50	4	2"	429	519	17,16	20,59

Určeno pouze na studenou vodu.

Intended only for cold water.

Только для холодной воды.

JY504

Zpětná celokovová klapka

Clack fullmetal valve
Обратный цельнометаллический клапан

CODE	BALENÍ - PACKAGING	ROZMĚR - SIZE	BEZ DPH (Kč)	S DPH (Kč)	WITHOUT VAT (€)	WITH VAT (€)
JY504/15	30	1/2"	87	105	3,48	4,18
JY504/20	20	3/4"	128	155	5,12	6,14
JY504/25	10	1"	206	249	8,24	9,89
JY504/32	6	5/4"	288	348	11,52	13,82
JY504/40	5	6/4"	388	469	15,52	18,62
JY504/50	4	2"	561	679	22,44	26,93

Kovová vložka.

Metal inset.

Металлическая вставка.

JY502

Zpětná klapka s nerezovým filtrem

Clack-valve with stainless filter
Обратный клапан с нержавеющим фильтром

CODE	BALENÍ - PACKAGING	ROZMĚR - SIZE	BEZ DPH (Kč)	S DPH (Kč)	WITHOUT VAT (€)	WITH VAT (€)
JY502/15	20	1/2"	65	79	2,60	3,12
JY502/20	20	3/4"	82	99	3,28	3,94
JY502/25	10	1"	107	129	4,28	5,14
JY502/32	4	5/4"	164	198	6,56	7,87
JY502/40	3	6/4"	214	259	8,56	10,27
JY502/50	3	2"	305	369	12,20	14,64

Určeno pouze na studenou vodu.

Intended only for cold water.

Только для холодной воды.

JY507

Mosazný sací koš

Brass suction strainer
Сетка всасывающая латунная

CODE	BALENÍ - PACKAGING	ROZMĚR - SIZE	BEZ DPH (Kč)	S DPH (Kč)	WITHOUT VAT (€)	WITH VAT (€)
JY507/20	12	3/4"	112	136	4,48	5,38
JY507/25	12	1"	145	175	5,80	6,96
JY507/32	9	5/4"	214	259	8,56	10,27
JY507/40	3	6/4"	297	359	11,88	14,26

ŘEZ PLYNOVÝM VENTILEM

Typ: PL - plynový kohout
Tlaková třída: MOP 5 (0,5 MPa)
Teplotní třída: T2 (-20°C ÷ 60°C)
Médium: plyny 1.3. třídy dle EN 437
Materiál: mosaz CW617N

ŘEZ ROHOVÝM VENTILEM CF3010

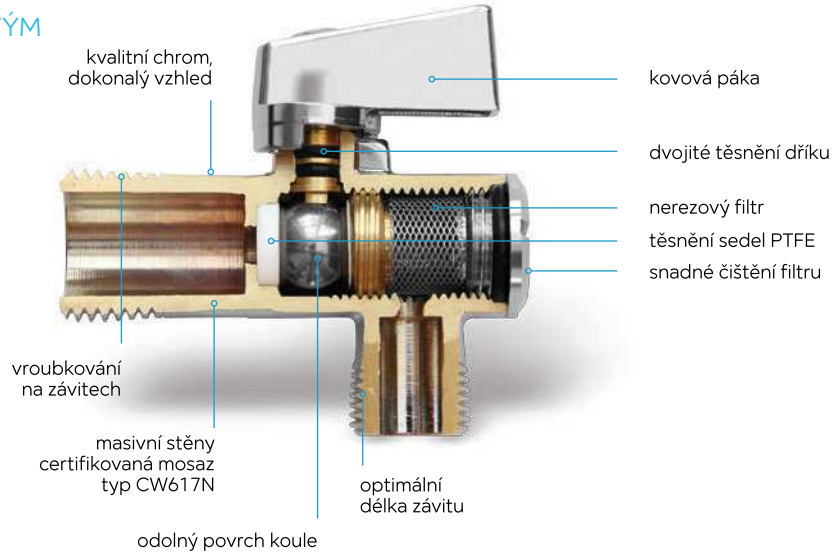

UKÁZKA OBALU ROHOVÝCH VENTILŮ ŘADY CF

Z201

Baterie na studenou vodu s tlačným ventilem

Automatic shut-off mixer with flow control
Смеситель для холодней воды с регулировкой потока воды

PROVEDENÍ	FINISH	CODE	BEZ DPH (Kč)	S DPH (Kč)	WITHOUT VAT (€)	WITH VAT (€)
chrom	chrome	**Z201**	**660**	**799**	**26,40**	**31,68**

Z201R

Baterie se směšovačem vody s tlačným ventilem

Automatic shut-off mixer with flow and temperature control
Смеситель с регулировкой потока воды и температуры

PROVEDENÍ	FINISH	CODE	BEZ DPH (Kč)	S DPH (Kč)	WITHOUT VAT (€)	WITH VAT (€)
chrom	chrome	**Z201R**	**743**	**899**	**29,72**	**35,66**

Z211

Pisoárový tlačný ventil

Automatic shut-off urinal valve
Вентил писсуара нажимной

PROVEDENÍ	FINISH	CODE	BEZ DPH (Kč)	S DPH (Kč)	WITHOUT VAT (€)	WITH VAT (€)
chrom	chrome	**Z211**	**660**	**799**	**26,40**	**31,68**

MM10

Mechanický směšovač pro baterie 3/8"

Mechanical water mixer for for shut-off mixers 3/8"
Смеситель механический для арматур 3/8"

PROVEDENÍ	FINISH	CODE	BEZ DPH (Kč)	S DPH (Kč)	WITHOUT VAT (€)	WITH VAT (€)
chrom	chrome	**MM10**	**412**	**499**	**16,48**	**19,78**

Pro připojení jednoho kusu tlačné baterie Z201

Z201

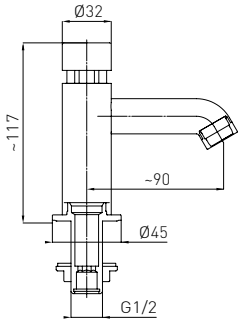

Z201R

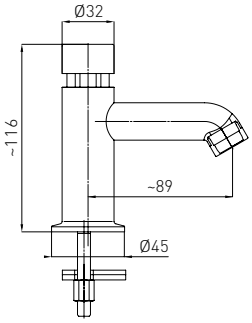

Z211

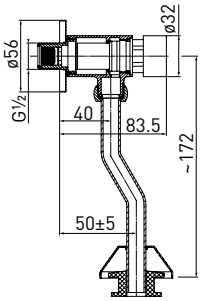

CF3003

Rohový ventil bez filtru s krytkou

Angle valve without filter with cover
Угловой вентиль без фильтра с крышкой

CODE	BALENÍ - PACKAGING	ROZMĚR - SIZE	BEZ DPH (Kč)	S DPH (Kč)	WITHOUT VAT (€)	WITH VAT (€)
CF3003/10	10/100	1/2"x3/8"	60	73	2,40	2,88
CF3003/10M	10/100	1/2"x3/8"	65	79	2,64	3,17
CF3003/15	10/100	1/2"x1/2"	73	88	2,92	3,50

Typ - M obsahuje převlečnou matku pro připojení trubiček.

Type M contains a sleeve nut for pipe connection.

Типа M с обжимным соединением.

CF3008

Rohový ventil s filtrem a hliníkovou pákou

Angle valve with filter, cover and aluminium lever
Угловой вентиль с ручкой, фильтром и крышкой

CODE	BALENÍ - PACKAGING	ROZMĚR - SIZE	BEZ DPH (Kč)	S DPH (Kč)	WITHOUT VAT (€)	WITH VAT (€)
CF3008/10	10/100	1/2"x3/8"	77	93	3,08	3,70

CF3009

Rohový ventil s krytkou a kovovou pákou

Angle valve with cover and metal lever
Угловой вентиль с ручкой и крышкой

NEW

CODE	BALENÍ - PACKAGING	ROZMĚR - SIZE	BEZ DPH (Kč)	S DPH (Kč)	WITHOUT VAT (€)	WITH VAT (€)
CF3009/10	10/100	1/2"x3/8"	82	99	3,28	3,94

CF3010

Rohový ventil s filtrem a krytkou

Angle valve with filter and cover
Угловой вентиль с фильтром и крышкой

NEW *

	CODE	BALENÍ - PACKAGING	ROZMĚR - SIZE	BEZ DPH (Kč)	S DPH (Kč)	WITHOUT VAT (€)	WITH VAT (€)
	CF3010/10	10/100	1/2"x3/8"	95	115	3,80	4,56
	CF3010/10M	10/100	1/2"x3/8"	98	119	3,92	4,70
*	CF3010/15	10/100	1/2"x1/2"	98	119	3,92	4,70
*	CF3010/20	10/100	1/2"x3/4"	107	129	4,28	5,14

Typ - M obsahuje převlečnou matku pro připojení trubiček.

Type M contains a sleeve nut for pipe connection.

Типа M с обжимным соединением.

CF3002

Nekulový (vřetenový) rohový ventil s krytkou

Angle spindle-shaped (not ball-shaped) valve with cover
Угловой вентиль шпиндельный с крышкой

CODE	BALENÍ - PACKAGING	ROZMĚR - SIZE	BEZ DPH (Kč)	S DPH (Kč)	WITHOUT VAT (€)	WITH VAT (€)
CF3002/10	10/100	1/2"x3/8"	74	90	2,96	3,55
CF3002/10M	10/100	1/2"x3/8"	82	99	3,28	3,94

Typ - M obsahuje převlečnou matku pro připojení trubiček.

Type M contains a sleeve nut for pipe connection.

Типа M с обжимным соединением.

CF5104

Kombinovaný roháček

Combined angle valve
Угловой вентиль комбинированный

CODE	BALENÍ - PACKAGING	ROZMĚR - SIZE	BEZ DPH (Kč)	S DPH (Kč)	WITHOUT VAT (€)	WITH VAT (€)
CF5104	4/24	3/8"x1/2"x3/4"	255	309	10,20	12,24

S ventilem pro pračku se zpětnou klapkou.

With valve for washing machine with clack-valve.

С вентилем для стиральной машины с обратным клапаном.

CF3027

Pračkový rohový ventil

Washing machine angle valve
Угловой вентиль для стиральной машины

CODE	BALENÍ - PACKAGING	ROZMĚR - SIZE	BEZ DPH (Kč)	S DPH (Kč)	WITHOUT VAT (€)	WITH VAT (€)
CF3027	10/100	1/2" x 3/4"	95	115	3,80	4,56

Se zpětnou klapkou a krytkou.

With clack-valve and cover.

С обратным клапаном и крышкой.

CF3016

Pračkový rohový ventil s kovovou pákou

Washing machine angle valve
Угловой вентиль для стиральной машины

CODE	BALENÍ - PACKAGING	ROZMĚR - SIZE	BEZ DPH (Kč)	S DPH (Kč)	WITHOUT VAT (€)	WITH VAT (€)
CF3016	10/100	1/2" x 3/4"	120	145	4,80	5,76

S kovovou pákou, zpětnou klapkou a krytkou.

With metal lever, clack-valve and cover.

С металлической ручкой, обратным клапаном и крышкой.

CF3017

Pračkový nekulový (vřetenový) ventil

Angle non-ball (spindle-shaped) valve
Вентиль шпиндельный для стиральной машины

CODE	BALENÍ - PACKAGING	ROZMĚR - SIZE	BEZ DPH (Kč)	S DPH (Kč)	WITHOUT VAT (€)	WITH VAT (€)
CF3017	10/100	1/2" x 3/4"	111	134	4,44	5,33

Se zpětnou klapkou a krytkou.

With clack-valve and cover.

С обратным клапаном и крышкой.

CF3019

Ventil pro připojení pračky

Valve for washing machine connection
Вентиль для подключения стиральной машины

CODE	BALENÍ - PACKAGING	ROZMĚR - SIZE	BEZ DPH (Kč)	S DPH (Kč)	WITHOUT VAT (€)	WITH VAT (€)
CF3019	6/36	3/4"x3/4"x3/4"	206	249	8,24	9,89

Za nástěnnou baterii s mezikusem.

Behind wall mounted mixer with adaptor.

Для настенного смесителя с удлинителем.

CF3019M

Mezikus

Spacer
Удлинитель

CODE	BALENÍ - PACKAGING	ROZMĚR - SIZE	BEZ DPH (Kč)	S DPH (Kč)	WITHOUT VAT (€)	WITH VAT (€)
CF3019M	10/100	3/4" x 3/4"	82	99	3,28	3,94

CF3019A

Ventil pro připojení pračky pod stojánkovou baterii

Valve for washing machine connection behind wall mounted mixer
Вентиль проходной для подключения стиральной машины

CODE	BALENÍ - PACKAGING	ROZMĚR - SIZE	BEZ DPH (Kč)	S DPH (Kč)	WITHOUT VAT (€)	WITH VAT (€)
CF3019A	10/100	1/2"x1/2"x3/4"	131	159	5,24	6,29

CF3005 - 3007

Luxusní rohový vřetenový ventil

Luxury angle spindle valve Triangl
Вентиль шпиндельный декоративный Треугольник

CODE	BALENÍ - PACKAGING	ROZMĚR - SIZE	BEZ DPH (Kč)	S DPH (Kč)	WITHOUT VAT (€)	WITH VAT (€)
CF3005/10	1/50	1/2" x 3/8"	247	299	9,88	11,86
CF3007/10	1/50	1/2" x 3/8"	247	299	9,88	11,86

S krytkou.
With cover.
С крышкой.

CF3012

Luxusní keramický ventil

Luxury angle spindle valve - square
Вентиль шпиндельный декоративный гранёный

NEW

CODE	BALENÍ - PACKAGING	ROZMĚR - SIZE	BEZ DPH (Kč)	S DPH (Kč)	WITHOUT VAT (€)	WITH VAT (€)
CF3012/10	10/100	1/2" x 3/8"	148	179	5,92	7,10

S krytkou.
With cover.
С крышкой.

K DISPOZICI OD 03/2019

CF3013

Luxusní keramický ventil

Luxury angle spindle valve - square
Вентиль шпиндельный декоративный гранёный

NEW

CODE	BALENÍ - PACKAGING	ROZMĚR - SIZE	BEZ DPH (Kč)	S DPH (Kč)	WITHOUT VAT (€)	WITH VAT (€)
CF3013/10	10/100	1/2" x 3/8"	164	198	6,56	7,87

S krytkou.
With cover.
С крышкой.

K DISPOZICI OD 03/2019

1730

Zahradní nekulový kohout

Garden non-ball tap
Водоразборный кран с штуцером

CODE	BALENÍ - PACKAGING	ROZMĚR - SIZE	BEZ DPH (Kč)	S DPH (Kč)	WITHOUT VAT (€)	WITH VAT (€)
SC1730/15	1/5	1/2"	247	299	9,96	11,95
SC1730/20	1/5	3/4"	388	469	15,52	18,62

S otočnou ovládací páčkou.

With rotating control lever.

С поворотной ручкой.

1725

Připojovací ventil na pračku

Valve for washing machine connection
Вентиль для подключения стиральной машины

CODE	BALENÍ - PACKAGING	ROZMĚR - SIZE	BEZ DPH (Kč)	S DPH (Kč)	WITHOUT VAT (€)	WITH VAT (€)
SC1725	1	3/4" pravý - right	826	999	33,28	39,94
SC1726	1	3/4" levý - left	826	999	33,28	39,94

Za nástěnnou baterii se zpětnou klapkou a připojením na hadici.

Behind the wall-mounted mixer with clack valve and hose connection.

Для настенного смесителя, с обратным клапаном и штуцером.

1741

Výtokový ventil na studenou vodu s aerátorem

Outlet valve for cold water with aerator
Вентиль для холодной воды с аэратором

CODE	BALENÍ - PACKAGING	ROZMĚR - SIZE	BEZ DPH (Kč)	S DPH (Kč)	WITHOUT VAT (€)	WITH VAT (€)
SC1741	1/5	1/2"	388	469	15,52	18,62

1735

Pračkový šikmý rohový ventil

Washing machine skew angle valve
Вентиль для стиральной машины наклонный

CODE	BALENÍ - PACKAGING	ROZMĚR - SIZE	BEZ DPH (Kč)	S DPH (Kč)	WITHOUT VAT (€)	WITH VAT (€)
SC1735	1	1/2" x 3/4"	346	419	13,84	16,61

Se zpětnou klapkou a připojením na hadici.

With clack valve and hose connection.

С обратным клапаном и штуцером.

1777

Kombinovaný 2-cestný výtokový ventil

Combined 2-way outlet valve
Водоразборный кран комбинированный двухходовый

CODE	BALENÍ - PACKAGING	ROZMĚR - SIZE	BEZ DPH (Kč)	S DPH (Kč)	WITHOUT VAT (€)	WITH VAT (€)
SC1777	1/4	1/2"	908	1 099	36,64	43,97

S aerátorem a připojením na hadici 1/2".

With aerator and 1/2" hose connection.

С аератором и штуцером 1/2".

1720

Kombinovaný rohový ventil

Combined angle valve
Угловой вентиль комбинированный

CODE	BALENÍ - PACKAGING	ROZMĚR - SIZE	BEZ DPH (Kč)	S DPH (Kč)	WITHOUT VAT (€)	WITH VAT (€)
SC1720	1	1/2"	412	499	16,64	19,97

Se zpětnou klapkou a připojením na hadici 1/2".

With clack valve and hose connection 1/2".

С обратным клапаном и штуцером 1/2".

7105

Rohový vřetenový ventil

Angle spindle valve
Вентиль шпиндельный

CODE	BALENÍ - PACKAGING	ROZMĚR - SIZE	BEZ DPH (Kč)	S DPH (Kč)	WITHOUT VAT (€)	WITH VAT (€)
SC7105	1	1/2" x 3/8"	148	179	5,92	7,10

S matkou.

With nut.

С гайкой.

7106

Rohový vřetenový ventil

Angle spindle valve
Вентиль шпиндельный

CODE	BALENÍ - PACKAGING	ROZMĚR - SIZE	BEZ DPH (Kč)	S DPH (Kč)	WITHOUT VAT (€)	WITH VAT (€)
SC7106	1	1/2" x 3/8"	140	169	5,60	6,72

Bez matky.

Without nut.

Без гайки.

7111

Rohový vřetenový ventil

Angle spindle valve
Вентиль шпиндельный

CODE	BALENÍ - PACKAGING	ROZMĚR - SIZE	BEZ DPH (Kč)	S DPH (Kč)	WITHOUT VAT (€)	WITH VAT (€)
SC7111	1	1/2" x 1/2"	156	189	6,24	7,49

Bez matky.

Without nut.

Без гайки.

78838

Rohový vřetenový ventil s filtrem

Angle spindle valve with filter
Вентиль шпиндельный с фильтром

CODE	BALENÍ - PACKAGING	ROZMĚR - SIZE	BEZ DPH (Kč)	S DPH (Kč)	WITHOUT VAT (€)	WITH VAT (€)
SC78838	1	1/2" x 3/8"	412	499	16,64	19,97

S matkou a filtrem.

With nut and filter.

С гайкой и фильтром.

PV

Pračková vypouštěcí hadice rovná

Washing machine outlet hose straight
Спускной шланг для мойки прямой

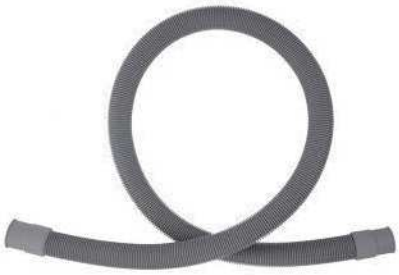

PROVEDENÍ	FINISH	CODE	BEZ DPH (Kč)	S DPH (Kč)	WITHOUT VAT (€)	WITH VAT (€)
šedá 46 cm	grey 46 cm	PV/46	32	39	1,28	1,54
šedá 100 cm	grey 100 cm	PV/100	37	45	1,48	1,78
šedá 150 cm	grey 150 cm	PV/150	40	48	1,64	1,97
šedá 200 cm	grey 200 cm	PV/200	45	54	1,84	2,21
šedá 250 cm	grey 250 cm	PV/250	49	59	1,96	2,35
šedá 300 cm	grey 300 cm	PV/300	57	69	2,28	2,74
šedá 350 cm	grey 350 cm	PV/350	74	90	2,96	3,55
šedá 400 cm	grey 400 cm	PV/400	82	99	3,28	3,94
šedá 500 cm	grey 500 cm	PV/500	98	119	3,96	4,75

PVK

Pračková vypouštěcí hadice s kolenem

Washing machine outlet hose with elbow
Спускной шланг для мойки с коленом

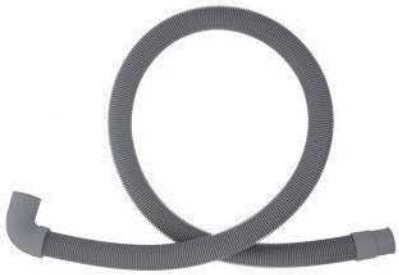

PROVEDENÍ	FINISH	CODE	BEZ DPH (Kč)	S DPH (Kč)	WITHOUT VAT (€)	WITH VAT (€)
šedá 46 cm	grey 46 cm	PVK/46	32	39	1,28	1,54
šedá 100 cm	grey 100 cm	PVK/100	37	45	1,48	1,78
šedá 150 cm	grey 150 cm	PVK/150	40	48	1,64	1,97
šedá 200 cm	grey 200 cm	PVK/200	49	59	1,96	2,35
šedá 250 cm	grey 250 cm	PVK/250	57	69	2,28	2,74
šedá 300 cm	grey 300 cm	PVK/300	65	79	2,64	3,17
šedá 350 cm	grey 350 cm	PVK/350	90	109	3,64	4,37
šedá 400 cm	grey 400 cm	PVK/400	98	119	3,96	4,75
šedá 500 cm	grey 500 cm	PVK/500	106	128	4,28	5,14

PNK

Pračková napouštěcí hadice s kolenem

Washing machine inlet hose with elbow
Впускной шланг для мойки с коленом

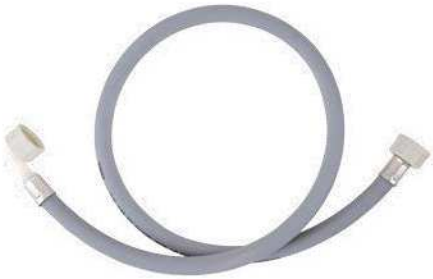

PROVEDENÍ	FINISH	CODE	BEZ DPH (Kč)	S DPH (Kč)	WITHOUT VAT (€)	WITH VAT (€)
šedá 100 cm	grey 100 cm	PNK/100	40	48	1,64	1,97
šedá 150 cm	grey 150 cm	PNK/150	49	59	1,96	2,35
šedá 200 cm	grey 200 cm	PNK/200	57	69	2,28	2,74
šedá 250 cm	grey 250 cm	PNK/250	82	99	3,28	3,94
šedá 300 cm	grey 300 cm	PNK/300	90	109	3,64	4,37
šedá 350 cm	grey 350 cm	PNK/350	98	119	3,96	4,75
šedá 400 cm	grey 400 cm	PNK/400	107	129	4,28	5,14
šedá 500 cm	grey 500 cm	PNK/500	115	139	4,60	5,52

UCHYT

Plastový úchyt na pračkovou vypouštěcí hadici

Plastic fixture for washing outlet machine hose
Пластиковый ухват для спускной шланга для мойки

PROVEDENÍ	FINISH	CODE	BEZ DPH (Kč)	S DPH (Kč)	WITHOUT VAT (€)	WITH VAT (€)
šedá	grey	UCHYT,P	16	19	0,64	0,77

101, 103, 104

Nerezová opletená hadička MM

Steel braided inlet hose FF
Подводка В/В

CODE M 3/8" x M 3/8"	CODE M 1/2" x M 3/8"	CODE M 1/2" x M 1/2"	BALENÍ - PACKAGING	ROZMĚR - SIZE	BEZ DPH (Kč)	S DPH (Kč)	WITHOUT VAT (€)	WITH VAT (€)
101/20	103/20	104/20	10	20 cm	39	47	1,56	1,87
101/30	103/30	104/30	10	30 cm	40	48	1,60	1,92
101/40	103/40	104/40	10	40 cm	46	56	1,84	2,21
101/50	103/50	104/50	10	50 cm	50	61	2,00	2,40
101/60	103/60	104/60	10	60 cm	57	69	2,28	2,74
101/80	103/80	104/80	10	80 cm	65	79	2,60	3,12
101/100	103/100	104/100	10	100 cm	84	102	3,36	4,03
101/120	103/120	104/120	1	120 cm	85	103	3,40	4,08
101/150	103/150	104/150	1	150 cm	93	113	3,72	4,46
101/180	103/180	104/180	1	180 cm	111	134	4,44	5,33
101/210	103/210	104/210	1	210 cm	128	155	5,12	6,14

9 x 13 mm. PN 10.

111 - 114

Nerezová opletená hadička ŠM

Steel braided inlet hose MF
Подводка В/Н

CODE Š3/8" x M3/8"	CODE M1/2" x Š3/8"	CODE Š1/2" x M3/8"	CODE Š1/2" x M1/2"	BALE-NÍ - PAC-KAGING	ROZMĚR - SIZE	BEZ DPH (Kč)	S DPH (Kč)	WITHOUT VAT (€)	WITH VAT (€)
111/20	-	-	114/20	10	20 cm	39	47	1,56	1,87
111/30	112/30	113/30	114/30	10	30 cm	40	48	1,60	1,92
111/40	112/40	113/40	114/40	10	40 cm	46	56	1,84	2,21
111/50	112/50	113/50	114/50	10	50 cm	50	61	2,00	2,40
111/60	112/60	113/60	114/60	10	60 cm	57	69	2,28	2,74
111/80	112/80	113/80	114/80	10	80 cm	65	79	2,60	3,12
111/100	112/100	113/100	114/100	10	100 cm	84	102	3,36	4,03
111/120	-	-	114/120	1	120 cm	85	103	3,40	4,08
111/150	-	-	114/150	1	150 cm	93	113	3,72	4,46
111/180	-	-	114/180	1	180 cm	111	134	4,44	5,33
111/210	-	-	114/210	1	210 cm	128	155	5,12	6,14

9 x 13 mm. PN 10.

Hadičky jsou baleny a dodávány po 10 kusech, délky nad 100 cm po 1 ks.
Při objednání použijte za kódem zboží délku hadičky v cm. (např. 101/30).
Požadovaná množství uvádějte v kusech.

Inlet hoses are packed and supplied by 10 pcs, lenght over 100 cm by 1 pcs.
In ordering use the hose lenght behind the code in cm (i.e. 101/30).
Note required quantity in pcs.

Подводки упакованные и поставляемые по 10 штукох, длины через 100 см по 1 штуку.
В заказе используйте за кодом товара длину подводки в см (напр. 101/30).
Требованое количество указывайте в штуках.

130

Přívodní hadička k stojánkové vodovodní baterii

Inlet hose for deck-mounted mixer
Подводка для смесителя

CODE	BALENÍ - PACKAGING	ROZMĚR - SIZE	BEZ DPH (Kč)	S DPH (Kč)	WITHOUT VAT (€)	WITH VAT (€)
130/35	10	35 cm	57	69	2,28	2,74
130/50	10	50 cm	62	75	2,48	2,98
130/60	10	60 cm	70	85	2,80	3,36

M10 x 3/8" mm. PN 10.

131

Přívodní hadička k stojánkové vodovodní baterii

Inlet hose for deck-mounted mixer
Подводка для смесителя

CODE	BALENÍ - PACKAGING	ROZMĚR - SIZE	BEZ DPH (Kč)	S DPH (Kč)	WITHOUT VAT (€)	WITH VAT (€)
131/50	10	50 cm	82	99	3,28	3,94
131/70	10	70 cm	87	105	3,48	4,18

M10 x 3/8" mm. PN 10.

S prodlouženým nádstavcem.

With extender.

С эксцентрикомюю.

126

Nerezová opletená hadička M 3/4" x M 3/4"

Steel braided inlet hose F 3/4" x F 3/4"
Подводка B 3/4" x B 3/4"

CODE	BALENÍ - PACKAGING	ROZMĚR - SIZE	BEZ DPH (Kč)	S DPH (Kč)	WITHOUT VAT (€)	WITH VAT (€)
126/30	10	30 cm	95	115	3,80	4,56
126/40	10	40 cm	103	125	4,12	4,94
126/50	10	50 cm	120	145	4,80	5,76
126/80	10	80 cm	145	175	5,80	6,96

PN 10. 13 x 17 mm.

127

Nerezová opletená hadička Š 3/4" x M 3/4"

Steel braided inlet hose M 3/4" x F 3/4"
Подводка B 3/4" x H 3/4"

CODE	BALENÍ - PACKAGING	ROZMĚR - SIZE	BEZ DPH (Kč)	S DPH (Kč)	WITHOUT VAT (€)	WITH VAT (€)
127/30	10	30 cm	95	115	3,80	4,56
127/40	10	40 cm	103	125	4,12	4,94
127/50	10	50 cm	120	145	4,80	5,76
127/80	10	80 cm	145	175	5,80	6,96

PN 10. 13 x 17 mm.

ŘEZ PŘÍVODNÍ HADIČKOU

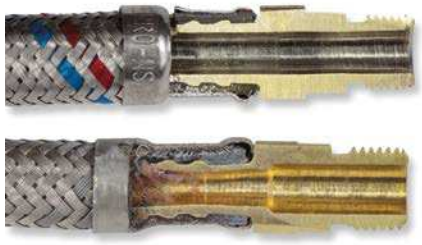

33

Uzávěr výpusti

Water drain plug
Выпуск для раковины
с пробкой клик-клак

NEW

PROVEDENÍ	FINISH	CODE	BEZ DPH (Kč)	S DPH (Kč)	WITHOUT VAT (€)	WITH VAT (€)
chrom	chrome	33,0	247	299	9,88	11,86

Pro umyvadlo s přepadem. Ovládáný tlakem na uzávěr

For wash-basin with overflow. Operated by pressure on the plug.

Для умывальника с переливом. Управляемый давлением на затвор.

34

Uzávěr výpusti

Water drain plug
Выпуск для раковины
с пробкой клик-клак

NEW

PROVEDENÍ	FINISH	CODE	BEZ DPH (Kč)	S DPH (Kč)	WITHOUT VAT (€)	WITH VAT (€)
chrom	chrome	34,0	247	299	9,88	11,86

Pro umyvadlo bez přepadu. Ovládáný tlakem na uzávěr

For wash-basin without overflow. Operated by pressure on the plug.

Для умывальника без перелива. Управляемый давлением на затвор.

39

Uzávěr výpusti Luxus

Water drain plug - Luxus
Выпуск для раковины
с пробкой клик-клак - Luxus

NEW

PROVEDENÍ	FINISH	CODE	BEZ DPH (Kč)	S DPH (Kč)	WITHOUT VAT (€)	WITH VAT (€)
chrom	chrome	39,0	412	499	16,48	19,78

Pro umyvadlo s přepadem. Ovládáný tlakem na uzávěr.

For wash-basin with overflow. Operated by pressure on the plug.

Для умывальника с переливом. Управляемый давлением на затвор.

40

Uzávěr výpusti Luxus

Water drain plug - Luxus
Выпуск для раковины
с пробкой клик-клак - Luxus

NEW

PROVEDENÍ	FINISH	CODE	BEZ DPH (Kč)	S DPH (Kč)	WITHOUT VAT (€)	WITH VAT (€)
chrom	chrome	40,0	412	499	16,48	19,78

Pro umyvadlo bez přepadu. Ovládáný tlakem na uzávěr.

For wash-basin without overflow. Operated by pressure on the plug.

Для умывальника без перелива. Управляемый давлением на затвор.

35

Uzávěr výpusti Luxus

Water drain plug - Luxus
Выпуск для раковины
с пробкой клик-клак - Luxus

PROVEDENÍ	FINISH	CODE	BEZ DPH (Kč)	S DPH (Kč)	WITHOUT VAT (€)	WITH VAT (€)
chrom	chrome	35,0	412	499	16,48	19,78

Pro umyvadlo s přepadem. Ovládáný tlakem na uzávěr

For wash-basin with overflow. Operated by pressure on the plug.

Для умывальника с переливом. Управляемый давлением на затвор.

36

Uzávěr výpusti Luxus

Water drain plug - Luxus
Выпуск для раковины
с пробкой клик-клак - Luxus

PROVEDENÍ	FINISH	CODE	BEZ DPH (Kč)	S DPH (Kč)	WITHOUT VAT (€)	WITH VAT (€)
chrom	chrome	36,0	412	499	16,48	19,78

Pro umyvadlo bez přepadu. Ovládáný tlakem na uzávěr

For wash-basin without overflow. Operated by pressure on the plug.

Для умывальника без перелива. Управляемый давлением на затвор.

37

Uzávěr výpusti Luxus

Water drain plug - Luxus
Выпуск для раковины
с пробкой клик-клак - Luxus

PROVEDENÍ	FINISH	CODE	BEZ DPH (Kč)	S DPH (Kč)	WITHOUT VAT (€)	WITH VAT (€)
chrom	chrome	37,0	412	499	16,48	19,78

Pro umyvadlo s přepadem. Ovládáný tlakem na uzávěr.

For wash-basin with overflow. Operated by pressure on the plug.

Для умывальника с переливом. Управляемый давлением на затвор.

38

Uzávěr výpusti Luxus

Water drain plug - Luxus
Выпуск для раковины
с пробкой клик-клак - Luxus

PROVEDENÍ	FINISH	CODE	BEZ DPH (Kč)	S DPH (Kč)	WITHOUT VAT (€)	WITH VAT (€)
chrom	chrome	38,0	412	499	16,48	19,78

Pro umyvadlo bez přepadu. Ovládáný tlakem na uzávěr.

For wash-basin without overflow. Operated by pressure on the plug.

Для умывальника без перелива. Управляемый давлением на затвор.

VV

Vložka výpusti

Insert for water drain
Вставка для выпуска

PROVEDENÍ	FINISH	CODE	BEZ DPH (Kč)	S DPH (Kč)	WITHOUT VAT (€)	WITH VAT (€)
chrom	chrome	VV,0	164	198	6,64	7,97

Určeno k montáži umyvadlové výpusti na tenké plastové, skleněné a nerezové umyvadlo nebo dřez bez přepadu. Výpusť není součástí dodávky.

Intended for mounting of basin water drains on the thin plastic, glass or stainless steel wash-basins or sinks without overflow. The water drain plug is not included.

Для монтажа выпуска на тонкий пластиковый, стекольный или нержавеющий умывальник без перелива. Выпуск не частю упаковки.

PERF

Aerátor

Aerator
Аэратор

PROVEDENÍ	FINISH	CODE	BEZ DPH (Kč)	S DPH (Kč)	WITHOUT VAT (€)	WITH VAT (€)
plast	plastic	PERF,P	247	299	9,88	11,86

Spořící dvoupolohový otočný aerátor s prodloužením a redukcí 22x1/24x1, na všechny typy ramínek.

2 position saving rotating aerator with extension and reduction 22x1/24x1, for all types of spouts.

Экономный 2-позиционный поворотный аэратор с удлинением и редукции 22x1/24x1, для всех типов изливов.

PER

Aerátor

Aerator
Аэратор

PROVEDENÍ	FINISH	CODE	BEZ DPH (Kč)	S DPH (Kč)	WITHOUT VAT (€)	WITH VAT (€)
plast	plastic	PER,P	164	198	6,56	7,87

Spořící dvoupolohový kloubový otočný aerátor s redukcí 22x1/24x1, na všechny typy ramínek.

2 position saving variable rotating aerator with reduction 22x1/24x1, for all types of spouts.

Экономный 2-позиционный шарнирный поворотный аэратор с редукции 22x1/24x1, для всех типов изливов.

PER

Spořič vody M24x1

Water saving aerator M24x1
Водосберегающий аэратор M24x1

		CODE	BEZ DPH (Kč)	S DPH (Kč)	WITHOUT VAT (€)	WITH VAT (€)
chrom	chrome	PER,001	98	119	3,92	4,70

Baleno v blistru.

Packed in blister.

Упаковано в блистер.

PER

Sada 2 ks spořičů vody M24x1

Water saving aerator M24x1, 2 pieces
Набор водосберегающих аэраторов M24x1

		CODE	BEZ DPH (Kč)	S DPH (Kč)	WITHOUT VAT (€)	WITH VAT (€)
chrom	chrome	PER,012	181	219	7,24	8,69

Baleno v blistru.

Packed in blister.

Упаковано в блистер.

PER

Spořič vody pro sprchu a vanu 1/2"

Water saver for shower 1/2"
Водосберегатель для душа 1/2"

		CODE	BEZ DPH (Kč)	S DPH (Kč)	WITHOUT VAT (€)	WITH VAT (€)
chrom	chrome	PER,020	98	119	3,92	4,70

Baleno v blistru.

Packed in blister.

Упаковано в блистер.

Pro vanové a sprchové baterie.

novaservis
QUALITY & DESIGN

FERRO®

Katalog - technické listy
Catalog - technical data sheets
Каталог - технические паспорта

19

Sifon umyvadlový

Wash-basin trap
Сифон для раковины

PROVEDENÍ	FINISH	CODE	BEZ DPH (Kč)	S DPH (Kč)	WITHOUT VAT (€)	WITH VAT (€)
chrom	chrome	19,0	412	499	16,48	19,78

Sifon se závitem 5/4". Ø odpadu 40 mm. Určený pro baterie s uzávěrem výpusti.

With 5/4" dia. screw fitting and 40 mm dia. Waste. For mixer with integrated waste.

резьбой 5/4", диаметр выпуска 40 мм. Для смесителей с интегрированым водостоком.

20

Sifon umyvadlový, celokovový, kulatý

Wash-basin trap, all-metal, round
Сифон для умывальника, металл, круглый

PROVEDENÍ	FINISH	CODE	BEZ DPH (Kč)	S DPH (Kč)	WITHOUT VAT (€)	WITH VAT (€)
chrom	chrome	20,0	743	899	29,72	35,66

Sifon se závitem 5/4". Ø odpadu 32 mm. Určený pro baterie s uzávěrem výpusti.

With 5/4" dia. screw fitting and 32 mm dia. Waste. For mixer with integrated waste.

резьбой 5/4", диаметр выпуска 32 мм. Для смесителей с интегрированым водостоком.

21

Sifon umyvadlový, celokovový, hranatý

Wash-basin trap, all-metal, square
Сифон для умывальника, металл, квадратный

PROVEDENÍ	FINISH	CODE	BEZ DPH (Kč)	S DPH (Kč)	WITHOUT VAT (€)	WITH VAT (€)
chrom	chrome	21,0	825	998	33,00	39,60

Sifon se závitem 5/4". Ø odpadu 32 mm. Určený pro baterie s uzávěrem výpusti.

With 5/4" dia. screw fitting and 32 mm dia. Waste. For mixer with integrated waste.

резьбой 5/4", диаметр выпуска 32 мм. Для смесителей с интегрированым водостоком.

420

Sifon umyvadlový, plast. miska, zátka 5/4" x 40

Wash-basin trap, plastic bowl, 40
сифон для умывальника, пласт. миска, 40

PROVEDENÍ	FINISH	CODE	BEZ DPH (Kč)	S DPH (Kč)	WITHOUT VAT (€)	WITH VAT (€)
plast	plastic	420,P	98	119	3,92	4,70

Ø odpadu 40 mm. Plastová, bílá mřížka. Určený pro baterie bez uzávěru výpusti.

40 mm dia. waste. White plastic grill. For mixers without pop-up waste.

С резьбой 5/4", диаметр выпуска 40 мм. Пластиковая белая решётка. Для смесителей без интегрированного водостока.

430

Sifon umyvadlový, 5/4"matka, 40

Wash-basin trap, 5/4" nut, 40
Сифон для умывальника, 5/4" гайка, 40

PROVEDENÍ	FINISH	CODE	BEZ DPH (Kč)	S DPH (Kč)	WITHOUT VAT (€)	WITH VAT (€)
plast	plastic	430,P	73	88	2,92	3,50

Sifon se závitem 5/4". Ø odpadu 40 mm. Určený pro baterie s uzávěrem výpusti.

With 5/4" dia. screw fitting and 40 mm dia. Waste. For mixer with integrated waste.

резьбой 5/4", диаметр выпуска 40 мм. Для смесителей с интегрированым водостоком.

431

Sifon umyvadlový, 5/4" matka, 40

Wash-basin trap, 5/4" nut, 40
Сифон для умывальника, 5/4" гайка, 40

PROVEDENÍ	FINISH	CODE	BEZ DPH (Kč)	S DPH (Kč)	WITHOUT VAT (€)	WITH VAT (€)
plast	plastic	431,P	49	59	1,96	2,35

Sifon se závitem 5/4". Ø odpadu 40 mm. Určený pro baterie s uzávěrem výpusti.

With 5/4" dia. screw fitting and 40 mm dia. Waste. For mixer with integrated waste.

резьбой 5/4", диаметр выпуска 40 мм. Для смесителей с интегрированым водостоком.

410

Sifon umyvadlový, nerezová miska, zátka, 40

Wash-basin trap, stainless bowl, plug, 40
Сифон для умывальника, нерж. миска, пробка, 40

PROVEDENÍ	FINISH	CODE	BEZ DPH (Kč)	S DPH (Kč)	WITHOUT VAT (€)	WITH VAT (€)
plast	plastic	410,P	111	134	4,44	5,33

S nerezovou mřížkou. Ø odpadu 40 mm. Určený pro baterie bez uzávěru výpusti

With stainless steel grill. Waste dia. 40 mm. For mixers without pop-up waste.

С нержавеющей решёткой. Диаметр выпуска 40 мм. Для смесителей без интегрированного водостока

411

Sifon umyvadlový, nerezová miska,40

Wash-basin trap, stainless bowl
Сифон для умывальника, нержав. миска

PROVEDENÍ	FINISH	CODE	BEZ DPH (Kč)	S DPH (Kč)	WITHOUT VAT (€)	WITH VAT (€)
plast	plastic	411,P	65	79	2,60	3,12

S nerezovou mřížkou. Ø odpadu 40 mm. Určený pro baterie bez uzávěru výpusti

With stainless steel grill. Waste dia. 40 mm. For mixers without pop-up waste.

С нержавеющей хромированной решёткой. Диаметр выпуска 40 мм. Для смесителей без интегрированного водостока

422

Sifon umyvadlový, plastová miska, pračkový vývod, 40

Wash-basin trap, plastic bowl, wash machine. outlet 40
Сифон для умыв., пласт.миска, вывод стир. машины, 40

PROVEDENÍ	FINISH	CODE	BEZ DPH (Kč)	S DPH (Kč)	WITHOUT VAT (€)	WITH VAT (€)
plast	plastic	422,PP	123	149	4,92	5,90

Ø odpadu 40 mm, s plastovou, bílou mřížkou. Možnost připojit pračku nebo myčku.

40mm dia. pipe. With white plastic grill. With washing machine / dishwasher connection. For mixers without pop-up waste.

С резьбой 5/4", диаметр выпуска 40 мм. С пластиковой белой решёткой. С возможностью подключения стиральной или посудомоечной машины. Для смесителей без интегрированного водостока.

432

Sifon umyvadlový, 5/4" plastová matka, pračkový vývod, 40

Wash-basin trap, 5/4" plastic nut, wash machine outlet, 40
Сифон для умывальника, 5/4" пласт. гайка, вывод стир. машины, 40

PROVEDENÍ	FINISH	CODE	BEZ DPH (Kč)	S DPH (Kč)	WITHOUT VAT (€)	WITH VAT (€)
plast	plastic	432,PP	107	129	4,28	5,14

Závit 5/4". Ø odpadu 40 mm. Možnost připojit pračku nebo myčku. Určený pro baterie s uzávěrem výpusti.

With washing machine /dishwasher connection 5/4" dia. screw fitting and 40 mm dia. waste. For mixers with pop-up waste.

С резьбой 5/4", диаметр выпуска 40 мм. С возможностью подключения стиральной или посудомоечной машины. Для смесителей с интегрированым водостоком.

442

Sifon dřezový, pračkový vývod, 50/40, manžeta

Sink trap, wash m. outlet, 50/40
Сифон для кухонной мойки, вывод стир. машины, 50/40

PROVEDENÍ	FINISH	CODE	BEZ DPH (Kč)	S DPH (Kč)	WITHOUT VAT (€)	WITH VAT (€)
plast	plastic	442,PP	164	198	6,56	7,87

S nerezovou mřížkou. Ø odpadu 50/40 mm.
Možnost připojit pračku nebo myčku.

With stainless steel grill, waste dia. 50/40 mm. Possibility to connect washing machine or dishwasher.

С нержавеющей решёткой. Диаметр выпуска 50/40 мм.
С возможностью подключения стиральной или посудомоечной машины.

443

Sifon dřezový, pračkový vývod, 40

Sink trap, wash machime outlet, 40
Сифон для мойки, вывод стир. машины, 40

PROVEDENÍ	FINISH	CODE	BEZ DPH (Kč)	S DPH (Kč)	WITHOUT VAT (€)	WITH VAT (€)
plast	plastic	443,PP	98	119	3,92	4,70

S nerezovou mřížkou. Ø odpadu 40 mm.
Možnost připojit pračku nebo myčku.

With stainless steel grill, waste dia. 40 mm. Possibility to connect washing machine or dishwasher.

С нержавеющей решёткой. Диаметр выпуска 40 мм.
С возможностью подключения стиральной или посудомоечной машины.

440

Sifon dřezový, 50/40, manžeta

Sink trap, 50/40
Сифон для кухонной мойки, 50/40

PROVEDENÍ	FINISH	CODE	BEZ DPH (Kč)	S DPH (Kč)	WITHOUT VAT (€)	WITH VAT (€)
plast	plastic	440,P	156	189	6,24	7,49

S nerezovou mřížkou výpusti. Ø odpadu 40/50 mm.

With stainless waste grill. 40/50mm dia pipe.

Нержавеющая решётка. С резьбой 5/4", диаметр выпуска 40/50 мм.

441

Sifon dřezový, 40

Sink trap 40
Сифон для мойки, 40

PROVEDENÍ	FINISH	CODE	BEZ DPH (Kč)	S DPH (Kč)	WITHOUT VAT (€)	WITH VAT (€)
plast	plastic	441,P	90	109	3,60	4,32

S nerezovou mřížkou. Ø odpadu 40 mm.

With stainless steel grill. Waste dia. 40 mm.

С нержавеющей хромированной решёткой.
Диаметр выпуска 40 мм.

439

Umyvadlový uzávěr 5/4"

Wash-basin waste 5/4"
Выпуск для умывальника 5/4"

PROVEDENÍ	FINISH	CODE	BEZ DPH (Kč)	S DPH (Kč)	WITHOUT VAT (€)	WITH VAT (€)
plast	plastic	439,P	40	48	1,60	1,92

5/4" s Ø odpadu 63 mm. Uzávěr výpusti umyvadla s gumovým špuntem a nerezovou miskou.

5/4" with waste dia 63 mm. With stainless steel grill, rubber plug.

С резьбой 5/4", диаметр выпуска 63 мм. С нержавеющей решёткой.

449

Dřezový uzávěr 6/4"

Sink waste 6/4"
Выпуск для мойки 6/4

PROVEDENÍ	FINISH	CODE	BEZ DPH (Kč)	S DPH (Kč)	WITHOUT VAT (€)	WITH VAT (€)
plast	plastic	449,P	40	48	1,60	1,92

6/4" s Ø odpadu 70 mm. Uzávěr výpusti umyvadla s gumovým špuntem a nerezovou miskou.

6/4" with waste dia 70 mm. With stainless steel grill, rubber plug.

С резьбой 6/4", диаметр выпуска 70 мм. С нержавеющей решёткой.

437

Flexi dopojení, plastová matka 5/4" x 32/40

Flexi pipe, plastic nut 5/4" x 32/40
Гибкое дополн. соединение с пластм. гайкой 5/4" x 32/40

PROVEDENÍ	FINISH	CODE	BEZ DPH (Kč)	S DPH (Kč)	WITHOUT VAT (€)	WITH VAT (€)
plast	plastic	437,P	32	39	1,28	1,54

Pro snadné připojení umyvadla. Ø odpadu 32/40 mm na 5/4".

For easy connection of wash basin, waste pipe dia 32/40 mm, 5/4".

Для несложного подключения умывальника. Диаметр выпуска 32/40 мм на 5/4".

Pouze do vyprodání zásob.
Available only until we sell out.
Связи с прекращением производства.

446

Flexi dopojení, plastová matka 6/4" x 40

Flexi pipe, plastic nut 6/4" x 40
Гибкое дополн. соединение с пластм. гайкой 6/4" x 40

PROVEDENÍ	FINISH	CODE	BEZ DPH (Kč)	S DPH (Kč)	WITHOUT VAT (€)	WITH VAT (€)
plast	plastic	446,P	24	29	0,96	1,15

Pro snadné připojení dřezu, výlevky. Ø odpadu 40 mm na 6/4".

For easy connection of sink and sinking, waste pipe dia 40 mm, 6/4".

Для несложного подключения раковины или слива. Диаметр выпуска 40 мм на 6/4".

447

Flexi dopojení, kovová matka 6/4" x 40/50

Flexi pipe, metal nut
Гибкое дополн. соединение с гайкой

PROVEDENÍ	FINISH	CODE	BEZ DPH (Kč)	S DPH (Kč)	WITHOUT VAT (€)	WITH VAT (€)
plast	plastic	447,P	32	39	1,28	1,54

Pro snadné připojení dřezu, výlevky. Ø odpadu 40/50 mm na 6/4".

For easy connection of sink and sinking, waste pipe dia 40/50 mm, 6/4".

Для несложного подключения раковины или слива. Диаметр выпуска 40/50 мм на 6/4".

450

Podlahová vpusť boční nerez 50

Side floor drain - Inox 50
Половой трап боковой нержавеющий 50

PROVEDENÍ	FINISH	CODE	BEZ DPH (Kč)	S DPH (Kč)	WITHOUT VAT (€)	WITH VAT (€)
chrom	chrome	450,0	247	299	9,88	11,86

Rozměr 105 x 105 mm. Ø odpadu 50 mm. Tělo sifonu je plastové. nerez mřížka 105 x 105 mm.

50 mm dia. waste body of the trap is plastic, stainless grill 105 x 105 mm.

Размеры 105 x 105 мм, диаметр выпуска 50 мм. Корпус пластиковый, нержавеющая решётка.

451

Podlahová vpusť spodní nerez 50

Straight floor drain - Inox 50
Половой трап прямой нержавеющий 50

PROVEDENÍ	FINISH	CODE	BEZ DPH (Kč)	S DPH (Kč)	WITHOUT VAT (€)	WITH VAT (€)
chrom	chrome	451,0	247	299	9,88	11,86

Rozměr 105 x 105 mm. Ø odpadu 50 mm. Tělo sifonu je plastové. Nerezová mřížka 105 x 105 mm.

50 mm dia. waste, body of the trap is plastic. Stainless steel grill 105 x 105 mm.

Размеры 105 x 105 мм, диаметр выпуска 50 мм. Корпус пластиковый, нержавеющая решётка.

460

Sifon pračkový podomítkový chrom

Concealed washing machine trap chrome
Сифон для стиральной машины под штукатуру, хромированный

PROVEDENÍ	FINISH	CODE	BEZ DPH (Kč)	S DPH (Kč)	WITHOUT VAT (€)	WITH VAT (€)
chrom	chrome	460,0	82	99	3,28	3,94

Pro připojení pračky, myčky. Ø odpadu 40 mm. S chromovanou krytkou.

For washing machine and dish washer, waste dia 40 mm, with chrome cover.

Для подключения стиральной или посудомоечной машины. Диаметр выпуска 40 мм. С хромированой крышкой.

465

Sifon pračkový venkovní chrom

External washing machine trap, chrome
Сифон для стиральной машины наружный, хромированный

PROVEDENÍ	FINISH	CODE	BEZ DPH (Kč)	S DPH (Kč)	WITHOUT VAT (€)	WITH VAT (€)
chrom	chrome	465,0	73	88	2,92	3,50

Pro připojení pračky, myčky. Ø odpadu 32 mm. S chromovanou krytkou.

For washing machine and dish washer, waste dia 32 mm, with chrome cover.

Для подключения стиральной или посудомоечной машины. Диаметр выпуска 32 мм. С хромированой крышкой.

480

Sifon vanový 40/50 bez ventilu

Bath trap 40/50
Сифон для ванны 40/50

PROVEDENÍ	FINISH	CODE	BEZ DPH (Kč)	S DPH (Kč)	WITHOUT VAT (€)	WITH VAT (€)
plast	plastic	480,P	65	79	2,60	3,12

Vanový sifon k použití s vanovým uzávěrem. Ø odpadu 40/50 mm. Ø připojení sifonu 6/4".

used with bath waste, waste pipe dia 40/50 mm, connection dia. 6/4".

Для использования с гарнитуром для ванны. Диаметр выпуска 40-50 мм. Подключение сифона 6/4".

470

Sifon vaničkový 60/40 Inox univerzální

Shower tray siphon 60/40 Inox UNIversal
Сифон для душевых поддонов 60/40 нержавеющий, универсальный

PROVEDENÍ	FINISH	CODE	BEZ DPH (Kč)	S DPH (Kč)	WITHOUT VAT (€)	WITH VAT (€)
plast	plastic	470,P	247	299	9,88	11,86

Průměr 82 mm. Kovová mřížka. Luxusní provedení. Ø odpadu 40 mm. Připojení sprchové vaničky Ø 60 mm.

Dia. 82 mm. Metal grill. Luxurious design. 40 mm dia. waste. Shower tray connection 60 mm,

Диаметр 82 мм. Нержавеющая решётка. Диаметр выпуска 40 мм. Диаметр подключения сифона для ванны 60 мм. Роскошный вариант.

475

Sifon vaničkový 90/40 Inox

Shower tray siphon 90/40 Inox
Сифон для душевых поддонов 90/40 нержавеющий

PROVEDENÍ	FINISH	CODE	BEZ DPH (Kč)	S DPH (Kč)	WITHOUT VAT (€)	WITH VAT (€)
plast	plastic	475,P	495	599	19,80	23,76

Průměr 120 mm. Kovová mřížka. Luxusní provedení. Ø odpadu 40 mm. Připojení sprchové vaničky Ø 90 mm.

Dia. 120 mm. Metal grill. Luxurious design. 40 mm dia. waste. Shower tray connection 90 mm,

Диаметр 120 мм. Нержавеющая решётка. Диаметр выпуска 40 мм. Диаметр подключения сифона для ванны 90 мм. Роскошный вариант.

490

Napouštěcí ventil boční univerzální 3/8" + 1/2" plast

Side inlet fill valve, universal 3/8" + 1/2" plastic
Впускной мех. с боковой подводкой, универсаль. 3/8" + 1/2", пласт

PROVEDENÍ	FINISH	CODE	BEZ DPH (Kč)	S DPH (Kč)	WITHOUT VAT (€)	WITH VAT (€)
plast	plastic	490,P	173	209	6,92	8,30

Pro napouštění WC nádržek s bočním přívodem.

For filling toilet flush cisterns with side inlet.

Для сливных туалетных бочков с боковой подводкой.

495

Vypouštěcí ventil jednotlačítko

Flush valve - single button
Сливной механизм с одной стоп-кнопкой

PROVEDENÍ	FINISH	CODE	BEZ DPH (Kč)	S DPH (Kč)	WITHOUT VAT (€)	WITH VAT (€)
plast	plastic	495,P	346	419	13,84	16,61

Úsporný ventil se stop-tlačítkem, určený do kombi nádržek.

Ecomonic valve with stop-button intended for combi flush cistern.

Экономный механизм для комби-бочков.

497

WC dopojení flexi 270 - 630

WC flexi connector 270-630
Гибкая подводка для выпуска унитаза 270-630

PROVEDENÍ	FINISH	CODE	BEZ DPH (Kč)	S DPH (Kč)	WITHOUT VAT (€)	WITH VAT (€)
plast	plastic	497,P	115	139	4,60	5,52

Pro připojení WC odpadu 90 - 110 mm.

For toilet waste connection 90 - 110 mm.

Для подключения туалетного выпуска 90 -110 мм.

486

Aut. vanová výpusť, vanový sifon 50 - chrom

Automatic bath drain 50, chrome
Сифон для ванны автомат 50 - хромированный

PROVEDENÍ	FINISH	CODE	BEZ DPH (Kč)	S DPH (Kč)	WITHOUT VAT (€)	WITH VAT (€)
chrom	chrome	486,0	495	599	19,80	23,76

S přepadem.
Ø odpadu 40 - 50 mm.

With overflow
40-50 mm dia.waste.

С переливом. Диаметр выпуска 40-50 мм.

488

Automatická vanová výpusť s napouštěním

Automatic bath drain, integrated water inlet inclusive bath
Сифон для ванны автомат с напуском воды

PROVEDENÍ	FINISH	CODE	BEZ DPH (Kč)	S DPH (Kč)	WITHOUT VAT (€)	WITH VAT (€)
chrom - plast	chrome - plastic	488,0	1 900	2 299	76,00	91,20

S přepadem.
Ø odpadu 40 - 50 mm.

With overflow. 40-50 mm dia.waste.

С переливом.
Диаметр выпуска 40-50 мм.

489

Automatická vanová výpusť s napouštěním

Automatic bath drain, integrated water inlet inclusive bath
Сифон для ванны автомат с напуском воды

PROVEDENÍ	FINISH	CODE	BEZ DPH (Kč)	S DPH (Kč)	WITHOUT VAT (€)	WITH VAT (€)
chrom - kov	chrome - metal	489,0	2 148	2 599	85,92	103,10

S přepadem.
Ø odpadu 40 - 50 mm.

With overflow.
40-50 mm dia.waste.

С переливом.
Диаметр выпуска 40-50 мм.

FERRO®
FERRO

W0101

Cirkulační čerpadlo pro teplou pitnou vodu

Circulation pump for hot potable water
Циркуляционный насос
для горячей питьевой водой

PROVEDENÍ	TYPE	CODE	BEZ DPH (Kč)	S DPH (Kč)	WITHOUT VAT (€)	WITH VAT (€)
		W0101	2 148	2 599	85,92	103,10

Pro montáž do cirkulačního potrubí teplé vody.

To be installed in hot water circulating system.

Для установки в систему питьевого горячего водоснабжения.

W0201

Oběhové čerpadlo FERRO

Circulation pump
циркуляционный насос

PROVEDENÍ	TYPE	CODE	BEZ DPH (Kč)	S DPH (Kč)	WITHOUT VAT (€)	WITH VAT (€)
25-40 180 mm		W0201	1 652	1 999	66,08	79,30
25-60 180 mm		W0202	1 652	1 999	66,64	79,97
25-40 130 mm		W0203	1 652	1 999	66,08	79,30
25-60 130 mm		W0204	1 652	1 999	66,64	79,97

W0601

Oběhové elektronické čerpadlo FERRO

Electric circulation pump FERRO
Электрический циркуляционный насос

PROVEDENÍ	TYPE	CODE	BEZ DPH (Kč)	S DPH (Kč)	WITHOUT VAT (€)	WITH VAT (€)
25 - 40 180 mm		W0601	3 305	3 999	132,20	158,64
25 - 60 180 mm		W0602	3 305	3 999	132,20	158,64
25 - 40 130 mm		W0603	3 305	3 999	132,20	158,64
25 - 60 130 mm		W0604	3 305	3 999	132,20	158,64

M63A

Manometr 63 mm 1/4" axiální

Manometer
Манометр

PROVEDENÍ	TYPE	CODE	BEZ DPH (Kč)	S DPH (Kč)	WITHOUT VAT (€)	WITH VAT (€)
0 - 4 bar		M6304A	82	99	3,28	3,94
0 - 6 bar		M6306A	82	99	3,28	3,94
0 - 10 bar		M6310A	82	99	3,28	3,94

M63R

Manometr 63 mm 1/4" radiální

Manometer
Манометр

PROVEDENÍ	TYPE	CODE	BEZ DPH (Kč)	S DPH (Kč)	WITHOUT VAT (€)	WITH VAT (€)
0 - 4 bar		M6304R	82	99	3,28	3,94
0 - 6 bar		M6306R	82	99	3,28	3,94
0 - 10 bar		M6310R	82	99	3,28	3,94

T100120A

Teploměr 1/2" axiální 0-120°C

Thermometer
Термометр

PROVEDENÍ	TYPE	CODE	BEZ DPH (Kč)	S DPH (Kč)	WITHOUT VAT (€)	WITH VAT (€)
průměr 100 mm	dia. 100 mm	**T100120A**	**131**	**159**	**5,24**	**6,29**
průměr 80 mm	dia. 80 mm	**T80120A**	**115**	**139**	**4,60**	**5,52**
průměr 63 mm	dia. 63 mm	**T63120A**	**98**	**119**	**3,92**	**4,70**

TM80R

Termomanometr 80 mm 1/2"

radiální 0-6 bar, 0-120°C
Thermo-manometer radial
Термо-манометр радиальный

PROVEDENÍ	TYPE	CODE	BEZ DPH (Kč)	S DPH (Kč)	WITHOUT VAT (€)	WITH VAT (€)
průměr 80 mm	dia. 80 mm	**TM80R**	**247**	**299**	**9,88**	**11,86**

TM63A

Termomanometr 1/2"

axiální 0-6 bar, 0-120°C
Thermo-manometer axial
Термо-манометр аксиальный

PROVEDENÍ	TYPE	CODE	BEZ DPH (Kč)	S DPH (Kč)	WITHOUT VAT (€)	WITH VAT (€)
průměr 63 mm	dia. 63 mm	**TM63A**	**247**	**299**	**9,88**	**11,86**

JY600

Kohout manometrový

Manometers tap
Кран манометровый

CODE	BALENÍ - PACKAGING	ROZMĚR - SIZE	BEZ DPH (Kč)	S DPH (Kč)	WITHOUT VAT (€)	WITH VAT (€)
JY600/15	1/50	1/2"	**330**	**399**	**13,20**	**15,84**

Katalog - technické listy
Catalog - technical data sheets
Каталог - технические паспорта

CDSD - PLUS

Vodoměr jednovtokový, suchoběžný do 30°C

water meter single-jet
счетчик воды

PROVEDENÍ typ	CODE	BEZ DPH (Kč)	S DPH (Kč)	WITHOUT VAT (€)	WITH VAT (€)
1/2"	CDSD15AFPLUS	536	649	21,44	25,73
3/4"	CDSD20AFPLUS	619	749	24,76	29,71

Antimagnetický.

Antimagnetic.

Антимагнитный.

CDSD - PLUS

Vodoměr jednovtokový, suchoběžný do 90°C

water meter single-jet, dry type
счетчик воды

PROVEDENÍ typ	CODE	BEZ DPH (Kč)	S DPH (Kč)	WITHOUT VAT (€)	WITH VAT (€)
1/2"	CDSD15ACPLUS	536	649	21,44	25,73
3/4"	CDSD20ACPLUS	619	749	24,76	29,71

Antimagnetický.

Antimagnetic.

Антимагнитный.

RA501

Ventil odvzdušňovací kovový ruční

Air-outlet metal valve - manual
Металлический воздухоотводчик ручной (кран Маевского) для радиаторов

CODE	BALENÍ - PACKAGING	ROZMĚR - SIZE	BEZ DPH (Kč)	S DPH (Kč)	WITHOUT VAT (€)	WITH VAT (€)
RA501/8	100	1/4"	19	23	0,76	0,91
RA501/10	100	3/8"	25	30	1,00	1,20

RA502

Ventil odvzdušňovací ruční

Air-outlet valve - manual
Воздухоотводчик ручной (кран Маевского) для радиаторов

CODE	BALENÍ - PACKAGING	ROZMĚR - SIZE	BEZ DPH (Kč)	S DPH (Kč)	WITHOUT VAT (€)	WITH VAT (€)
RA502/5	100	1/8"	12	15	0,48	0,58
RA502/8	100	1/4"	15	18	0,60	0,72
RA502/10	100	3/8"	18	22	0,72	0,86
RA502/15	50	1/2"	23	28	0,92	1,10

RA503

Odvzdušňovací zátka ruční

Air-outlet screw plug - manual
Воздухоотводчик ручной (кран Маевского) для радиаторов

CODE	BALENÍ - PACKAGING	ROZMĚR - SIZE	BEZ DPH (Kč)	S DPH (Kč)	WITHOUT VAT (€)	WITH VAT (€)
RA503/15	100	1/2"	15	18	0,60	0,72

RA300

Radiátorový ventil přímý

Radiator valve straight
Вентиль прямой для радиаторов со сгоном

CODE	BALENÍ - PACKAGING	ROZMĚR - SIZE	BEZ DPH (Kč)	S DPH (Kč)	WITHOUT VAT (€)	WITH VAT (€)
RA300/10	12	3/8"	115	139	4,60	5,52
RA300/15	12	1/2"	123	149	4,96	5,95

RA310

Radiátorový ventil rohový

Radiator valve angle
Вентиль угловой для радиаторов со сгоном

CODE	BALENÍ - PACKAGING	ROZMĚR - SIZE	BEZ DPH (Kč)	S DPH (Kč)	WITHOUT VAT (€)	WITH VAT (€)
RA310/10	12	3/8"	115	139	4,60	5,52
RA310/15	12	1/2"	123	149	4,96	5,95

RA320

Radiátorové šroubení uzavíratelné přímé

Heater screwed fittings - closing, straight
Вентиль обратный для радиаторов со сгоном

CODE	BALENÍ - PACKAGING	ROZMĚR - SIZE	BEZ DPH (Kč)	S DPH (Kč)	WITHOUT VAT (€)	WITH VAT (€)
RA320/10	12	3/8"	90	109	3,64	4,37
RA320/15	12	1/2"	115	139	4,60	5,52

RA330

Radiátorové šroubení uzavíratelné rohové

Heater screwed fittings - closing, angle
Вентиль обратный для радиаторов угловой со сгоном

CODE	BALENÍ - PACKAGING	ROZMĚR - SIZE	BEZ DPH (Kč)	S DPH (Kč)	WITHOUT VAT (€)	WITH VAT (€)
RA330/10	12	3/8"	90	109	3,64	4,37
RA330/15	12	1/2"	115	139	4,60	5,52

RA401-402

Adaptér pro připojení radiátorů

Reduction for heaters connection
Переходник для подключения панельных радиаторов

RA401

RA402

CODE	BALENÍ - PACKAGING	ROZMĚR - SIZE	BEZ DPH (Kč)	S DPH (Kč)	WITHOUT VAT (€)	WITH VAT (€)
RA401	200		9	11	0,36	0,43
RA402/1520	72	1/2" x 3/4"	29	35	1,16	1,39

RA504

Zátka radiátoru

Heater screw plug
Заглушка для радиатора

CODE	BALENÍ - PACKAGING	ROZMĚR - SIZE	BEZ DPH (Kč)	S DPH (Kč)	WITHOUT VAT (€)	WITH VAT (€)
RA504/15	150	1/2"	11	13	0,44	0,53

RA601

Automatický odvzdušňovací ventil

Automatic air-outlet valve
Воздухоотводчик автоматический
(автоматический кран Маевского)

CODE	BALENÍ - PACKAGING	ROZMĚR - SIZE	BEZ DPH (Kč)	S DPH (Kč)	WITHOUT VAT (€)	WITH VAT (€)
RA601/10	1	3/8"	131	159	5,28	6,34
RA601/15	1	1/2"	131	159	5,28	6,34

RA602

Automatický odvzdušňovací ventil

Automatic air-outlet valve
Воздухоотводчик автоматический
(автоматический кран Маевского)

CODE	BALENÍ - PACKAGING	ROZMĚR - SIZE	BEZ DPH (Kč)	S DPH (Kč)	WITHOUT VAT (€)	WITH VAT (€)
RA602/15	1	1/2"	131	159	5,24	6,29

RA603

Zpětná klapka k odvzdušňovacímu ventilu

Clack-valve for air-outlet valve
Обратный клапан для воздухоотводчика

CODE	BALENÍ - PACKAGING	ROZMĚR - SIZE	BEZ DPH (Kč)	S DPH (Kč)	WITHOUT VAT (€)	WITH VAT (€)
RA603/10	50	3/8"	32	39	1,28	1,54
RA603/15	50	1/2"	46	56	1,84	2,21

RA604

Zpětná klapka k odvzdušňovacímu ventilu

Clack-valve for air-outlet valve
Обратный клапан для воздухоотводчика

CODE	BALENÍ - PACKAGING	ROZMĚR - SIZE	BEZ DPH (Kč)	S DPH (Kč)	WITHOUT VAT (€)	WITH VAT (€)
RA604/15	50	1/2"	46	56	1,84	2,21

RA403

Svěrné šroubení pro připojení měděných trubek

clamp screwing for copper tubes connection
Зажимное устройство для медных труб

CODE	BALENÍ - PACKAGING	ROZMĚR - SIZE	BEZ DPH (Kč)	S DPH (Kč)	WITHOUT VAT (€)	WITH VAT (€)
RA403	24		46	56	1,84	2,21

RA340

Radiátorový uzavírací ventil dvojitý přímý

Heater closing double valve - straight
Запорный вентиль для панельных радиаторов с нижней подводкой (для двухтрубной системы, прямой, со сгоном)

CODE	BALENÍ - PACKAGING	ROZMĚR - SIZE	BEZ DPH (Kč)	S DPH (Kč)	WITHOUT VAT (€)	WITH VAT (€)
RA340/25	7	3/4"	231	280	9,24	11,09

Uzavírání plochým šroubovákem

Ploché těsnění

RA341

Radiátorový uzavírací ventil dvojitý přímý

Heater closing double valve - straight
Запорный вентиль для панельных радиаторов с нижней подводкой (для двухтрубной системы, прямой, со сгоном)

CODE	BALENÍ - PACKAGING	ROZMĚR - SIZE	BEZ DPH (Kč)	S DPH (Kč)	WITHOUT VAT (€)	WITH VAT (€)
RA341/25	7	3/4"	231	280	9,24	11,09

Uzavírání imbusem

Euro konus

RA350

Radiátorový uzavírací ventil dvojitý rohový

Heater closing double valve - angle
Запорный вентиль для панельных радиаторов с нижней подводкой (для двухтрубной системы, угловой, со сгоном)

CODE	BALENÍ - PACKAGING	ROZMĚR - SIZE	BEZ DPH (Kč)	S DPH (Kč)	WITHOUT VAT (€)	WITH VAT (€)
RA350/25	8	3/4"	247	299	9,88	11,86

Uzavírání plochým šroubovákem

Ploché těsnění

RA351

Radiátorový uzavírací ventil dvojitý rohový

Heater closing double valve - angle
Запорный вентиль для панельных радиаторов с нижней подводкой (для двухтрубной системы, угловой, со сгоном)

CODE	BALENÍ - PACKAGING	ROZMĚR - SIZE	BEZ DPH (Kč)	S DPH (Kč)	WITHOUT VAT (€)	WITH VAT (€)
RA351/25	8	3/4"	247	299	9,88	11,86

Uzavírání imbusem

Euro konus

ZTM1

Sada na radiátory s termostatem přímá 1/2"

Thermostatic head kit straigh 1/2"
Набор радиаторных кранов с термостатической головкой прямой 1/2"

PROVEDENÍ	FINISH	CODE	BEZ DPH (Kč)	S DPH (Kč)	WITHOUT VAT (€)	WITH VAT (€)
1/2"	1/2"	ZTM1	495	599	19,80	23,76

Baleno v blistru.

Packed in blister.

Упаковано в блистер.

ZTM2

Sada na radiátory s termostatem rohová 1/2"

Thermostatic head kit angle 1/2"
Набор радиаторных кранов с термостатической головкой угловой 1/2"

PROVEDENÍ	FINISH	CODE	BEZ DPH (Kč)	S DPH (Kč)	WITHOUT VAT (€)	WITH VAT (€)
1/2"		ZTM2	495	599	19,80	23,76

Baleno v blistru.

Packed in blister.

Упаковано в блистер.

ZTV1

Sada na radiátory s termostatem spodní přímá 1/2"

Thermostatic head kit bottom straight 1/2"
Набор радиаторных кранов с термостатической головкой нижний прямой 1/2"

PROVEDENÍ	FINISH	CODE	BEZ DPH (Kč)	S DPH (Kč)	WITHOUT VAT (€)	WITH VAT (€)
1/2"	1/2"	ZTV1	495	599	19,80	23,76

Baleno v blistru.

Packed in blister.

Упаковано в блистер.

ZTV2

Sada na radiátory s termostatem spodní rohová 1/2"

Thermostatic head kit bottom angle 1/2"
Набор радиаторных кранов с термостатической головкой нижний угловой 1/2"

PROVEDENÍ	FINISH	CODE	BEZ DPH (Kč)	S DPH (Kč)	WITHOUT VAT (€)	WITH VAT (€)
1/2"	1/2"	ZTV2	495	599	19,80	23,76

Baleno v blistru.

Packed in blister.

Упаковано в блистер.

GT12

Termostatická hlavice k sadám ZTM a ZTV

Thermostatic head for sets ZTM and ZTV
Термостатическая головка ля ZTM и ZTV

PROVEDENÍ	FINISH	CODE	BEZ DPH (Kč)	S DPH (Kč)	WITHOUT VAT (€)	WITH VAT (€)
M30 x 1,5	M30 x 1,5	GT12	164	198	6,56	7,87

RC

Regulační ventil bez manometru

Regulation valve
Кларан регулируемый

CODE	BALENÍ - PACKAGING	ROZMĚR - SIZE	BEZ DPH (Kč)	S DPH (Kč)	WITHOUT VAT (€)	WITH VAT (€)
RC15S	1/25	1/2"	437	529	17,48	20,98

V horní části 1/4" závit pro připojení manometru, t max = 80 °C

FT305

Solární mosazná matka

Solar brass nut
Солярная латунная гайка

CODE	BALENÍ - PACKAGING	ROZMĚR - SIZE	BEZ DPH (Kč)	S DPH (Kč)	WITHOUT VAT (€)	WITH VAT (€)
FT305/20	10	3/4"	21	25	0,84	1,01
FT305/25	10	1"	35	42	1,40	1,68

FT306

Solární mosazná vsuvka

Solar brass nipple
Солярный латунный ниппель

CODE	BALENÍ - PACKAGING	ROZMĚR - SIZE	BEZ DPH (Kč)	S DPH (Kč)	WITHOUT VAT (€)	WITH VAT (€)
FT306/20	10	3/4"	45	54	1,80	2,16
FT306/25	10	1"	73	88	2,92	3,50

FT307

Solární mosazná vsuvka redukovaná

Solar brass reduced nipple
Ниппель солярный редуцированный латунный

CODE	BALENÍ - PACKAGING	ROZMĚR - SIZE	BEZ DPH (Kč)	S DPH (Kč)	WITHOUT VAT (€)	WITH VAT (€)
FT307/15	10	3/4"-1/2"	43	52	1,72	2,06
FT307/20	10	1"-3/4"	70	85	2,80	3,36

FT201

Koleno MM

Elbow FF
Угольник B/B

NEW *

	CODE	BALENÍ - PACKAGING	ROZMĚR - SIZE	BEZ DPH (Kč)	S DPH (Kč)	WITHOUT VAT (€)	WITH VAT (€)
	FT201/8	10	1/4"	36	44	1,44	1,73
	FT201/10	10	3/8"	36	44	1,44	1,73
	FT201/15	8	1/2"	46	56	1,84	2,21
	FT201/20	10	3/4"	85	103	3,40	4,08
	FT201/25	5	1"	111	134	4,44	5,33
	FT201/32	2	5/4"	189	229	7,56	9,07
*	FT201/40	4	6/4"	288	348	11,52	13,82
*	FT201/50	4	2"	536	649	21,44	25,73

FT202

Koleno ŠM

Elbow MF
Угольник B/H

NEW *

	CODE	BALENÍ - PACKAGING	ROZMĚR - SIZE	BEZ DPH (Kč)	S DPH (Kč)	WITHOUT VAT (€)	WITH VAT (€)
	FT202/10	8	3/8"	36	44	1,44	1,73
	FT202/15	10	1/2"	55	67	2,20	2,64
	FT202/20	10	3/4"	93	113	3,72	4,46
	FT202/25	5	1"	136	165	5,44	6,53
	FT202/32	2	5/4"	255	309	10,20	12,24
*	FT202/40	4	6/4"	330	399	13,20	15,84
*	FT202/50	4	2"	578	699	23,12	27,74

FT203

T - kus MMM

3-way brass fitting FFF
Тройник B/B/B

NEW *

	CODE	BALENÍ - PACKAGING	ROZMĚR - SIZE	BEZ DPH (Kč)	S DPH (Kč)	WITHOUT VAT (€)	WITH VAT (€)
	FT203/8	9	1/4"	43	52	1,72	2,06
	FT203/10	9	3/8"	44	53	1,76	2,11
	FT203/15	10	1/2"	65	79	2,60	3,12
	FT203/20	10	3/4"	93	113	3,72	4,46
	FT203/25	5	1"	140	169	5,60	6,72
	FT203/32	2	5/4"	214	259	8,56	10,27
	FT203/40	2	6/4"	354	428	14,16	16,99
*	FT203/50	3	2"	495	599	19,80	23,76

FT204

Nátrubek

Brass socket
Муфта

CODE	BALENÍ - PACKAGING	ROZMĚR - SIZE	BEZ DPH (Kč)	S DPH (Kč)	WITHOUT VAT (€)	WITH VAT (€)
FT204/8	10	1/4"	14	17	0,56	0,67
FT204/10	10	3/8"	17	21	0,68	0,82
FT204/15	10	1/2"	34	41	1,36	1,63
FT204/20	10	3/4"	40	48	1,60	1,92
FT204/25	8	1"	82	99	3,28	3,94
FT204/32	5	5/4"	148	179	5,92	7,10
FT204/40	4	6/4"	181	219	7,24	8,69
FT204/50	3	2"	272	329	10,88	13,06

FT217

T - kus redukovaný MMM

3-way reduced brass fitting FFF
Тройник редукционный B/B/B

CODE	BALENÍ - PACKAGING	ROZMĚR - SIZE	BEZ DPH (Kč)	S DPH (Kč)	WITHOUT VAT (€)	WITH VAT (€)
FT217/20	10	3/4"x1/2"x3/4"	98	119	3,92	4,70
FT217/252	8	1"x1/2"x1"	131	159	5,24	6,29
FT217/25	8	1"x3/4"x1"	136	165	5,44	6,53

FT218

Nátrubek redukovaný

Reduced brass socket
Муфта переходная

CODE	BALENÍ - PACKAGING	ROZMĚR - SIZE	BEZ DPH (Kč)	S DPH (Kč)	WITHOUT VAT (€)	WITH VAT (€)
FT218/10	9	1/2"x3/8"	29	35	1,16	1,39
FT218/15	10	3/4"x1/2"	45	54	1,80	2,16
FT218/20	10	1"x3/4"	76	92	3,04	3,65

FT205

Vsuvka

Brass nipple
Ниппель

CODE	BALENÍ - PACKAGING	ROZMĚR - SIZE	BEZ DPH (Kč)	S DPH (Kč)	WITHOUT VAT (€)	WITH VAT (€)
FT205/8	20	1/4"	11	13	0,44	0,53
FT205/10	20	3/8"	18	22	0,72	0,86
FT205/15	20	1/2"	26	31	1,04	1,25
FT205/20	10	3/4"	36	44	1,44	1,73
FT205/25	10	1"	69	83	2,76	3,31
FT205/32	8	5/4"	111	134	4,44	5,33
FT205/40	4	6/4"	136	165	5,44	6,53
FT205/50	2	2"	219	265	8,76	10,51

FT206

Vsuvka redukovaná

Reduced brass nipple
Переходник

CODE	BALENÍ - PACKAGING	ROZMĚR - SIZE	BEZ DPH (Kč)	S DPH (Kč)	WITHOUT VAT (€)	WITH VAT (€)
FT206/8	10	3/8"x1/4"	14	17	0,56	0,67
FT206/10	10	1/2"x3/8"	22	27	0,88	1,06
FT206/15	10	3/4"x1/2"	36	44	1,44	1,73
FT206/20	10	1"x3/4"	60	73	2,40	2,88
FT206/252	6	1x1/2"	68	82	2,72	3,26
FT206/25	3	5/4"x1"	103	125	4,12	4,94
FT206/32	4	6/4"x5/4"	145	175	5,80	6,96
FT206/402	5	6/4"x1"	145	175	5,80	6,96

FT207

Zátka

Screw brass plug
Заглушка-пробка

CODE	BALENÍ - PACKAGING	ROZMĚR - SIZE	BEZ DPH (Kč)	S DPH (Kč)	WITHOUT VAT (€)	WITH VAT (€)
FT207/8	10	1/4"	11	13	0,44	0,53
FT207/10	10	3/8"	16	19	0,64	0,77
FT207/15	10	1/2"	21	25	0,84	1,01
FT207/20	10	3/4"	29	35	1,16	1,39
FT207/25	5	1"	54	65	2,16	2,59
FT207/32	5	5/4"	95	115	3,80	4,56
FT207/40	4	6/4"	107	129	4,28	5,14
FT207/50	3	2"	189	229	7,56	9,07

FT208

Víčko

Brass cap
Заглушка- крышка

CODE	BALENÍ - PACKAGING	ROZMĚR - SIZE	BEZ DPH (Kč)	S DPH (Kč)	WITHOUT VAT (€)	WITH VAT (€)
FT208/10	10	3/8"	14	17	0,56	0,67
FT208/15	10	1/2"	24	29	0,96	1,15
FT208/20	10	3/4"	30	36	1,20	1,44
FT208/25	5	1"	35	42	1,40	1,68
FT208/32	5	5/4"	65	79	2,60	3,12
FT208/40	4	6/4"	90	109	3,60	4,32
FT208/50	4	2"	128	155	5,12	6,14

FT209

Topenářské šroubení s plochým těsněním

Brass screwed fitting with flat gasket for heating engineering

Американка прямая

CODE	BALENÍ - PACKAGING	ROZMĚR - SIZE	BEZ DPH (Kč)	S DPH (Kč)	WITHOUT VAT (€)	WITH VAT (€)
FT209/10	10	3/8"	45	54	1,80	2,16
FT209/15	8	1/2"	78	94	3,12	3,74
FT209/20	10	3/4"	117	142	4,68	5,62
FT209/25	6	1"	181	219	7,24	8,69
FT209/32	2	5/4"	230	278	9,20	11,04
FT209/40	2	6/4"	346	419	13,84	16,61
FT209/50	2	2"	462	559	18,48	22,18

FT210

Topenářské šroubení 90 s plochým těsněním

Brass screwed fitting 90 with flat gasket for heating engineering

Американка угловая

CODE	BALENÍ - PACKAGING	ROZMĚR - SIZE	BEZ DPH (Kč)	S DPH (Kč)	WITHOUT VAT (€)	WITH VAT (€)
FT210/10	10	3/8"	55	67	2,20	2,64
FT210/15	10	1/2"	96	116	3,84	4,61
FT210/20	4	3/4"	145	175	5,80	6,96
FT210/25	4	1"	214	259	8,56	10,27
FT210/32	2	5/4"	288	348	11,52	13,82
FT210/40	3	6/4"	528	639	21,12	25,34
FT210/50	2	2"	859	1 039	34,36	41,23

FT211

Topenářské šroubení s plochým těsněním

Brass screwed fitting with flat gasket for heating engineering

Американка прямая

CODE	BALENÍ - PACKAGING	ROZMĚR - SIZE	BEZ DPH (Kč)	S DPH (Kč)	WITHOUT VAT (€)	WITH VAT (€)
FT211/10	10	3/8"	47	57	1,88	2,26
FT211/15	8	1/2"	79	96	3,16	3,79
FT211/20	10	3/4"	120	145	4,80	5,76
FT211/25	4	1"	181	219	7,24	8,69
FT211/32	2	5/4"	272	329	10,88	13,06
FT211/40	2	6/4"	412	499	16,5	19,80

Niklované.

Nickel - coated.

Никелированная.

FT212

Topenářské šroubení 90 s plochým těsněním

Brass screwed fitting 90 with flat gasket for heating engineering

Американка угловая с прокладкой

CODE	BALENÍ - PACKAGING	ROZMĚR - SIZE	BEZ DPH (Kč)	S DPH (Kč)	WITHOUT VAT (€)	WITH VAT (€)
FT212/10	10	3/8"	53	64	2,12	2,54
FT212/15	10	1/2"	98	119	3,92	4,70
FT212/20	4	3/4"	148	179	5,92	7,10
FT212/25	4	1"	214	259	8,56	10,27

Niklované.

Nickel - coated.

Никелированная.

FT213

Převlečná matka s dříkem a plochým těsněním

Sleeve nut with shank and flat gasket

Гайка со стержнем и плоской прокладкой

NEW *

CODE	BALENÍ - PACKAGING	ROZMĚR - SIZE	BEZ DPH (Kč)	S DPH (Kč)	WITHOUT VAT (€)	WITH VAT (€)
* FT213/10	10	3/8"x 1/2"	40	48	1,60	1,92
FT213/15	8	1/2"x 3/4"	57	69	2,28	2,74
FT213/20	9	3/4"x1"	76	92	3,04	3,65
FT213/25	5	1"x5/4"	111	134	4,44	5,33

FT214

Prodloužení do bytového jádra 1/2" x 3/4"

Flanged connection for sanitary unit 1/2" x 3/4"
Удлинитель для сантехнического блока 1/2" x ¾"

CODE	BALENÍ - PACKAGING	DÉLKA - LENGHT [mm]	BEZ DPH (Kč)	S DPH (Kč)	WITHOUT VAT (€)	WITH VAT (€)
FT214/75	15	75	86	104	3,44	4,13
FT214/95	12	95	107	129	4,28	5,14
FT214/115	15	115	115	139	4,60	5,52

FT215

Redukce

Reducer
Футорка

CODE	BALENÍ - PACKAGING	ROZMĚR - SIZE	BEZ DPH (Kč)	S DPH (Kč)	WITHOUT VAT (€)	WITH VAT (€)
FT215/10	10	3/8"x1/4"	11	13	0,44	0,53
FT215/152	10	1/2"x1/4"	21	25	0,84	1,01
FT215/15	10	1/2"x3/8"	17	21	0,68	0,82
FT215/202	10	3/4"x3/8"	34	41	1,36	1,63
FT215/20	10	3/4"1/2"	24	29	0,96	1,15
FT215/252	10	1"x 1/2"	53	64	2,12	2,54
FT215/25	10	1"x 3/4"	37	45	1,48	1,78
FT215/322	5	5/4"x 3/4"	107	129	4,28	5,14
FT215/32	5	5/4"x 1"	85	103	3,40	4,08
FT215/402	4	6/4"x 1"	131	159	5,24	6,29
FT215/40	4	6/4"x 5/4"	93	113	3,72	4,46
FT215/502	4	2"x 5/4"	206	249	8,24	9,89
FT215/50	4	2"x 6/4"	173	209	6,92	8,30

FT216

Prodloužení kované

Forged flanged connection
Удлинитель

NEW *

	CODE	BALENÍ - PACKAGING	ROZMĚR - SIZE	BEZ DPH (Kč)	S DPH (Kč)	WITHOUT VAT (€)	WITH VAT (€)
	FT216/1010	20	3/8"x 10 mm	19	23	0,76	0,91
	FT216/1015	10	3/8"x 15 mm	21	25	0,84	1,01
	FT216/1020	10	3/8"x 20 mm	29	35	1,16	1,39
	FT216/1025	8	3/8"x 25 mm	35	42	1,40	1,68
	FT216/1510	20	1/2"x 10 mm	24	29	0,96	1,15
	FT216/1515	10	1/2"x 15 mm	29	35	1,16	1,39
	FT216/1520	10	1/2"x 20 mm	35	42	1,40	1,68
	FT216/1525	10	1/2"x 25 mm	40	48	1,60	1,92
	FT216/1530	10	1/2"x 30 mm	46	56	1,84	2,21
	FT216/1540	10	1/2"x 40 mm	63	76	2,52	3,02
	FT216/1550	10	1/2"x 50 mm	74	90	2,96	3,55
*	FT216/1560	4	1/2"x 60 mm	90	109	3,60	4,32
*	FT216/1580	8	1/2"x 80 mm	120	145	4,80	5,76
*	FT216/15100	2	1/2"x 100 mm	148	179	5,92	7,10
	FT216/2010	20	3/4"x 10 mm	30	36	1,20	1,44
	FT216/2015	8	3/4"x 15 mm	40	48	1,60	1,92
	FT216/2020	10	3/4"x 20 mm	45	54	1,80	2,16
	FT216/2025	10	3/4"x 25 mm	54	65	2,16	2,59
	FT216/2030	9	3/4"x 30 mm	60	73	2,40	2,88
	FT216/2040	8	3/4"x 40 mm	65	79	2,60	3,12
*	FT216/2050	6	3/4"x 50 mm	87	105	3,48	4,18
	FT216/2520	10	1"x 20 mm	85	103	3,40	4,08
	FT216/2530	10	1"x 30 mm	107	129	4,28	5,14
	FT216/2540	10	1"x 40 mm	145	175	5,80	6,96
*	FT216/2550	4	1"x 50 mm	164	198	6,56	7,87

FT221

Redukované prodloužení

Reduced flanged connection
Гайка удлинительная переходная

CODE	BALENÍ - PACKAGING	ROZMĚR - SIZE	BEZ DPH (Kč)	S DPH (Kč)	WITHOUT VAT (€)	WITH VAT (€)
FT221/10	12	3/8" x 1/4"	19	23	0,76	0,91
FT221/15	9	1/2" x 3/8"	24	29	0,96	1,15
FT221/20	10	3/4" x 1/2"	40	48	1,60	1,92
FT221/25	10	1" x 3/4"	62	75	2,48	2,98
FT221/32	2	5/4" x 1"	107	129	4,28	5,14

FT220

Prodloužení do bytového jádra

Flanged connection for sanitary unit
Удлинитель для сантехнического блока

CODE	BALENÍ - PACKAGING	ROZMĚR - SIZE	BEZ DPH (Kč)	S DPH (Kč)	WITHOUT VAT (€)	WITH VAT (€)
FT220/15	6	3/8"x1/2"	60	73	2,40	2,88
FT220/20	9	1/2"x3/4"	120	145	4,80	5,76
FT220/25	4	3/4"x1"	181	219	7,24	8,69

FT229

Sada plombovacího šroubení k vodoměrům (2 ks)

Set of sealing screw fittings
for water flowmeter (2pcs)
Комплект пломбировочных американок
для счетчиков воды (2шт.)

CODE	BALENÍ - PACKAGING	ROZMĚR - SIZE	BEZ DPH (Kč)	S DPH (Kč)	WITHOUT VAT (€)	WITH VAT (€)
FT229/15	10	1/2" x 3/4"	95	115	3,80	4,56
FT229/20	5	3/4" x 1"	136	165	5,44	6,53

FT230

Matice s přírubou

Female screw with flange
Гайка с фланцем

CODE	BALENÍ - PACKAGING	ROZMĚR - SIZE	BEZ DPH (Kč)	S DPH (Kč)	WITHOUT VAT (€)	WITH VAT (€)
FT230/15	50	1/2"	10	12	0,40	0,48
FT230/20	25	3/4"	17	21	0,68	0,82
FT230/25	25	1"	21	25	0,84	1,01

FT231

Nástěnka

Wall fitting
Настенный фитинг

CODE	BALENÍ - PACKAGING	ROZMĚR - SIZE	BEZ DPH (Kč)	S DPH (Kč)	WITHOUT VAT (€)	WITH VAT (€)
FT231/15	8	1/2" x 1/2"	63	76	2,52	3,02
FT231/20	6	3/4" x 3/4"	98	119	3,92	4,70

FT232

Kříž MMMM

4-way brass fitting FFFF
Крест B/B/B/B

CODE	BALENÍ - PACKAGING	ROZMĚR - SIZE	BEZ DPH (Kč)	S DPH (Kč)	WITHOUT VAT (€)	WITH VAT (€)
FT232/15	8	1/2"	73	88	2,92	3,50
FT232/20	6	3/4"	107	129	4,28	5,14
FT232/25	6	1"	189	229	7,56	9,07

FT233

Hadičník, vnitřní závit

Hose connection, female thread - Штуцер, внутерная резьба

CODE	BALENÍ - PACKAGING	ROZMĚR - SIZE	BEZ DPH (Kč)	S DPH (Kč)	WITHOUT VAT (€)	WITH VAT (€)
FT233/1510	10	1/2"x10mm	24	29	0,96	1,15
FT233/1512	10	1/2"x12mm	24	29	0,96	1,15
FT233/1514	10	1/2"x14mm	27	33	1,08	1,30
FT233/1520	8	1/2"x20mm	35	42	1,40	1,68
FT233/2020	8	3/4"x20mm	45	54	1,80	2,16
FT233/2525	6	1"x25mm	74	90	2,96	3,55

FT234

Hadičník, vnější závit

Hose connection, male thread - Штуцер, наружная резьба

CODE	BALENÍ - PACKAGING	ROZMĚR - SIZE	BEZ DPH (Kč)	S DPH (Kč)	WITHOUT VAT (€)	WITH VAT (€)
FT234/1510	10	1/2"x10mm	22	27	0,88	1,06
FT234/1512	10	1/2"x12mm	22	27	0,88	1,06
FT234/1514	10	1/2"x14mm	24	29	0,96	1,15
FT234/1518	10	1/2"x18mm	32	39	1,28	1,54
FT234/1520	8	1/2"x20mm	33	40	1,32	1,58
FT234/2020	8	3/4"x20mm	41	50	1,64	1,97
FT234/2525	6	1"x25mm	71	86	2,84	3,41

FT235

Převlečná matka s dříkem a plochým těsněním

Sleeve nut with shank and flat gasket
Гайка со стержнем и плоской прокладкой

NEW

CODE	BALENÍ - PACKAGING	ROZMĚR - SIZE	BEZ DPH (Kč)	S DPH (Kč)	WITHOUT VAT (€)	WITH VAT (€)
FT235/25	8	1" x 6/4"	115	139	4,60	5,52

FT219

Prodloužení chromované

Chrome flanged connection
Удлинитель хромированный

CODE	BALENÍ - PACKAGING	ROZMĚR - SIZE	BEZ DPH (Kč)	S DPH (Kč)	WITHOUT VAT (€)	WITH VAT (€)
FT219/1510	10	1/2"x 10 mm	26	31	1,04	1,25
FT219/1515	10	1/2"x 15 mm	35	42	1,40	1,68
FT219/1520	10	1/2"x 20 mm	43	52	1,72	2,06
FT219/1525	10	1/2"x 25 mm	50	61	2,00	2,40
FT219/1530	10	1/2"x 30 mm	57	69	2,28	2,74
FT219/1550	10	1/2"x 50 mm	82	99	3,28	3,94
FT219/15100	4	1/2"x 100 mm	148	179	5,92	7,10

FT222

Koleno chromované MM

Elbow chrome FF
Угольник хромированный В/В

CODE	BALENÍ - PACKAGING	ROZMĚR - SIZE	BEZ DPH (Kč)	S DPH (Kč)	WITHOUT VAT (€)	WITH VAT (€)
FT222/10	10	3/8"	39	47	1,56	1,87
FT222/15	8	1/2"	46	56	1,84	2,21
FT222/20	10	3/4"	93	113	3,72	4,46

FT223

Koleno chromované ŠM

Elbow chrome MF
Угольник хромированный В/Н

CODE	BALENÍ - PACKAGING	ROZMĚR - SIZE	BEZ DPH (Kč)	S DPH (Kč)	WITHOUT VAT (€)	WITH VAT (€)
FT223/10	8	3/8"	38	46	1,52	1,82
FT223/15	10	1/2"	60	73	2,40	2,88
FT223/20	10	3/4"	98	119	3,92	4,70

FT224

T - kus chromovaný MMM

3-way brass fitting chrome FFF
Тройник хромированный В/В/В

CODE	BALENÍ - PACKAGING	ROZMĚR - SIZE	BEZ DPH (Kč)	S DPH (Kč)	WITHOUT VAT (€)	WITH VAT (€)
FT224/10	9	3/8"	46	56	1,84	2,21
FT224/15	10	1/2"	70	85	2,80	3,36
FT224/20	10	3/4"	111	134	4,44	5,33

FT225

Nátrubek chromovaný

Brass socket chrome
Хромированная муфта

CODE	BALENÍ - PACKAGING	ROZMĚR - SIZE	BEZ DPH (Kč)	S DPH (Kč)	WITHOUT VAT (€)	WITH VAT (€)
FT225/10	10	3/8"	21	25	0,84	1,01
FT225/15	10	1/2"	32	39	1,28	1,54
FT225/20	10	3/4"	46	56	1,84	2,21

FT226

Vsuvka chromovaná

Brass nipple chrome
Хромированный ниппель

CODE	BALENÍ - PACKAGING	ROZMĚR - SIZE	BEZ DPH (Kč)	S DPH (Kč)	WITHOUT VAT (€)	WITH VAT (€)
FT226/10	20	3/8"	18	22	0,72	0,86
FT226/15	10	1/2"	27	33	1,08	1,30
FT226/20	10	3/4"	39	47	1,56	1,87

FT227

Zátka chromovaná

Screw brass plug chrome
Заглушка-пробка хромированная

CODE	BALENÍ - PACKAGING	ROZMĚR - SIZE	BEZ DPH (Kč)	S DPH (Kč)	WITHOUT VAT (€)	WITH VAT (€)
FT227/10	10	3/8"	17	21	0,68	0,82
FT227/15	10	1/2"	22	27	0,88	1,06
FT227/20	10	3/4"	31	38	1,24	1,49

FT228

Víčko chromované

Brass cap chrome
Заглушка- крышка хромированная

CODE	BALENÍ - PACKAGING	ROZMĚR - SIZE	BEZ DPH (Kč)	S DPH (Kč)	WITHOUT VAT (€)	WITH VAT (€)
FT228/10	10	3/8"	16	19	0,64	0,77
FT228/15	10	1/2"	24	29	0,96	1,15
FT228/20	10	3/4"	29	35	1,16	1,39

PASKA

Instalatérská páska teflonová

Plumber teflon tape
Лента тефлоновая

CODE	BALENÍ - PACKAGING	DÉLKA - LENGHT [mm]	BEZ DPH (Kč)	S DPH (Kč)	WITHOUT VAT (€)	WITH VAT (€)
PASKA12	1 / 10	12 x 0.1 x 10 m	13	16	0,52	0,62
PASKA19	1 / 10	19 x 0.2 x 15 m	45	54	1,80	2,16

NIT150

Instalatérská nit teflonová

Plumber teflon thread
Нить тефлоновая

CODE	BALENÍ - PACKAGING	ROZMĚR - SIZE	BEZ DPH (Kč)	S DPH (Kč)	WITHOUT VAT (€)	WITH VAT (€)
NIT150	1 / 20	150 m	164	198	6,64	7,97

novaservis
QUALITY & DESIGN

NÁHRADNÍ DÍLY

Náhradní díly pro všechny dodávané výrobky máme trvale skladem a umožňují rychlé a operativní řešení v případě jakékoliv reklamace výrobku. Široká síť autorizovaných servisních středisek v České a Slovenské republice je zárukou spokojených zákazníků.

SPARE PARTS

Spare parts for all our products are permanently available and provide a fast and operative solution of any claim and goods returns.

ЗАПАСНЫЕ ЧАСТИ

Запасные части для всех поставляемых изделий у нас постоянно складом. С их помощью можно быстро и оперативно решать претензии.

PF/EK137

Ovládací páka ke kulovému kohoutu

Control handle of ball valve
Ручка для вентеля

ROZMĚR - SIZE	CODE	BEZ DPH (Kč)	S DPH (Kč)	WITHOUT VAT (€)	WITH VAT (€)
EK137/15-20	PF/EK137/15	21	25	0,84	1,01
EK137/25	PF/EK137/25	21	25	0,84	1,01
EK137/32	PF/EK137/32	29	35	1,16	1,39
EK137/40 -50	PF/EK137/40	45	54	1,80	2,16
JY121/10-15, JY122/10-15	PF/JY121/10	16	19	0,64	0,77
	PF/JY102/15	21	25	0,84	1,01
JY102/15-20,JY137/15-20,JY1127/15-20, JY1128/15-20,JY1129/15-20					
JY137/10	PF/JY137/10	16	19	0,64	0,77
	PF/JY102/25	21	25	0,84	1,01
JY102/25,JY137/25,JY1127/25, JY1128/25,JY1129/25					
	PF/JY102/32	29	35	1,16	1,39
JY102/32,JY137/32, JY1127/32,JY1129/32					
	PF/JY102/40	45	54	1,80	2,16
JY102/40,JY137/40, JY1127/40,JY1129/40					
JY102/50,JY137/50	PF/JY102/50	45	54	1,80	2,16
JY1127/50,JY1129/50	PF/JY1127/50	45	54	1,80	2,16
JY137/65-80	PF/JY137/65	65	79	2,64	3,17
JY137/100	PF/JY137/100	65	79	2,64	3,17
JY102/10	PF/JY102/10	16	19	0,64	0,77
LU137/15	PF/LU137/15	21	25	0,84	1,01
LU137/20	PF/LU137/20	21	25	0,84	1,01
LU137/25	PF/LU137/25	21	25	0,84	1,01
LU137/32	PF/LU137/32	29	35	1,16	1,39
LU137/40	PF/LU137/40	45	54	1,80	2,16
LU137/50	PF/LU137/50	45	54	1,80	2,16

Jen pro kohouty s označením FERRO

PF/JY136

Ovládání vypouštěcího kohoutu

Control of drain tap
Ручка для минивентеля

ROZMĚR - SIZE	CODE	BEZ DPH (Kč)	S DPH (Kč)	WITHOUT VAT (€)	WITH VAT (€)
JY136N/10, JY136N/15	**PF/JY136N/10**	**21**	**25**	**0,84**	**1,01**
JY136/10, JY136/15,	**PF/JY136/10**	**21**	**25**	**0,84**	**1,01**
JY136/20	**PF/JY136/20**	**21**	**25**	**0,84**	**1,01**

Jen pro kohouty FERRO

PF/EK113

Ovládací motýlek ke kulovým ventilům

Control butterfly of ball valves
Ручка для вентеля «бабочка»

ROZMĚR - SIZE	CODE	BEZ DPH (Kč)	S DPH (Kč)	WITHOUT VAT (€)	WITH VAT (€)
1/2"	PF/EK113/15	**21**	**25**	**0,84**	**1,01**
3/4"	PF/EK113/20	**24**	**29**	**0,96**	**1,15**
1"	PF/EK113/25	**24**	**29**	**0,96**	**1,15**
5/4"	PF/JY113/32	**29**	**35**	**1,16**	**1,39**

Jen pro ventily FERRO

EK113 , EK115 , JY113, JY115

P/2002

Ovládací páka k zahradním ventilům

Control handle of valves from garden programme
Ручка для вентеля

ROZMĚR - SIZE	CODE	BEZ DPH (Kč)	S DPH (Kč)	WITHOUT VAT (€)	WITH VAT (€)
3/8", 1/2"	**P/2002/10**	**18**	**22**	**0,72**	**0,86**
3/4", 1"	**P/2002/20**	**21**	**25**	**0,84**	**1,01**
5/4"	**P/2002/25**	**21**	**25**	**0,84**	**1,01**

Jen pro ventily s označením HQK

V/2002

Kompletní koncovka zahradního ventilu

Complete ending of garden valve
Штуцер для вентеля

ROZMĚR - SIZE	CODE	BEZ DPH (Kč)	S DPH (Kč)	WITHOUT VAT (€)	WITH VAT (€)
CF 2002/10	**V/2002/10**	**24**	**29**	**0,96**	**1,15**
CF 2002/15	**V/2002/15**	**32**	**39**	**1,28**	**1,54**
CF 2002/20	**V/2002/20**	**40**	**48**	**1,60**	**1,92**
CF 2002/25	**V/2002/25**	**49**	**59**	**1,96**	**2,35**

Pro připojení hadice.

For hose connection.

Для подключения шланга.

KR/3003

Krytka k rohovým a pračkovým ventilům

Cover of angle and washing machine valves
Крышка для угловых вентилей

ROZMĚR - SIZE	CODE	BEZ DPH (Kč)	S DPH (Kč)	WITHOUT VAT (€)	WITH VAT (€)
	KR/3003	10	12	0,40	0,48

P/3001,P/3003

Ovládání k rohovým ventilům

Control of angle valves
Ручка для углового вентеля

ROZMĚR - SIZE	CODE	BEZ DPH (Kč)	S DPH (Kč)	WITHOUT VAT (€)	WITH VAT (€)
CF 3003	P/3003	16	19	0,64	0,77
CF 3001	P/3001	16	19	0,64	0,77
CF 3004 kov	P/3004	24	29	0,96	1,15

P/3027,P/3016

Ovládání k pračkovým ventilům

Control of washing machine valves
Ручка для углового вентеля

ROZMĚR - SIZE	CODE	BEZ DPH (Kč)	S DPH (Kč)	WITHOUT VAT (€)	WITH VAT (€)
CF 3016 plast	P/3016	21	25	0,84	1,01
CF 3016 kov	P/3016N	24	29	0,96	1,15
CF 3027	P/3027	16	19	0,64	0,77

P/3019

Ovládání k pračkovým ventilům

Control of washing machine valves
Ручка для вентеля

	CODE	BEZ DPH (Kč)	S DPH (Kč)	WITHOUT VAT (€)	WITH VAT (€)
	P/3019	31	38	1,28	1,54

P/5104

Ovládání k rohovým kombinovaným ventilům

Control of angle valves
Ручка для вентеля

5104M

5104V

PROVEDENÍ - FINISH	CODE	BEZ DPH (Kč)	S DPH (Kč)	WITHOUT VAT (€)	WITH VAT (€)
baterie - mixer	P/5104M	16	19	0,64	0,77
pračka - washing machine	P/5104V	32	39	1,28	1,54

PANTY

Úchyty WC sedátka

Spare mountings of toilet seats
Крепеж для сидения

PROVEDENÍ - FINISH	CODE	BEZ DPH (Kč)	S DPH (Kč)	WITHOUT VAT (€)	WITH VAT (€)
kov - metal 1 ks	PANT/MOSAZ	164	198	6,64	7,97
kov - metal 2 ks	PANTY/SOFTLYRAMU	371	449	14,84	17,81
kov - metal 2 ks	PANTY/SOFTLYRAO	371	449	14,84	17,81

PANTY

Plastové úchyty WC sedátka

Plastic spare mountings of toilet seats
Крепеж для сидения

PROVEDENÍ - FINISH	CODE	BEZ DPH (Kč)	S DPH (Kč)	WITHOUT VAT (€)	WITH VAT (€)
plast - plastic 2pcs	PANTY/UNIVERSAL	57	69	2,28	2,74
plast - plastic 2pcs	PANTY/MUSLE	65	79	2,60	3,12
plast - plastic	PANTY/SOFTCLOSE	82	99	3,28	3,94

DORAZY

Plastové dorazy WC sedátka

Plastic spare buffers of toilet seats
Буферные накладки

PROVEDENÍ - FINISH	CODE	BEZ DPH (Kč)	S DPH (Kč)	WITHOUT VAT (€)	WITH VAT (€)
plast - plastic	DORAZY/MDF	57	69	2,28	2,74
plast - plastic	DORAZY/RYBY	57	69	2,28	2,74
plast - plastic	DORAZY/BILA	57	69	2,28	2,74
plast - plastic	DORAZY/MUSLE	57	69	2,28	2,74
plast - plastic	DORAZ/UNIVERSAL	57	69	2,28	2,74

Typ MDF je určený pro dřevěná a MDF sedátka.

Complete set. Type MDF is for wooden and MDF seats.

Для сидений из дерева и МДФ.

MB

Montážní sady

Mounting sets
Монтажный комплект

PROVEDENÍ - FINISH	CODE	BEZ DPH (Kč)	S DPH (Kč)	WITHOUT VAT (€)	WITH VAT (€)
plast - nerez , plastic - steel	MB/MDF	73	88	2,92	3,50
plast - nerez , plastic - steel	MB/RYBY	73	88	2,92	3,50

Typ MDF je určený pro dřevěná a MDF sedátka.

Type MDF is for wooden and MDF seats.

Тип MDF для деревянных и MDF сидений для унитаза.

MB

Montážní sady WC sedátka

Mounting sets
Монтажный комплект

PROVEDENÍ - FINISH	CODE	BEZ DPH (Kč)	S DPH (Kč)	WITHOUT VAT (€)	WITH VAT (€)
plast - plastic	MB/MUSLE	57	69	2,28	2,74

VENTIL

Keramický ventil

Ceramic valve Керамическая кран-букса

PRO TYP - FOR TYPE	CODE	BEZ DPH (Kč)	S DPH (Kč)	WITHOUT VAT (€)	WITH VAT (€)
Smart, Quark 180°	V/SMART	247	299	9,96	11,95
Aquamat, Classic	V/AQUAMAT	330	399	13,20	15,84
92006,7,8	V/92006	82	99	3,28	3,94
99000, 99100 - keramika	V/RETRO	164	198	6,56	7,87
99000, 99100 - vřeteno	V/RETRO/VR	107	129	4,30	5,16
57920, 57960, 57220	V/57220P	247	299	9,96	11,95

Pro kohoutkové a termostatické baterie.
For taps & thermostatic mixers.
Для крановых и терморегулирующих смесителей.

CTERM

Kartuše pro termostatické baterie

Cartridge and handle for thermastatic mixers
Картридж для смесителя с термостатом

PRO TYP - FOR TYPE	CODE	BEZ DPH (Kč)	S DPH (Kč)	WITHOUT VAT (€)	WITH VAT (€)
2650, 2750R, 2850R, Tower-Tech	CTERM/2650	1 239	1 499	49,56	59,47
Metalia	CTERM/57920	908	1 099	36,32	43,58

CTERM

Kartuše pro termostatické baterie

Cartridge and handle for thermastatic mixers
Картридж для смесителя с термостатом

PRO TYP - FOR TYPE	CODE	BEZ DPH (Kč)	S DPH (Kč)	WITHOUT VAT (€)	WITH VAT (€)
2620, 2660, 2661, 2670, 2760, 2762, 2820, 2860, 2862					
	CTERM/2620	826	999	33,28	39,94
2500	CTERM/2500	660	799	26,64	31,97

RUKOJEŤ

Rukojeť pro termostatické baterie

Thermostatic handle
Рукоятка для терморегулирующих смесителей

PRO TYP - FOR TYPE		CODE	BEZ DPH (Kč)	S DPH (Kč)	WITHOUT VAT (€)	WITH VAT (€)
2500 chrom	2500 chrome	R/2500T,0	123	149	4,96	5,95
2500 chrom	2500 chrome	R/2500V,0	123	149	4,96	5,95
2600 chrom	2600 chrome	R/2600T,0	330	399	13,28	15,94
2600 chrom	2600 chrome	R/2600V,0	330	399	13,28	15,94
2700 chrom	2700 chrome	R/2700V,0	247	299	9,96	11,95
2700 chrom	2700 chrome	R/2700T,0	247	299	9,96	11,95
2762 chrom	2762 chrome	R/2762V,0	247	299	9,96	11,95

T - rukojeť termostatu,
V - rukojeť ventilu.

T - handle of Thermostat,
V - handle of valve.

T – Рукоятка термостату,
V – Рукоятка вентиля.

CA

Kartuše vysoká pro pákové baterie průměr 35 mm (* 40 mm)

Cartridge diameter 35 mm (* 40 mm)
Картридж для рычажных смесителей диаметр 35 мм (*40 мм)

PRO TYP - FOR TYPE	CODE	BEZ DPH (Kč)	S DPH (Kč)	WITHOUT VAT (€)	WITH VAT (€)
3000, 7000 8800 *	CA/3000	330	399	13,28	15,94
5000 *	CA/3000SP	330	399	13,28	15,94
33000, 35000	CA/55001/3	247	299	9,88	11,86
12000, 17000	CA/12000	247	299	9,88	11,86
38001, 39001, 40001	CA/38001	247	299	9,88	11,86

CA/ECO

Kartuše vysoká pro pákové baterie průměr 40 mm

Cartridge diameter 40 mm
Картридж для рычажных смесителей диаметр 40 мм

PRO TYP - FOR TYPE	CODE	BEZ DPH (Kč)	S DPH (Kč)	WITHOUT VAT (€)	WITH VAT (€)
13000, 10000	CA/3000ECO	330	399	13,28	15,94

CA

Kartuše nízká pro pákové baterie průměr 35 mm (* 40 mm)(** 25 mm)

Cartridge diameter 35 mm (* 40 mm)(** 25 mm)
Картридж для рычажных смесителей диаметр 35 мм (*40 мм)(**25 мм)

PRO TYP - FOR TYPE	CODE	BEZ DPH (Kč)	S DPH (Kč)	WITHOUT VAT (€)	WITH VAT (€)
55000, 57000	CA/55091/2	247	299	9,88	11,86
12000, 17000	CA/12000N	247	299	9,88	11,86
92000, 96000,97000	CA/92000	164	198	6,64	7,97
50000 *	CA/50000	272	329	10,96	13,15
91000, 94000, 95000 *	CA/91000	247	299	9,88	11,86
37001, 37011 **	CA/37001	247	299	9,88	11,86

CA/ECO

Kartuše nízká pro pákové baterie průměr 40 mm

Cartridge diameter 40 mm
Картридж для рычажных смесителей диаметр 40 мм

PRO TYP - FOR TYPE	CODE	BEZ DPH (Kč)	S DPH (Kč)	WITHOUT VAT (€)	WITH VAT (€)
56000, 90000	CA/56000ECO	330	399	13,28	15,94

CA/92005

Kartuše nízká pro pákové baterie 92005

Cartridge 92005
Картридж для 92005

PRO TYP - FOR TYPE	CODE	BEZ DPH (Kč)	S DPH (Kč)	WITHOUT VAT (€)	WITH VAT (€)
92005	CA/92005	98	119	3,96	4,75

PVAN/N

Průchod vanou

Bath vent
Проход сквозь ванну

PRO TYP - FOR TYPE	CODE	BEZ DPH (Kč)	S DPH (Kč)	WITHOUT VAT (€)	WITH VAT (€)
3045,7045,8845					
chrom (H/0045N)	**PVAN/N,0**	**412**	**499**	**16,64**	**19,97**

PVAN

Průchod vanou

Bath vent
Проход сквозь ванну

PRO TYP - FOR TYPE	CODE	BEZ DPH (Kč)	S DPH (Kč)	WITHOUT VAT (€)	WITH VAT (€)
3045,7045 (H/0045)					
bílá, white	**PVAN,1**	**412**	**499**	**16,64**	**19,97**
bílá-zlato	**PVAN,3**	**495**	**599**	**19,96**	**23,95**
satino - satin	**PVAN,9**	**495**	**599**	**19,96**	**23,95**

SE

Sedlo pod převlečnou matici

Seating under union nut
Седло под перекидную гайку

PRO TYP - FOR TYPE	CODE	BEZ DPH (Kč)	S DPH (Kč)	WITHOUT VAT (€)	WITH VAT (€)
55000	**SE/55000**	**49**	**59**	**1,96**	**2,35**
3000	**SE/3000**	**49**	**59**	**1,96**	**2,35**
91000	**SE/91000**	**49**	**59**	**1,96**	**2,35**
92000	**SE/92000**	**49**	**59**	**1,96**	**2,35**

PM

Převlečná matice

Union nut
Перекидная гайка

PRO TYP - FOR TYPE		CODE	BEZ DPH (Kč)	S DPH (Kč)	WITHOUT VAT (€)	WITH VAT (€)
55000, 3000	chrom-chrome	**PM/55000**	**90**	**109**	**3,64**	**4,37**
92000	chrom-chrome	**PM/92000,0**	**90**	**109**	**3,64**	**4,37**

CP

Červík

Screws
Винт

PRO TYP - FOR TYPE		CODE	BEZ DPH (Kč)	S DPH (Kč)	WITHOUT VAT (€)	WITH VAT (€)
páka baterie	mixer lever	**CP/M5**	**5**	**6**	**0,20**	**0,24**
METALIA	METALIA	**CD/M4**	**6**	**7**	**0,24**	**0,29**
Polička METALIA	Shelf METALIA	**CP/M6**	**11**	**13**	**0,44**	**0,53**

Do disku, poličky a pák baterií.

For lever mixers and METALIA disc.

Для дисков METALIA и ручек смесителей.

R/99000

Ovládací rukojeť RETRO

Control handle
Рукоятка управления

PRO TYP - FOR TYPE	CODE	BEZ DPH (Kč)	S DPH (Kč)	WITHOUT VAT (€)	WITH VAT (€)
99000 studená - cold	R/99000S,0	164	198	6,64	7,97
99000 teplá - hot	R/99000T,0	164	198	6,64	7,97
99100 studená - cold	R/99100S,0	164	198	6,64	7,97
99100 teplá - hot	R/99100T,0	164	198	6,64	7,97

Kompletní sestava.

R/BIT

Ovládací rukojeť

Control handle
Рукоятка управления

PRO TYP - FOR TYPE	CODE	BEZ DPH (Kč)	S DPH (Kč)	WITHOUT VAT (€)	WITH VAT (€)
14000 chrom - chrome	R/BIT,0	346	419	13,96	16,75
8000 chrom-chrome	R/8000,0	330	399	13,28	15,94
8000 bílá zlato	R/8000,3	412	499	16,64	19,97

TS

Označovač teplé - studené vody

Water designator Заглушка

PRO TYP - FOR TYPE		CODE	BEZ DPH (Kč)	S DPH (Kč)	WITHOUT VAT (€)	WITH VAT (€)
3000	chrom-chrome	TS/3,0	16	19	0,64	0,77
	zlato-gold	TS/3,ZL	31	38	1,28	1,54
8000	chrom-chrome	TS/CLAS,0	40	48	1,64	1,97
55000, 91000	chrom-chrome	TS/55,0	11	13	0,44	0,53
56000, 57000	chrom-chrome	TS/56,0	16	19	0,64	0,77
12000	chrom-chrome	TS/12000,0	24	29	0,96	1,15
92000	chrom-chrome	TS/92000	11	13	0,44	0,53
94400	chrom-chrome	TS/CHROM	11	13	0,44	0,53

PŘECHOD

Přechodka

Reducer
Переходник

PRO TYP - FOR TYPE		CODE	BEZ DPH (Kč)	S DPH (Kč)	WITHOUT VAT (€)	WITH VAT (€)
3/4" x 1/2" 3070/60						
chrom	chrome	PRECH,0	107	129	4,28	5,14

PŘECHOD

Přechodka

Reducer
Переходник

PRO TYP - FOR TYPE		CODE	BEZ DPH (Kč)	S DPH (Kč)	WITHOUT VAT (€)	WITH VAT (€)
1/2" x 3/4" 55060/70						
chrom	chrome	PRECH,UNIV	83	100	3,32	3,98

150

Krytka s kolínkem

Cover with S-connectio
Эксцентрик в комплекте

PRO TYP - FOR TYPE		CODE	BEZ DPH (Kč)	S DPH (Kč)	WITHOUT VAT (€)	WITH VAT (€)
Metalia	chrom-chrome	150MT,0	90	109	3,60	4,32
Fresh	chrom-chrome	150F,0	90	109	3,60	4,32
Edge	chrom-chrome	150EDGE,0	90	109	3,60	4,32

K nástěnným bateriím .
Cena za 1 ks.

for Wall-mounted mixers.
Price per 1 pcs.

Для настенных смесителей.
Цена за 1 штуку.

ST

Sada těsnění k bateriím METALIA

Seal assembly set for mixers METALIA
Комплект уплотнения
для смесителей METALIA

PRO TYP - FOR TYPE		CODE	BEZ DPH (Kč)	S DPH (Kč)	WITHOUT VAT (€)	WITH VAT (€)
kompletní	complete	ST/MET	164	198	6,64	7,97
dřezové 55091	sink 55091	ST/55091	98	119	3,96	4,75
vanové 55020	bath 55020	ST/55020	49	59	1,96	2,35

SKR

Silonový kroužek ramínka

Plastic spout ring
Пластиковое стопорное кольцо

ramínko - spout	CODE	BEZ DPH (Kč)	S DPH (Kč)	WITHOUT VAT (€)	WITH VAT (€)
3091	SKR/3091	16	19	0,64	0,77
55091	SKR/55091N	16	19	0,64	0,77
91091	SKR/91091	16	19	0,64	0,77
92091	SKR/92091	16	19	0,64	0,77
7101	SKR/7101	16	19	0,64	0,77

SKR

Silonový kroužek ramínka

Plastic spout ring
Пластиковое стопорное кольцо

ramínko - spout	CODE	BEZ DPH (Kč)	S DPH (Kč)	WITHOUT VAT (€)	WITH VAT (€)
1070	SKR/1070	10	12	0,40	0,48

PODLOZKA

Vyztužovací podložka pod stojánkovou baterii

Stiffening pad under the deck-mounted sink mixer
Крепежная подложка
под стоящий смеситель

PROVEDENÍ	FINISH	CODE	BEZ DPH (Kč)	S DPH (Kč)	WITHOUT VAT (€)	WITH VAT (€)
plast	plastic	PODLOZKA PLAST	98	119	3,92	4,70

SET/0045

Sprchový set k montáži na vanu

Shower set for bath tub mounting
Душевый комплект для монтажа на ванну

PROVEDENÍ - FINISH	CODE	BEZ DPH (Kč)	S DPH (Kč)	WITHOUT VAT (€)	WITH VAT (€)
chrom - chrome	SET0045,0	908	1 099	36,64	43,97

V/55000

Výpusť

Waste
Донный клапан

PRO TYP - FOR TYPE	CODE	BEZ DPH (Kč)	S DPH (Kč)	WITHOUT VAT (€)	WITH VAT (€)
55, 57, 91000, 32000, 34000					
chrom - chrome	V/55000,0	206	249	8,28	9,94
7000, 3000, 56000, 8000, 8800, 12000, 130000					
chrom - chrome	V/7000,0	264	319	10,64	12,77
92,93,94,95 - chrom - chrome	V/92000,0	181	219	7,28	8,74

VU

Uzávěr výpusti

Water drain plug
Затвор для донного клапана

PRO TYP - FOR TYPE	CODE	BEZ DPH (Kč)	S DPH (Kč)	WITHOUT VAT (€)	WITH VAT (€)
55000 chrom-chrome	VU/55000	73	88	2,92	3,50
7000,8000 chrom-chrome	VU/7000,0	98	119	3,96	4,75

KR

Kryt pod páku

Cover under the lever
Крышка под ручку

PRO TYP - FOR TYPE		CODE	BEZ DPH (Kč)	S DPH (Kč)	WITHOUT VAT (€)	WITH VAT (€)
12000	chrom-chrome	KR/12000,0	64	77	2,56	3,07
55000,57000	chrom-chrome	KR/55000,0	49	59	1,96	2,35
56000	chrom-chrome	KR/56000,0	49	59	1,96	2,35
91000	chrom-chrome	KR/91000,0	49	59	1,96	2,35
92000	chrom-chrome	KR/92000,0	49	59	1,96	2,35

KR

Kryt keramického ventilu

Cover under ceramic valve
Декоративная крышка

PRO TYP - FOR TYPE		CODE	BEZ DPH (Kč)	S DPH (Kč)	WITHOUT VAT (€)	WITH VAT (€)
8000	chrom-chrome	KR/8000,0	65	79	2,64	3,17
	zlato- gold	KR/8000,Z	90	109	3,64	4,37
99100	chrom-chrome	KR/99100,0	49	59	1,96	2,35

PB

Podložka k podomítkové baterii

Pad for built-in mixer
Подложка под подщтукатурного смесителя

PRO TYP - FOR TYPE		CODE	BEZ DPH (Kč)	S DPH (Kč)	WITHOUT VAT (€)	WITH VAT (€)
3050R, 12050R, 13050R						
chrom	chrome	PB/3050R,0	247	299	9,96	11,95
3050, 12050, 13050						
chrom	chrome	PB/3050,0	164	198	6,64	7,97
7050, 8850,10050						
chrom	chrome	PB/8850,0	247	299	9,96	11,95
7050R,8850R,10050R,56050R						
chrom	chrome	PB/8850R,0	247	299	9,96	11,95
57050R	chrom-chrome	PB/57050R,0	247	299	9,96	11,95
55050,57050	chrom-chrome	PB/55050,0	164	198	6,64	7,97
Edge	chrom-chrome	PB/36050,0	247	299	9,96	11,95
Edge	chrom-chrome	PB/36050R,0	288	348	11,52	13,94

PB

Podložka pod stojánkovou baterii - plast

Pad for deck-mounted mixer - plastic
Подложка под стоящий смеситель

PRO TYP - FOR TYPE		CODE	BEZ DPH (Kč)	S DPH (Kč)	WITHOUT VAT (€)	WITH VAT (€)
55001						
chrom	chrome	PB/55001,0	40	48	1,64	1,97
92001,92011						
chrom	chrome	PB/92001,0	40	48	1,64	1,97

PB

Podložka pod stojánkovou baterii kov

Pad for stand-up mixer - metal
Подложка под стоящий смеситель

PRO TYP - FOR TYPE		CODE	BEZ DPH (Kč)	S DPH (Kč)	WITHOUT VAT (€)	WITH VAT (€)
36001	chrom-chrome	PB/36001,0	98	149	3,92	4,70
38001	chrom-chrome	PB/38001K,0	123	149	4,92	5,90
55001	chrom-chrome	PB/55001K,0	65	79	2,60	3,12
57001	chrom-chrome	PB/57001K,0	40	48	1,64	1,97
91001	chrom-chrome	PB/91001,0	57	69	2,28	2,74
Tower Tech	chrom-chrome	PB/12001,0	164	198	6,64	7,97

MB

Montážní balíček

Mounting set
Монтажный комплект

PRO TYP - FOR TYPE	CODE	BEZ DPH (Kč)	S DPH (Kč)	WITHOUT VAT (€)	WITH VAT (€)
55001,55011	MB/55001	82	99	3,28	3,94
55081	MB/55081	90	109	3,64	4,37
55091	MB/55091	82	99	3,28	3,94
56000	MB/56001	73	88	2,92	3,50
57001	MB/57001	73	88	2,92	3,50
55092, 97	MB/55092	69	83	2,80	3,36
3001, 3113, 7001	MB/3000	98	119	3,96	4,75
3081	MB/3081	90	109	3,64	4,37
3045	MB/3045	164	198	6,56	7,87
3091, 3096	MB/3091	82	99	3,28	3,94
91001	MB/91001	90	109	3,64	4,37
91081	MB/91081	90	109	3,64	4,37
91091	MB/91091	65	79	2,64	3,17
92001	MB/92001	82	99	3,28	3,94
92091	MB/92091	82	99	3,28	3,94
99001	MB/99001	65	79	2,64	3,17

TAH

Táhlo k stojánkové baterii

Draw bar for deck-mounted mixer
Тяга для стоящего смесителя

PRO TYP - FOR TYPE		CODE	BEZ DPH (Kč)	S DPH (Kč)	WITHOUT VAT (€)	WITH VAT (€)
55000	chrom-chrome	TAH/55000,0	65	79	2,64	3,17
57000	chrom-chrome	TAH/57000,0	65	79	2,64	3,17
12000	chrom-chrome	TAH/12000,0	74	90	2,96	3,55
91000	chrom-chrome	TAH/91000,0	65	79	2,64	3,17
92000	chrom-chrome	TAH/92000,0	65	79	2,64	3,17

PER

Aerátor

Aerator
Аэратор

PRO TYP - FOR TYPE		CODE	BEZ DPH (Kč)	S DPH (Kč)	WITHOUT VAT (€)	WITH VAT (€)
La Torre M24 x 1						
chrom	chrome	PER/3001,0	82	99	3,28	3,94
zlato	gold	PER/3001,Z	82	99	3,28	3,94
La Torre M 28 x 1						
chrom	chrome	PER/3020,0	82	99	3,28	3,94
Titania M 24 x 1						
chrom	chrome	PER/91001,0	65	79	2,60	3,12
Metalia M 24 x 1						
chrom	chrome	PER/55001,0	65	79	2,60	3,12
Metalia M 28 x 1						
chrom	chrome	PER/57020,0	65	79	2,60	3,12

PER

Aerátor

Aerator
Аэратор

PRO TYP - FOR TYPE		CODE	BEZ DPH (Kč)	S DPH (Kč)	WITHOUT VAT (€)	WITH VAT (€)
La Torre M 22 x1						
chrom	chrome	PER/8113,0	65	79	2,64	3,17
Metalia M 22 x 1						
chrom	chrome	PER/55070/T,0	65	79	2,60	3,12

PER

Aerátor

Aerator
Аэратор

PRO TYP - FOR TYPE		CODE	BEZ DPH (Kč)	S DPH (Kč)	WITHOUT VAT (€)	WITH VAT (€)
kloubový, variable- 3011						
chrom	chrome	PER/3011,0	90	109	3,64	4,37
chrom	chrome	PER/55011,0	90	109	3,64	4,37

PREPINAC

Přepínač sprchy

Shower diverter
Переключатель для душа

PRO TYP - FOR TYPE		CODE	BEZ DPH (Kč)	S DPH (Kč)	WITHOUT VAT (€)	WITH VAT (€)
55075	chrom-chrome	PR/55075,0	305	369	12,20	14,64

Pro panelákové baterie s ramínkem.

For prefab houses with spout.

Для смесителей для блочных домов с изливом.

PREPINAC

Keramický přepínač sprchy

Shower diverter
Переключатель для душа

		CODE	BEZ DPH (Kč)	S DPH (Kč)	WITHOUT VAT (€)	WITH VAT (€)
	chrom-chrome	PR/94475,0	305	369	12,20	14,64

PREPINAC

Keramický přepínač sprchy

Shower diverter
Переключатель для душа

PRO TYP - FOR TYPE		CODE	BEZ DPH (Kč)	S DPH (Kč)	WITHOUT VAT (€)	WITH VAT (€)
57920, 57921		PR/57920	412	499	16,48	19,78
38020		PR/38020	222	269	8,88	10,66
38050R, 39050R, 40050R		PR/38050R	330	399	13,28	15,94
2650R, 2750R, 2850R		PR/2650R	743	899	29,72	35,66
2650RX		PR/2650RX	826	999	33,04	39,65

PREPINAC

Přepínač sprchy

Shower diverter
Переключатель для душа

PRO TYP - FOR TYPE		CODE	BEZ DPH (Kč)	S DPH (Kč)	WITHOUT VAT (€)	WITH VAT (€)
55020 - starý typ, 35020, 36020, 91020						
chrom	chrome	**PR/55020,0**	**164**	**198**	**6,64**	**7,97**
92020, 94420, 95020, 96020						
chrom	chrome	**PR/92020,0**	**164**	**198**	**6,64**	**7,97**
99020, 99120						
chrom	chrome	**PR/99020,0**	**164**	**198**	**6,64**	**7,97**
chrom 94020	chrome	**PR/94020,0**	**164**	**198**	**6,64**	**7,97**

PREPINAC

Přepínač sprchy

Shower diverter
Переключатель для душа

PRO TYP - FOR TYPE		CODE	BEZ DPH (Kč)	S DPH (Kč)	WITHOUT VAT (€)	WITH VAT (€)
56020, 57020, 55020 nový typ						
chrom	chrome	**PR/56020,0**	**206**	**249**	**8,28**	**9,94**
3070,3071,7020,8820,10020,12020,13020						
chrom	chrome	**PR/3020,0**	**206**	**249**	**8,28**	**9,94**

PREPINAC

Přepínač sprchy

Shower diverter
Переключатель для душа

PRO TYP - FOR TYPE		CODE	BEZ DPH (Kč)	S DPH (Kč)	WITHOUT VAT (€)	WITH VAT (€)
3045, 7045, 12045, 17045						
	chrom-chrome	**PR/12045,0**	**330**	**399**	**13,28**	**15,94**

PREPINAC

Přepínač sprchy

Shower diverter
Переключатель для душа

PRO TYP - FOR TYPE		CODE	BEZ DPH (Kč)	S DPH (Kč)	WITHOUT VAT (€)	WITH VAT (€)
3050R,7050R,8850R,12050R,13050R,17050R,56050R,91050R průměr těsnění 15 mm						
chrom	chrome	**PR/3050R,0**	**371**	**449**	**14,84**	**17,81**
55050R, 57050R, 96050R				průměr těsnění 15,5 mm		
chrom	chrome	**PR/55050R,0**	**330**	**399**	**13,28**	**15,94**

PREPINAC

Přepínač sprchy

Shower diverter
Переключатель для душа

PRO TYP - FOR TYPE		CODE	BEZ DPH (Kč)	S DPH (Kč)	WITHOUT VAT (€)	WITH VAT (€)
3050R,7050R,8850R,12050R - staré provedení						
chrom	chrome	**PR/XX50R,0**	**421**	**509**	**16,96**	**20,35**

Průměr těsnění 22 mm.

PR/57045

Přepínač sprchy

Shower diverter
Переключатель для душа

PRO TYP - FOR TYPE		CODE	BEZ DPH (Kč)	S DPH (Kč)	WITHOUT VAT (€)	WITH VAT (€)
5X045	chrom-chrome	PR/57045,0	247	299	9,88	11,86

PREPINAC

Přepínač sprchy

Shower diverter
Переключатель для душа

PRO TYP - FOR TYPE		CODE	BEZ DPH (Kč)	S DPH (Kč)	WITHOUT VAT (€)	WITH VAT (€)
16020,17020	chrom-chrome	PR/16020,0	342	414	13,80	16,56

KPR

Knoflík přepínače

Switch button
Кнопка для переключателя

PRO TYP - FOR TYPE		CODE	BEZ DPH (Kč)	S DPH (Kč)	WITHOUT VAT (€)	WITH VAT (€)
56020, 57020 , 55020 nový typ-new type	chrom-chrome	KPR/56020,0	65	79	2,64	3,17
3020, 7020	chrom-chrome	KPR/3020,0	65	79	2,64	3,17
8820	chrom-chrome	KPR/8820,0	65	79	2,64	3,17
12020	chrom-chrome	KPR/12020,0	65	79	2,64	3,17
91020	chrom-chrome	KPR/91020,0	49	59	1,96	2,35
92020, 94020, 95020	chrom-chrome	KPR/92020,0	49	59	1,96	2,35

PAKA

Ovládací páka 35 mm

Lever 35 mm
Ручка для картриджа 35 мм

PRO TYP - FOR TYPE		CODE	BEZ DPH (Kč)	S DPH (Kč)	WITHOUT VAT (€)	WITH VAT (€)
36000	chrom	P/36000,0	330	399	13,28	15,94
36713	chrom	P/36713,0	330	399	13,28	15,94
37000	chrom	P/37000,0	330	399	13,28	15,94
55000	chrom	P/5500,0	247	299	9,96	11,95
55100	chrom - otvor	P/5510,0	247	299	9,96	11,95
55000	bílá	P/5500,1	247	299	9,96	11,95
55000	satino	P/5500,9	247	299	9,96	11,95
57000	chrom	P/5700,0	330	399	13,28	15,94
12000	chrom	P/12000,0	412	499	16,64	19,97
17000	chrom	P/17000,0	371	449	14,84	17,81
92000	chrom	P/92000,0	164	198	6,64	7,97
94400	chrom	P/94400,0	164	198	6,64	7,97
96000	chrom	P/96000,0	247	299	9,96	11,95

PAKA

Ovládací páka 40 mm

Lever 40 mm
Ручка для картриджа 40 мм

PRO TYP - FOR TYPE		CODE	BEZ DPH (Kč)	S DPH (Kč)	WITHOUT VAT (€)	WITH VAT (€)
56000	chrome	P/5600,0	330	399	13,28	15,94
91000	chrome	P/9100,0	247	299	10,04	12,05
94000	chrome	P/94000,0	247	299	10,04	12,05
95000	chrome	P/95000,0	247	299	10,04	12,05

PAKA

Lékařská ovládací páka

Medical control lever
Медицинская ручка

PRO TYP - FOR TYPE		CODE	BEZ DPH (Kč)	S DPH (Kč)	WITHOUT VAT (€)	WITH VAT (€)
chrom 35 mm	chrome	P/1000L,0	371	449	14,84	17,81
chrom 40 mm	chrome	P/3000L,0	412	499	16,64	19,97

TR

Těsnění ramínka stojánkové baterie

Spout seal
Прокладки

PRO TYP - FOR TYPE		CODE	BEZ DPH (Kč)	S DPH (Kč)	WITHOUT VAT (€)	WITH VAT (€)
modré-blue	55091,57091	TR/55091M	16	19	0,64	0,77
černé - black		TR/55091C	16	19	0,64	0,77
ramínko-spout	56091	TR/56091	16	19	0,64	0,77
ramínko-spout	3091	TR/3091	16	19	0,64	0,77
ramínko-spout	7101	TR/7101	16	19	0,64	0,77
ramínko-spout	91091, 94091	TR/91091	16	19	0,64	0,77
ramínko-spout	92091,94491	TR/92091	16	19	0,64	0,77

TZ

Těsnění zátky uzávěru výpusti

Spout seal
Уплотнение затвора выпуска

PRO TYP - FOR TYPE	CODE	BEZ DPH (Kč)	S DPH (Kč)	WITHOUT VAT (€)	WITH VAT (€)
35.0, 36.0	TZ/35	24	29	0,96	1,15
37.0, 38.0	TZ/37	24	29	0,96	1,15

TR

Těsnění ramínka

Spout seal
Прокладки

PRO TYP - FOR TYPE		CODE	BEZ DPH (Kč)	S DPH (Kč)	WITHOUT VAT (€)	WITH VAT (€)
ramínko-spout	1070	TR/1070	8	10	0,32	0,38
ramínko-spout	3113	TR/3113	11	13	0,44	0,53

SW

Podložka pod stojánkové vanové baterie

Stainless steel washer
Крышка под смеситель для ванны

PROVEDENÍ	FINISH	CODE	BEZ DPH (Kč)	S DPH (Kč)	WITHOUT VAT (€)	WITH VAT (€)
chrom	chrome	SW,0	867	1 049	34,68	41,62

Určeno pro montáž na obezdívku vany. Rozměr 340 x 130 mm. Materiál nerez.

Mounting washer for deck mounted bath mixers. 340 x 130 mm. Material stainless steel.

Размеры 340x130 мм. Материал нержавеющая сталь.

100

Redukce 100

Reduction 100
Редукция 100

PROVEDENÍ	FINISH	CODE	BEZ DPH (Kč)	S DPH (Kč)	WITHOUT VAT (€)	WITH VAT (€)
chrom	chrome	100,0	412	499	16,64	19,97

Souprava redukcí pro montáž nástěnné vodovodní baterie do rozvodu vody na rozteč 100 mm. Soupravou se rozumí dvě kolínka a oválná krytka.

reduction set for mounting of wall-mounted mixers into water distribution - spacing 100 mm.
The set consists of 2 elbows and an oval cover.

Комплект редукции для монтажа настенного смесителя до водопроводней сети на шаг 100 мм. Комплект состоит из двух колен и овальной
крышки.

88

Stojánkové kolínko

Deck mounted elbow
Колено

PROVEDENÍ	FINISH	CODE	BEZ DPH (Kč)	S DPH (Kč)	WITHOUT VAT (€)	WITH VAT (€)
chrom	chrome	88,0	495	599	19,80	23,76

Připojovací stojánkové kolínko 1/2" x 3/4" výška 70 mm.
Cena za 1 kus.

1/2" x 3/4", height 70 mm. Price per piece.

Присоединительное колено 1/2" x 3/4", высота 70 мм.
Цена за штуку

CISTIC

Čistič nečistot Dekalko

Spray cleaner Dekalko
Очиститель Dekalko

0,1 l 0,28 l

Objem - volume	CODE	BEZ DPH (Kč)	S DPH (Kč)	WITHOUT VAT (€)	WITH VAT (€)
0,1 l	CISTICMALY	57	69	2,28	2,74
0,28 l	CISTICVELKY	115	139	4,60	5,52

Na vodní kámen, rez i nečistoty.

Spray cleaner for scale, rust and impurity.

Для накипи, ржавчины и нечистот.

RKPP-SET39

Průtokoměr + sedlo (sada C7)

Flow meter + lower part (set C7)
Расходометр 1/2" +
седло (комплект C7)

NEW

PROVEDENÍ	FINISH	CODE	BEZ DPH (Kč)	S DPH (Kč)	WITHOUT VAT (€)	WITH VAT (€)
mosaz-plast	brass-plastic	RKPP-SET39	206	249	8,24	9,89

Výška profilu 39 mm

Body height 39 mm

Высота тела 39 мм

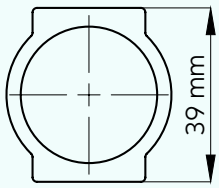

RKPT-SET39

Termostatický ventil + redukce (sada C7)

Thermostatic valve + nipple (set C7)
Термостатический вентиль + переходник (комплект C7)

NEW

PROVEDENÍ	FINISH	CODE	BEZ DPH (Kč)	S DPH (Kč)	WITHOUT VAT (€)	WITH VAT (€)
mosaz	brass	RKPT-SET39	107	129	4,28	5,14

Výška profilu 39 mm
Body height 39 mm
Высота тела 39 мм

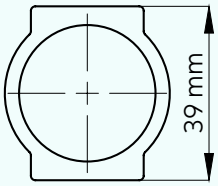

RKPO-SET39

Stop ventil + redukce (sada C7)

Stop valve + nipple (set C7)
Стоп вентиль + переходник (комплект C7)

NEW

PROVEDENÍ	FINISH	CODE	BEZ DPH (Kč)	S DPH (Kč)	WITHOUT VAT (€)	WITH VAT (€)
mosaz	brass	RKPO-SET39	90	109	3,60	4,32

Výška profilu 39 mm
Body height 39 mm
Высота тела 39 мм

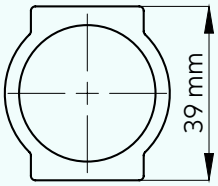

RKPP-SET42

Průtokoměr + sedlo (sada C12)

Flow meter + lower part (set C12)
Расходометр 1/2" + седло (комплект C12)

NEW

PROVEDENÍ	FINISH	CODE	BEZ DPH (Kč)	S DPH (Kč)	WITHOUT VAT (€)	WITH VAT (€)
mosaz-plast	brass-plastic	RKPP-SET42	206	249	8,24	9,89

Výška profilu 42 mm
Body height 42 mm
Высота тела 42 мм

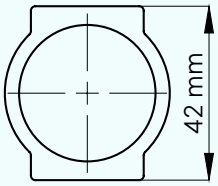

RKPT-SET42

Termostatický ventil + redukce (sada C12)

Thermostatic valve + nipple (set C12)
Термостатический вентиль + переходник (комплект C12)

NEW

PROVEDENÍ	FINISH	CODE	BEZ DPH (Kč)	S DPH (Kč)	WITHOUT VAT (€)	WITH VAT (€)
mosaz	brass	RKPT-SET42	107	129	4,28	5,14

Výška profilu 42 mm
Body height 42 mm
Высота тела 42 мм

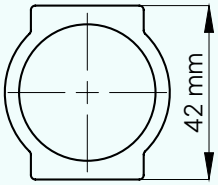

RKPO-SET42

Stop ventil + redukce (sada C12)

Stop valve + nipple (set C12)
Стоп вентиль + переходник (комплект C12)

NEW

PROVEDENÍ	FINISH	CODE	BEZ DPH (Kč)	S DPH (Kč)	WITHOUT VAT (€)	WITH VAT (€)
mosaz	brass	RKPO-SET42	90	109	3,60	4,32

Výška profilu 42 mm
Body height 42 mm
Высота тела 42 мм

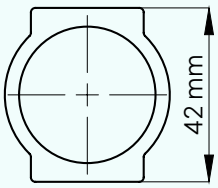

RKPP_T

Průtokoměr rozdělovače 1/2" - horní díl

Flowmeter 1/2" upper part
Расходомер распредительного коллектора 1/2" верхная часть

PROVEDENÍ	FINISH	CODE	BEZ DPH (Kč)	S DPH (Kč)	WITHOUT VAT (€)	WITH VAT (€)
mosaz-plast	brass-plastic	RKPP_T	164	198	6,56	7,87
plast	plastic	RKPP_C7NEW	115	139	4,60	5,52

N10POR

Sedlo průtokoměru 1/2"-3/4" spodní díl

Flowmeter seat 1/2"-3/4" lower part
Седло расходомера 1/2"-3/4" нижная часть

N10PORS

Sedlo průtokoměru 1/2"-3/4" zkrácené

Flowmeter seat 1/2"-3/4" lower part shortened
Седло для расходомера 1/2"-3/4" сокращённое

	PROVEDENÍ	FINISH	CODE	BEZ DPH (Kč)	S DPH (Kč)	WITHOUT VAT (€)	WITH VAT (€)
*	mosaz	brass	N10POR	49	59	1,96	2,35
**	mosaz	brass	N10POR_C7NEW	36	44	1,44	1,73
***	mosaz	brass	N10PORS	49	59	1,96	2,35

*C12 - Výška profilu 42 mm
Body height 42 mm
Высота тела 42 мм

**C7 - Výška profilu 39 mm
Body height 39 mm
Высота тела 39 мм

*** N10PORS
jen pro nerezové rozdělovače
only for stainless steel manifolds
только для распределительных коллекторов

RKPO1

Stop ventil rozdělovače 1/2"

Manifold stop valve 1/2"
Стоп-клапан распредительного коллектора 1/2"

	PROVEDENÍ	FINISH	CODE	BEZ DPH (Kč)	S DPH (Kč)	WITHOUT VAT (€)	WITH VAT (€)
*	mosaz	brass	RKPO1	49	59	1,96	2,35
**	mosaz	brass	RKPO1-C7	49	59	1,96	2,35

*C12 - Výška profilu 42 mm
Body height 42 mm
Высота тела 42 мм

**C7 - Výška profilu 39 mm
Body height 39 mm
Высота тела 39 мм

RKPT2

Ruční hlavice rozdělovače 1/2"

Manual manifold head 1/2"
Голобка распредительного коллектора ручная 1/2"

PROVEDENÍ	FINISH	CODE	BEZ DPH (Kč)	S DPH (Kč)	WITHOUT VAT (€)	WITH VAT (€)
plast	plastic	RKPT2	24	29	0,96	1,15

RKPT1

Uzavírací ventil rozdělovače 1/2"

Manifold closing ventil 1/2"
Запорный клапан распредительного коллектора 1/2"

	PROVEDENÍ	FINISH	CODE	BEZ DPH (Kč)	S DPH (Kč)	WITHOUT VAT (€)	WITH VAT (€)
*	mosaz	brass	RKPT1	82	99	3,28	3,94
**	mosaz	brass	RKPT1-C7	82	99	3,28	3,94

*C12 - Výška profilu 42 mm
Body height 42 mm
Высота тела 42 мм

**C7 - Výška profilu 39 mm
Body height 39 mm
Высота тела 39 мм

KOR5ZOR

Zátka rozdělovače 1" s O-kroužkem

1" manifold cap with O-ring
Заглушка-пробка распредительного коллектора 1" с О-кольцом

PROVEDENÍ	FINISH	CODE	BEZ DPH (Kč)	S DPH (Kč)	WITHOUT VAT (€)	WITH VAT (€)
mosaz	brass	KOR5ZOR	32	39	1,28	1,54

N10ZOR

Výstup pro svěrné šroubení 3/4"x1/2" redukce pro rozdělovač

Outlet for clamp screwing 3/4"x1/2" reduction
Вывод для зажимрого устройства 3/4"x1/2" редукция

N10ZOR-C7NEW

Výstup pro svěrné šroubení 1/2"x1/2" redukce pro rozdělovač

Outlet for clamp screwing 1/2"x1/2" reduction
Вывод для зажимрого устройства 1/2"x1/2" редукция

PROVEDENÍ	FINISH	CODE	BEZ DPH (Kč)	S DPH (Kč)	WITHOUT VAT (€)	WITH VAT (€)
mosaz	brass	N10ZOR	49	59	1,96	2,35
mosaz	brass	N10ZOR-C7NEW	36	44	1,44	1,73

ZSR1

Vypouštěcí ventil rozdělovače 1/2"

Drain cock valve 1/2"
Спускной кларан распредительного коллектора 1/2"

PROVEDENÍ	FINISH	CODE	BEZ DPH (Kč)	S DPH (Kč)	WITHOUT VAT (€)	WITH VAT (€)
mosaz	brass	ZSR1	73	88	2,92	3,50

O15AH

Odvzdušňovací ventil 1/2" automatický

Automatic air-outlet valve 1/2"
Воздухоотводчик автоматический 1/2"

PROVEDENÍ	FINISH	CODE	BEZ DPH (Kč)	S DPH (Kč)	WITHOUT VAT (€)	WITH VAT (€)
chrom	chrome	O15AH	123	149	4,92	5,90

LC5Y

Držák rozdělovač kompletní jedna strana

Manifold holder complete one side
Держатель распредительного коллектора - комплет одной тороны

PROVEDENÍ	FINISH	CODE	BEZ DPH (Kč)	S DPH (Kč)	WITHOUT VAT (€)	WITH VAT (€)
chrom	chrome	LC5Y	131	159	5,24	6,29

6150

Sklo k dávkovačům mýdla

Glass part of soap dispenser
Емкость дозатора для жидкого мыла

PÍSKOVANÉ	SANDED	CODE	BEZ DPH (Kč)	S DPH (Kč)	WITHOUT VAT (€)	WITH VAT (€)
6150		6150,XS	330	399	13,28	15,94
6450		6450,XS	330	399	13,28	15,94
66450, 66550		66450,XS	164	198	6,56	7,87
66355, 66455, 66555, 66655		66355,XS	206	249	8,24	9,89

6355

Sklo k dávkovačům mýdla

Glass part of soap dispenser - Емкость дозатора для жидкого мыла

PÍSKOVANÉ - SANDED	CODE	BEZ DPH (Kč)	S DPH (Kč)	WITHOUT VAT (€)	WITH VAT (€)
METALIA 1,3	6355,XS	330	399	13,28	15,94
METALIA 2	6255,XS	247	299	9,96	11,95
METALIA 9,10	0955,XS	247	299	9,96	11,95
METALIA 11,12	0155,XS	247	299	9,96	11,95
Orfeuss , Mephisto , Merlin	6855,X	82	99	3,28	3,94

PLECH

Vložka disku

Insert of the disc
Прокладка диска

	CODE	BEZ DPH (Kč)	S DPH (Kč)	WITHOUT VAT (€)	WITH VAT (€)
	plech METALIA 1	40	48	1,64	1,97
	plech METALIA 3	24	29	0,96	1,15
	plech METALIA 9	24	29	0,96	1,15
	plech METALIA 10	24	29	0,96	1,15
	plech METALIA 11	31	38	1,28	1,54
	plech 6800	8	10	0,32	0,38
	PLECH ANET	32	39	1,28	1,54
	PLECH ELIS	32	39	1,28	1,54
	PLECH KATE	32	39	1,28	1,54
	PLECH NATY	32	39	1,28	1,54

6141

Plíšek magnetické mýdlenky

Lame for magnetic soap dish
Запчасть для магнитной мыльницы

	CODE	BEZ DPH (Kč)	S DPH (Kč)	WITHOUT VAT (€)	WITH VAT (€)
METALIA 1, METALIA 3	6141,X	16	19	0,64	0,77

JP

Jezdec posuvného držáku

Adjustable Shower Holder
Бегунок душевой штанги

PRO TYP - FOR TYPE		CODE	BEZ DPH (Kč)	S DPH (Kč)	WITHOUT VAT (€)	WITH VAT (€)
6139	chrom-chrome	JP/6139,0	140	169	5,64	6,77
Rail 1	chrom-chrome	JP/RAIL1,0	82	99	3,28	3,94
	bílá - white	JP/RAIL1,1	82	99	3,28	3,94
Rail3, Rail4	chrom-chrome	JP/RAIL3,0	123	149	4,96	5,95
Twist, KIT869	chrom-chrome	JP/TWIST,0	123	149	4,96	5,95
RAL503,505	chrom-chrome	JP/RAIL503,0	222	269	8,88	10,66
KIT03	chrom-chrome	JP/KIT03,0	123	149	4,96	5,95
KIT04	chrom-chrome	JP/KIT04,0	123	149	4,96	5,95

6135

Nosič poličky METALIA

Shelf holder
Держатель для полки

PROVEDENÍ	FINISH	CODE	BEZ DPH (Kč)	S DPH (Kč)	WITHOUT VAT (€)	WITH VAT (€)
chrom METALIA 1	chrome	6135,00	247	299	9,96	11,95
chrom METALIA 11	chrome	0135,00	247	299	9,96	11,95
chrom METALIA 12	chrome	0235,00	247	299	9,96	11,95

Cena za 1 ks.

Price for 1 pcs.

Цена за 1 штук.

6335

Nosič poličky METALIA

Shelf holder
Держатель для полки

PROVEDENÍ	FINISH	CODE	BEZ DPH (Kč)	S DPH (Kč)	WITHOUT VAT (€)	WITH VAT (€)
chrom METALIA 3	chrome	6335,00	164	198	6,64	7,97
satino METALIA 3	satin	6335,09	247	299	9,96	11,95
chrom METALIA 2	chrome	6235,00	164	198	6,64	7,97
chrom METALIA 9	chrome	0940,00	164	198	6,64	7,97
chrom METALIA 10	chrome	0040,00	164	198	6,64	7,97

Cena za 1 ks.

Price for 1 pcs.

Цена за 1 штук.

6136.X

Sklo k mýdlence METALIA

Glass part of soap dish
Мыльница запасная стекло

PRO TYP - FOR TYPE	CODE	BEZ DPH (Kč)	S DPH (Kč)	WITHOUT VAT (€)	WITH VAT (€)
METALIA 1, 3 písk. - sanded	6136,XS	123	149	4,92	5,90
METALIA 2 písk. - sanded	6236,XS	164	198	6,64	7,97
METALIA 8, 10 písk. - sanded	0836,XS	164	198	6,64	7,97
METALIA 9 písk. - sanded	0936,XS	164	198	6,64	7,97
METALIA 11, 12 písk. - sanded	0136,XS	164	198	6,64	7,97
Orfeuss , Mephisto , Merlin					
pískované - sanded	6836,X	82	99	3,28	3,94
ANET, ELIS, KATE, NATY	66336,XS	123	149	4,92	5,90

6155

Pumpička dávkovače

Metal pump
Насосик для дозатора мыла

PRO TYP - FOR TYPE		CODE	BEZ DPH (Kč)	S DPH (Kč)	WITHOUT VAT (€)	WITH VAT (€)
METALIA 1, 2, 3, 4, 5, 8, 9, 10						
chrom - kov	chrome- metal	6355,Y0	330	399	13,28	15,94
satino - kov	satin - metal	6355,Y9	495	599	19,96	23,95
chrom - kov 11,12	chrome- metal	0155,Y0	330	399	13,28	15,94
chrom- plast	chrome-plastic	6855,P	82	99	3,28	3,94
ANET, ELIS, KATE, NATY						
chrom-plast	chrome-plastic	66450,P	123	149	4,92	5,90
chrom - kov	chrome- metal	66355,Y0	247	299	9,88	11,86

6106

Sklo k držáku kartáčků

Glass part of tooth-brush holder
Стакан запасной стекло

PRO TYP - FOR TYPE	CODE	BEZ DPH (Kč)	S DPH (Kč)	WITHOUT VAT (€)	WITH VAT (€)
METALIA 1, 3 písk. - sanded	6106,XS	123	149	4,92	5,90
METALIA 2, 9, 10 písk. - sanded	6206,XS	164	198	6,64	7,97
METALIA 11, 12 písk. - sanded	0106,XS	164	198	6,64	7,97
Orfeuss , Mephisto , Merlin					
pískované - sanded	6806,X	82	99	3,28	3,94
ANET, ELIS, KATE, NATY					
pískované - sanded	66306,XS	123	149	4,92	5,90

MB

Montážní balíček

Mounting set
Монтажный комплект

PRO TYP - FOR TYPE	CODE	BEZ DPH (Kč)	S DPH (Kč)	WITHOUT VAT (€)	WITH VAT (€)
METALIA 1	MB/NT 1	32	39	1,28	1,54
METALIA 2	MB/NT 2	82	99	3,28	3,94
METALIA 3	MB/NT 3	57	69	2,28	2,74
METALIA 4	MB/NT 4	65	79	2,64	3,17
METALIA dráty - wire	MB/NT 0,N	65	79	2,64	3,17
METALIA 11, 12	MB/NT 11	57	69	2,28	2,74
Merlin	MB/62700	18	22	0,72	0,86
Mephisto	MB/6800	17	21	0,68	0,82
Orfeus	MB/6900	18	22	0,72	0,86
ANET, ELIS, KATE, NATY					
sada	MB/66000-2	40	48	1,6	1,92
2 sady	MB/66000-4	74	90	2,96	3,55

Bez vložky disku u METALIA 1.

Without disc inset of METALIA 1.

Без прокладки диска у METALIA 1.

6133

Sklo k WC štětce

Glass part of toilet brush
Стакан для ершика

PRO TYP - FOR TYPE	CODE	BEZ DPH (Kč)	S DPH (Kč)	WITHOUT VAT (€)	WITH VAT (€)
METALIA 1, 3 písk. - sanded	6133,XS	164	198	6,64	7,97
METALIA 2,9,10 písk. - sanded	6233,XS	164	198	6,64	7,97
METALIA 4 písk. - sanded	6433,XS	412	499	16,48	19,78
METALIA 11, 12 písk. - sanded	0133,XS	164	198	6,64	7,97
Merlin, Orfeus, Mephisto					
pískované - sanded	6933,XS	115	139	4,64	5,57
ANET, ELIS, KATE, NATY					
pískované - sanded	66333,XS	164	198	6,56	7,87

6133

Plastová štětka

Toilet brush
Щетка для ершика

PRO TYP - FOR TYPE		CODE	BEZ DPH (Kč)	S DPH (Kč)	WITHOUT VAT (€)	WITH VAT (€)
METALIA 1, 3, drát						
plast-šroubovací	plastic- sliding	6133,SP	98	119	3,92	4,70
plast-nasazovací	plastic- fuse	6133,P	98	119	3,92	4,70
METALIA 2, 4, 5, 8, 9, 10,11, 12, 6159						
plast	plastic	6159,SP	98	119	3,92	4,70
plast 627, 68	plastic	6833,P	57	69	2,28	2,74
plast METALIA 11, 12	plastic - black	0133,SP05	98	119	3,92	4,70
plast 69	plastic	6933,P	57	69	2,28	2,74
ANET, ELIS, KATE, NATY						
plast-šroubovací	plastic- sliding	66333,P	82	99	3,28	3,94

6133

Plastová štětka kompletní

Toilet brush complete
Ершик

PRO TYP - FOR TYPE	CODE	BEZ DPH (Kč)	S DPH (Kč)	WITHOUT VAT (€)	WITH VAT (€)
METALIA 1, 3	6133,Y0	164	198	6,64	7,97
METALIA 4	6433,Y0	412	499	16,48	19,78
METALIA 2	6233,Y0	330	399	13,28	15,94
METALIA 9	0933,Y0	329	398	13,28	15,94
METALIA 10	0033,Y0	164	198	6,64	7,97
METALIA 11, 12	0133,Y0	247	299	9,96	11,95
METALIA 11, 12 - černá	0133,Y5	247	299	9,96	11,95
68, 627	6833,Y0	140	169	5,60	6,72
6933	6933,Y0	140	169	5,60	6,72
6969	6969,Y0	164	198	6,64	7,97

6340.X

Sklo poličky

Glass shelf
Стеклянная полочка прямая

PRO TYP - FOR TYPE		CODE	BEZ DPH (Kč)	S DPH (Kč)	WITHOUT VAT (€)	WITH VAT (€)
METALIA 1, 3						
rovná - čirá	straight - clear	6340,X	164	198	6,64	7,97
METALIA 1, 3						
rovná-zaoblená	straight -round	6352,X	164	198	6,64	7,97
METALIA 1, 3						
oblá-vrtaná	round - drilled	6353,X	247	299	9,96	11,95
rovná METALIA 2	straight	6240,X	207	250	8,32	9,98
písk. METALIA 2	straight-sanded	6240,XS	247	299	9,96	11,95
rovná METALIA 4	straight	6440,X	247	299	9,88	11,86
rovná METALIA 9	straight-sanded	0940,X	164	198	6,64	7,97
rovná METALIA 10	straight	0040,X	247	299	9,88	11,86
rovná METALIA 11	straight	0140,X	164	198	6,64	7,97
rovná-vrtaná	straight - drilled	0153,X	247	299	9,96	11,95
oválná	oval	62753,X	164	198	6,64	7,97
šikmá vrtaná	sland-drilled	6853,X	164	198	6,64	7,97
oválná vrtaná		6873,X	164	198	6,64	7,97
rovná	straight	6940,X	164	198	6,64	7,97

6335.X

Sklo rohové poličky

Glass part of corner shelf
Стеклянная полочка угловая

PRO TYP - FOR TYPE		CODE	BEZ DPH (Kč)	S DPH (Kč)	WITHOUT VAT (€)	WITH VAT (€)
METALIA 1, 3						
rohová - čirá	corner-clear	6335,X	164	198	6,64	7,97
METALIA 1, 3						
rohová -vrtaná	corner-drilled	6358,X	164	198	6,64	7,97
rohová METALIA 2	corner	6235,X	247	299	9,96	11,95
písk. METALIA 2	corner-sanded	6235,XS	288	348	11,64	13,97
čirá METALIA 4	corner-clear	6435,X	164	198	6,64	7,97
rohová METALIA 11, 12	corner	0135,X	247	299	9,96	11,95
rohová -vrtaná	corner-drilled	0158,X	247	299	9,96	11,95
rohová 6871	corner-clear	6871,X	164	198	6,64	7,97

OBECNÉ OBCHODNÍ PODMÍNKY

DODACÍ PODMÍNKY CZ (SK)

- Dodavatel se zavazuje zajistit vlastním nákladem dopravu objednaného zboží přepravní službou, avšak pouze u objednávek, které přesahují v nákupních cenách hodnotu 3.000,- Kč (100 EUR).
- V případě že hodnota objednávky je v rozmezí od 1.500,- do 3.000,- Kč (50 - 100 EUR) bude zboží vyexpedováno s expedičními náklady na přepravu ve výši 65,- Kč (5,00 EUR).
- V případě že hodnota objednávky je menší než 1.500,- Kč (50 EUR) bude zboží vyexpedováno s expedičními náklady na přepravu ve výši 100,- Kč (7,50 EUR).

OSTATNÍ USTANOVENÍ

- Obrázky použité v ceníku jsou ilustrativní.
- Za chyby vzniklé v tisku neručíme.

PRAVIDLA OBJEDNÁVÁNÍ A EXPEDICE

1. Závazné objednávky přijímáme telefonicky, faxem, e-mailem, poštou nebo osobně
2. Na objednávkách uvádějte u každé položky přesný kód zboží a počet požadovaných kusů.
3. Pro zpracování objednávek je v případě rozporu textové části a kódu rozhodující kód zboží.
4. Na objednávkách kupující uvede jméno a telefon kontaktní osoby, se kterou můžeme řešit případné nesrovnalosti v objednávce.
5. Vaše doručené objednávky se vyřizují (fakturují a expedují) ihned, což je důvodem k tomu, že není možné objednávky později měnit nebo doplňovat.
6. Aby nedocházelo ke zbytečným reklamacím, upozorňujeme odběratele, aby objednávali pouze na základě našeho kompletního aktuálního ceníku. Ceníky baterií a koupelnových doplňků nazvané „Výběr z naší nabídky" jsou určeny pro Vaše zákazníky.
7. Neobjednávejte zboží přes naše obchodní zástupce. Nejrychlejší způsob je objednat zboží přímo.
8. Neposílejte objednávky dvojmo „pro jistotu". Může se stát, že Vám bude zásilka expedována dvakrát.
9. Pokud některé zboží z Vaší objednávky není k dispozici, je pro nás standardní poslat objednávku bez chybějícího zboží a toto zboží je u nás v rezervaci. Ihned po naskladnění chybějícího zboží je zbytek objednávky expedován.
10. Odběratel je oprávněn vrátit chybně objednané zboží jen po domluvě s našim fakturačním oddělením. Zpětné odebrání je možné jen tehdy, když je zboží nepoužité a v originálně zabaleném stavu. Zboží, které nevedeme skladem a bylo objednáno speciálně pro Vás nemůže být vráceno zpět.
11. Zboží objednané v dopoledních hodinách se ve většině případů expeduje ve stejný den s předpokládanou dodací lhůtou 24 hodin. U zboží objednaného odpoledne je předpoklad doručení kupujícímu 48 hodin. Protože přepravu zajišťujeme externími přepravními službami, jsou dodací lhůty orientační a nikoli stoprocentně závazné.

PRAVIDLA VYŘIZOVÁNÍ REKLAMACÍ

1. Při vybírání jakéhokoliv výrobku dodávaného firmou Novaservis zvažte, které funkce od něj požadujete. To, že výrobek nevyhovuje Vašim pozdějším nárokům, není důvod k následné reklamaci.
2. Po převzetí zboží je odběratel povinen zkontrolovat množství, povrchovou úpravu a typ zboží. Případné nesrovnalosti je nutné oznámit dodavateli nejpozději do dvou dnů od obdržení zásilky. Pozdější reklamace se neuznává.
3. Pokud odběratel reklamuje záměnu typů nebo barevného provedení, případně kvalitu povrchové úpravy, je nezbytné zaslat toto zboží na adresu dodavatele, který až po doručení zásilky od odběratele pošle požadované zboží.
4. **Veškeré reklamace týkající se dodávek, t.j. záměn barevných kombinací, typů a počtů, řeší pouze fakturační oddělení dodavatele.**
5. Dodavatel neodpovídá za závady a poškození způsobené nesprávným používáním, neodbornou manipulací nebo instalací, mechanickým poškozením způsobeným odběratelem, montážní firmou nebo konečným spotřebitelem.
6. Dodavatel neodpovídá za závady způsobené nedodržením podmínek uvedených v záručních listech a montážních návodech.
7. Dodavatel neodpovídá za závady vzniklé nečistotami ve vodovodním řádu nebo způsobené vodním kamenem.
8. Dodavatel dále neodpovídá za:
   - ucpání sprchových koncovek při zanedbání čistění sprchových otvorů
   - poškození mechaniky baterií v důsledku odstranění vstupních ochranných sítek u nástěnných baterií
   - narušení povrchu baterií a koupelnových doplňků v důsledku používání jiných čistících prostředků, než je uvedeno v záručních listech
   - závady baterií způsobené horkou vodou o teplotě vyšší, než která je uvedena v záručním listu.
   - závady baterií způsobené tlakem vyšším, než který je uvedený v záručním listu.
9. Konečný spotřebitel může záruku uplatnit u subjektu, kde byl výrobek zakoupen.
10. Zboží poslané k reklamaci musí vždy obsahovat kromě podrobného popisu závady i řádně vyplněný záruční list včetně data prodeje, typu a barevné kombinace zboží a razítka prodejny. U reklamovaného zboží je nutno vždy uvést stav povrchu výrobku v době zaslání k dodavateli.
11. Veškeré zboží zaslané k reklamaci musí být bezpečně a správně zabaleno tak, aby během přepravy nedošlo k jeho poškození. Za vady vzniklé přepravou v důsledku nedostatečného obalu nese vinu odesílatel.
12. Dojde-li k poškození zboží při přepravě, vyřizuje reklamaci s přepravcem odesílatel.
13. Pracovník servisního střediska dodavatele musí okamžitě informovat odesílatele o skutečnosti, že zboží poslané k reklamaci bylo přijato s poškozenou povrchovou úpravou.
14. O tom, zda reklamace bude vyřízena kladně nebo záporně rozhodují pracovníci servisního střediska dodavatele, kteří jsou povinni vždy spolu s reklamovaným zbožím poslat písemné vyjádření k reklamaci.
15. **Všechny technické dotazy je nutno řešit přímo s pracovníky servisního střediska dodavatele**
    • pro ČR na tel.: +420 548 428 013
    • pro SR na tel.: +421 911 473 193
16. **Veškeré reklamace vodovodních baterií v ČR hlaste přímo na CALL CENTRU dodavatele na tel.: +420 548 428 044, případně e-mailem na reklamace@novaservis.cz**
17. Výrobky s odstranitelnou funkční závadou dodavatel nemění za nové zboží. V případě neodstranitelné funkční vady musí odběratel zaslat reklamovaný výrobek na servisní středisko dodavatele, kde bude po posouzení a uznání reklamace vyměněn za nový. Pokud odběratel provede spotřebiteli výměnu vadného výrobku za nový bez konzultace se servisním střediskem dodavatele, činí toto na vlastní zodpovědnost a v případě odstranitelné závady nebude tento výrobek vyměněn dodavatelem za nový.

NOVASERVIS spol. s r.o.
Merhautova 208, 613 00, Brno
Česká republika

zapsaný v obchodním rejstříku
u Kraj. soudu v Brně, Rg. oddíl C,
vložka 71359

IČ: 29288690
DIČ: CZ 29288690

Bankovní spojení - ČR:
KB BRNO
č. ú. 43-9111500287/0100

Bankovní spojení - SK:
UniCredit Bank
IBAN: SK4311110000001382590003
SWIFT: UNCRSKBX

www.novaservis.cz
e-mail: novaservis@novaservis.cz

Spojovatelka - objednávky	Telefon	+420 548 428 011
	Fax	+420 548 428 012
	Email	objednavky@novaservis.cz
Fakturace	Telefon	+420 548 428 043
	Provozní hodiny	Po - Pá: 7:00 - 17:00 hodin
Export	Telefon	+420 548 428 040
	Fax	+420 548 428 041
	Email	sales@novaservis.cz
Prodejna I., Merhautova 208, Brno	Telefon	+420 548 428 014
	Provozní hodiny	Po - Pá: 8:00 - 18:00 hodin
Prodejna II., Družstevní 5, Znojmo	Telefon	+420 515 282 123
	Provozní hodiny	Po-Čt : 9:00 - 17:00
		Pátek: 8:00 - 16:00
Centrální sklad (Znojmo)	Telefon	+420 515 282 127
Účtárna	Telefon	+420 548 428 022

Servis Česká republika	Telefon - technické dotazy	+420 548 428 013
	Email - technické dotazy	servis@novaservis.cz
	Provozní hodiny	Po - Pá: 8:00 - 18:00 hodin
	Telefon - reklamace vodovodních baterií	+420 548 428 044
	Email - reklamace	reklamace@novaservis.cz
	Fax - reklamace	+ 420 548 428 042
	Provozní hodiny	Po - Pá: 9:00 - 16:00
Servis Slovenská republika	Telefon	+421 911 473 193
	Fax	+421 346 585 046
	Email	servissk@novaservis.cz

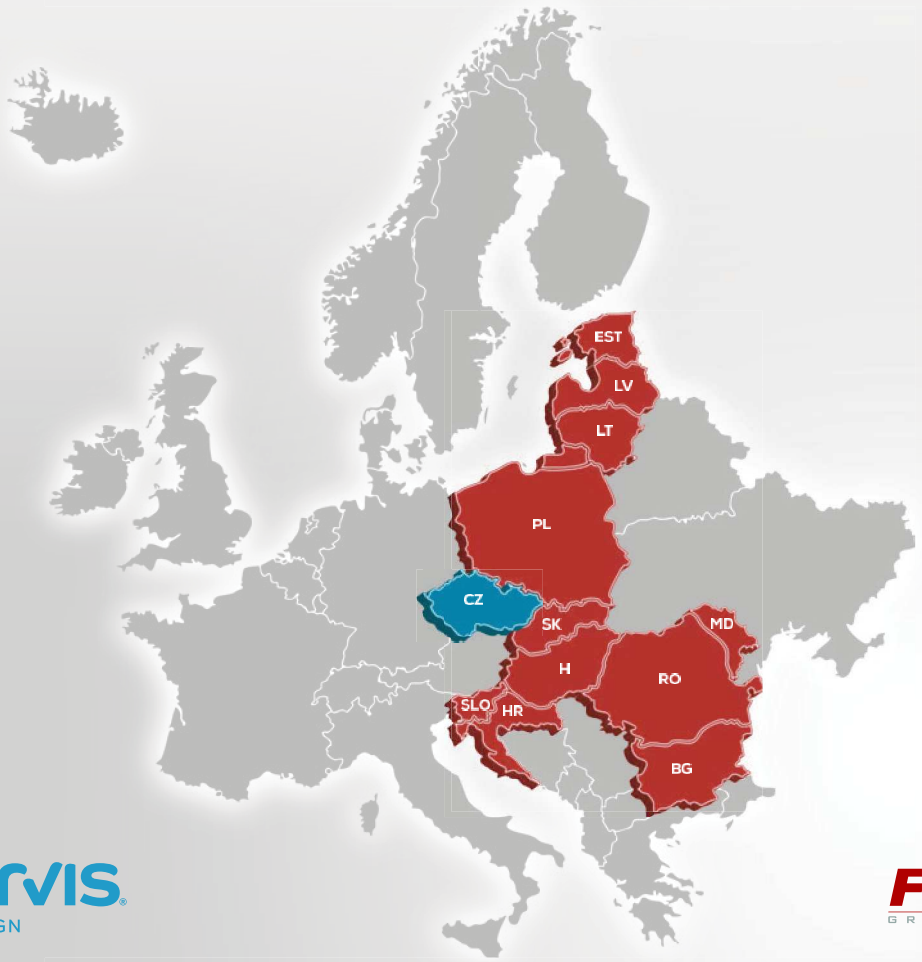

novaservis
QUALITY & DESIGN

FERRO
GRUPA FERRO

Zkratka - code	Rabat	Strana - page
0		
0001,0	A	280
0006,0	A	280
0025,0	A	281
0027,0	A	281
0028,0	A	281
0029,0	A	281
0031,0	A	282
0033,0	A	282
0033,Y0	A	467
0035,0	A	283
0036,0	A	280
0038,0	A	282
0040,0	A	283
0040,00	A	465
0040,X	A	467
0043,0	A	280
0053,0	A	283
0055,0	A	281
0056,0	A	280
0072,0	A	282
0101,0	A	288
0102,0	A	284
0103,0	A	288
0104,0	A	300
0105,0	A	300
0106,0	A	285
0106,XS	A	465
0109,0	A	287
0110,0	A	286
0124,0	A	287
0125,0	A	287
0126,0	A	286
0127,0	A	286
0128,0	A	286
0129,0	A	288
0131,0	A	285
0133,0	A	290
0133,05	A	290
0133,SP05	A	466
0133,XS	A	466
0133,Y0	A	467
0133,Y5	A	467
0135,0	A	291
0135,00	A	465
0135,X	A	467
0136,0	A	284
0136,XS	A	465
0138,0	A	285
0139,0	A	289
0140,0	A	291
0140,X	A	467
0141,0	A	284
0144,0	A	284
0145,0	A	289
0146,0	A	288
0147,0	A	288
0148,0	A	284
0149,0	A	285
0151,0	A	286
0153,0	A	291
0153,X	A	467
0155,0	A	290

Zkratka - code	Rabat	Strana - page
0155,XS	A	464
0155,Y0	A	465
0156,0	A	287
0157,0	A	285
0158,0	A	291
0158,X	A	467
0172,0	A	289
0177,0	A	290
0181,0	A	287
0182,0	A	289
0183,0	A	289
0201,0	A	295
0202,0	A	292
0203,0	A	295
0204,0	A	300
0205,0	A	300
0206,0	A	293
0209,0	A	296
0210,0	A	294
0224,0	A	295
0225,0	A	295
0226,0	A	294
0227,0	A	294
0228,0	A	294
0229,0	A	296
0230,0	A	296
0231,0	A	293
0233,0	A	298
0233,05	A	298
0235,0	A	299
0235,00	A	465
0236,0	A	292
0238,0	A	293
0239,0	A	298
0240,0	A	299
0241,0	A	292
0243,0	A	297
0244,0	A	292
0245,0	A	296
0246,0	A	295
0247,0	A	297
0248,0	A	292
0249,0	A	293
0251,0	A	294
0253,0	A	299
0255,0	A	297
0256,0	A	296
0257,0	A	293
0258,0	A	299
0272,0	A	298
0277,0	A	297
0281,0	A	297
0282,0	A	299
0283,0	A	298
0836,XS	A	465
0901,0	A	276
0906,0	A	276
0925,0	A	277
0927,0	A	277
0928,0	A	277
0931,0	A	278
0933,0	A	278

Zkratka - code	Rabat	Strana - page
0933,Y0	A	467
0935,0	A	279
0936,0	A	276
0936,XS	A	465
0938,0	A	278
0940,0	A	279
0940,00	A	465
0940,X	A	467
0943,0	A	277
0953,0	A	279
0955,0	A	278
0955,XS	A	464
0956,0	A	276
0957,0	A	276
0972,0	A	277
0983,0	A	278
1		
100,0	A	177
100,0	A	460
101/100	C	412
101/120	C	412
101/150	C	412
101/180	C	412
101/20	C	412
101/210	C	412
101/30	C	412
101/40	C	412
101/50	C	412
101/60	C	412
101/80	C	412
103/100	C	412
103/120	C	412
103/150	C	412
103/180	C	412
103/20	C	412
103/210	C	412
103/30	C	412
103/40	C	412
103/50	C	412
103/60	C	412
103/80	C	412
104/100	C	412
104/120	C	412
104/150	C	412
104/180	C	412
104/20	C	412
104/210	C	412
104/30	C	412
104/40	C	412
104/50	C	412
104/60	C	412
104/80	C	412
111/100	C	412
111/120	C	412
111/150	C	412
111/180	C	412
111/20	C	412
111/210	C	412
111/30	C	412
111/40	C	412
111/50	C	412
111/60	C	412
111/80	C	412

Zkratka - code	Rabat	Strana - page
112/100	C	412
112/30	C	412
112/40	C	412
112/50	C	412
112/60	C	412
112/80	C	412
113/100	C	412
113/30	C	412
113/40	C	412
113/50	C	412
113/60	C	412
113/80	C	412
114/100	C	412
114/120	C	412
114/150	C	412
114/180	C	412
114/20	C	412
114/210	C	412
114/30	C	412
114/40	C	412
114/50	C	412
114/60	C	412
114/80	C	412
12001,0	B	168
12017,0	B	168
12020,0	B	169
12020/1,0	B	169
12045,0	B	169
12045/1,0	B	169
12045EX,0	B	169
12050,0	B	171
12050R,0	B	171
12060,0	B	170
12060/1,0	B	170
12081,0	B	170
12141,0	B	172
12144/10,0	B	172
12144/20,0	B	172
12151,0	B	172
12181,0	B	170
12200,0	B	172
12501CS,0	B	171
126/30	C	413
126/40	C	413
126/50	C	413
126/80	C	413
12601,0	B	168
12611,0	B	168
12631,0	B	168
127/30	C	413
127/40	C	413
127/50	C	413
127/80	C	413
12713,0	B	170
12781,0	B	171
130/35	C	413
130/50	C	413
130/60	C	413
131/50	C	413
131/70	C	413
2		
150EDGE,0	A	452
150F,0	A	452

A - základní rabat , B - zvýhodněný rabat I, , C - zvýhodněný rabat II,

Zkratka - code	Rabat	Strana - page
150MT,0	A	452
19,0	A	418
20,0	C	418
21,0	C	418
2520/1,0	A	180
2560/1,0	A	180
2564/1,0	A	180
2601,0	A	181
2611,0	A	181
2613,0	A	181
2620/1,0	A	181
2650,0	A	182
2650R,0	A	182
2650RX,0	A	182
2651,0	A	182
2660/1,0	A	183
2661/1,0	A	182
2664/1,0	A	183
2670,0	A	181
2750R,0	A	188
2760/1,0	A	188
2762/1,0	A	188
2820/1,0	A	186
2850R,0	A	186
2860/1,0	A	186
2862/1,0	A	186
31001,0	A	164
31011,0	A	164
31020,0	A	164
31020/1,0	A	164
31045,0	A	165
31045/1,0	A	165
31050,0	A	165
31050R,0	A	165
31060,0	A	165
31060/1,0	A	165
31200,0	A	164
32001,0	A	106
32001/1,0	A	106
32002,0	A	106
32011,0	A	106
32020/1,0	A	106
32050,0	A	107
32050R,0	A	107
32060/1,0	A	106
32481,0	A	107
32501,0	A	106
32713,0	A	107
32714,0	A	107
33,0	A	414
34,0	A	414
35,0	A	415
35001,0	A	110
35001/1,0	A	110
35002,0	A	110
35011,0	A	110
35020/1,0	A	110
35050,0	A	111
35050R,0	A	111
35060/1,0	A	110
35481,0	A	111
35713,0	A	111

Zkratka - code	Rabat	Strana - page
36,0	A	415
36001,0	A	112
36001/1,0	A	112
36011,0	A	112
36020/1,0	A	112
36050,0	A	114
36050R,0	A	114
36061/1,0	A	112
36062/1,0	A	112
36713,0	A	113
36713,GRB	A	113
36713,GRS	A	113
36714,0	A	114
37,0	A	415
37001,0	A	116
37001/1,0	A	116
37011,0	A	116
37020/1,0	A	116
37050,0	A	117
37050R,0	A	117
37061/1,0	A	116
37713,0	A	116
38,0	A	415
38001,0	B	120
38001/1,0	B	120
38001/1,1	B	123
38003,0	B	120
38003,1	B	123
38011,0	B	120
38011,1	B	123
38020/1,0	B	120
38020/1,1	B	123
38050,0	B	122
38050,1	B	124
38050R,0	B	122
38050R,1	B	124
38061/1,0	B	121
38061/1,1	B	124
38062/1,0	B	121
38062/1,1	B	124
38200,0	B	120
38200,1	B	123
38481,0	B	121
38501/1,0	B	120
38501/1,1	B	123
38503,0	B	120
38503,1	B	123
38713,0	B	121
38714,0	B	121
38714,1	B	124
39,0	B	414
39001,0	B	126
39001/1,0	B	126
39003,0	B	126
39011,0	B	126
39020/1,0	B	126
39050,0	B	127
39050R,0	B	127
39061/1,0	B	126
39481,0	B	127
39713,0	B	126
40,0	B	414

Zkratka - code	Rabat	Strana - page
40001,0	B	132
40001/1,0	B	132
40003,0	B	132
40011,0	B	132
40020/1,0	B	132
40050,0	B	133
40050R,0	B	133
40061/1,0	B	132
40062/1,0	B	132
40481,0	B	133
40713,0	B	133
410,P	C	419
41001,0	B	134
41001/1,0	B	134
41011,0	B	134
41020/1,0	B	134
41022/1,0	B	134
41061/1,0	B	134
411,P	C	419
41713,0	B	135
420,P	C	418
42001/1,0	B	128
42003,0	B	128
42011,0	B	128
42020/1,0	B	128
42023/1,0	B	128
42050R,0	B	129
42061/1,0	B	128
42096,0	B	129
422,PP	C	419
42713,0	B	129
430,P	C	418
431,P	C	419
432,PP	C	419
437,P	C	421
439,P	C	421
440,P	C	420
44001,0	A	162
44001/1,0	A	162
44011,0	A	162
44020/1,0	A	162
44050,0	A	163
44050R,0	A	163
44061/1,0	A	162
44062/1,0	A	162
441,P	C	420
442,PP	C	420
443,PP	C	420
446,P	C	421
447,P	C	421
449,P	C	421
450,0	C	422
450/1200,0	B	234
450/1200,1	B	232
450/1200/R,0	B	234
450/1200/R,1	B	232
450/1600,0	B	234
450/1600,1	B	232
450/1600/R,0	B	234
450/1600/R,1	B	232
450/1800,1	B	232
450/1800/R,1	B	232

Zkratka - code	Rabat	Strana - page
450/900,1	B	232
450/900/R,1	B	232
451,0	C	422
457/10Y	C	387
457/11Y	C	387
457/12Y	C	387
457/2Y	C	387
457/3Y	C	387
457/4Y	C	387
457/5Y	C	387
457/6Y	C	387
457/7Y	C	387
457/8Y	C	387
457/9Y	C	387
460,0	C	422
465,0	C	422
470,P	C	423
475,P	C	423
480,P	C	422
486,0	C	424
488,0	C	424
489,0	C	424
490,P	C	423
495,P	C	423
497,P	C	423
50001,0	B	24
50001/1,0	B	24
50003,0	B	24
50011,0	B	24
50015,0	B	24
50020,0	B	24
50020/1,0	B	25
50045,0	B	27
50046,0	B	27
50047,0	B	27
50050,0	B	25
50050R,0	B	25
50060,0	B	25
50060/1,0	B	25
50070,0	B	26
50070/A,0	B	26
50081,0	B	26
50091,0	B	26
50096,0	B	26
50501,0	B	27
50713,0	B	27
5081,0	B	167
5113,0	B	167
55001,0	B	8
55001,1	A	8
55001,9	A	8
55001/1,0	B	8
55001/1,1	A	8
55001/1,9	A	8
55001/1L,0	B	8
55001L,0	B	8
55005/1,0	B	8
55011,0	B	8
55011,1	A	8
55011,9	A	8
55013,0	B	19
55013,1	A	19

2 3 4 5

A - základní rabat , B - zvýhodněný rabat I, , C - zvýhodněný rabat II,

5

Zkratka - code	Rabat	Strana - page
55013,9	A	19
55014,0	B	19
55014,1	A	19
55014,9	A	19
55016,0	B	19
55020,0	B	9
55020,1	A	9
55020,9	A	9
55020/1,0	B	9
55020/1,1	A	9
55020/1,9	A	9
55024,0	B	9
55024,1	A	9
55024,9	A	9
55024/1,0	B	9
55024/1,1	A	9
55024/1,9	A	9
55030,0	B	13
55031,0	B	13
55032,0	B	17
55032/1,0	B	17
55033,0	B	17
55033/1,0	B	17
55034,0	B	13
55035,0	B	14
55036,0	B	17
55036/1,0	B	18
55037,0	B	18
55037/1,0	B	18
55045,0	B	20
55046,0	B	20
55047,0	B	20
55049,0	B	20
55050,0	B	10
55050,9	A	10
55050R,0	B	10
55060,0	B	10
55060,1	A	10
55060,9	A	10
55060/1,0	B	10
55060/1,1	A	10
55060/1,9	A	10
55061,0	B	11
55061,9	A	11
55061/1,0	B	11
55061/1,9	A	11
55062/1,0	B	11
55064,0	B	10
55064,1	A	10
55064,9	A	10
55064/1,0	B	11
55064/1,1	A	11
55064/1,9	A	11
55065,0	B	12
55065,9	A	12
55065/1,0	B	12
55065/1,9	A	12
55066/1,0	B	11
55070,0	B	12
55070,1	A	12
55070,9	A	12
55070/1,0	B	15

Zkratka - code	Rabat	Strana - page
55070/T,0	B	13
55070/T,1	A	13
55070L,0	B	12
55070L/T,0	B	13
55071,0	B	15
55071/1,0	B	15
55072,0	B	16
55072/1,0	B	16
55073,0	B	16
55073/1,0	B	16
55074,0	B	12
55074,1	A	12
55074,9	A	12
55074/1,0	B	15
55074/T,0	B	13
55074/T,1	A	13
55074L,0	B	12
55074L/T,0	B	13
55075,0	B	15
55075/1,0	B	16
55076,0	B	14
55076,1	A	14
55076,9	A	14
55077,0	B	14
55077,1	A	14
55077,9	A	14
55078,0	B	14
55079,0	B	14
55081,0	B	18
55081,1	A	18
55081,9	A	18
55091,0	B	18
55091,1	A	18
55091,9	A	18
55091L,0	B	18
55092,0	B	19
55096,0	B	9
55096,0	B	19
55096,1	A	9
55096,1	A	19
55096,9	A	9
55096,9	A	19
55096L,0	B	9
55096L,0	B	19
55097,0	B	19
55101,0	B	8
55101/1,0	B	8
55105/1,0	B	8
55111,0	B	8
55113,0	B	19
55114,0	B	19
55120,0	B	9
55120/1,0	B	9
55124,0	B	9
55124/1,0	B	9
55130,0	B	13
55131,0	B	13
55134,0	B	13
55135,0	B	14
55136,0	B	17
55136/1,0	B	18
55137,0	B	18

Zkratka - code	Rabat	Strana - page
55137/1,0	B	18
55160,0	B	10
55160/1,0	B	10
55161,0	B	11
55161/1,0	B	11
55164,0	B	10
55164/1,0	B	11
55165,0	B	12
55165/1,0	B	12
55170,0	B	12
55170/T,0	B	13
55171,0	B	15
55171/1,0	B	15
55172,0	B	16
55172/1,0	B	16
55173,0	B	16
55173/1,0	B	16
55174,0	B	12
55174/T,0	B	13
55175,0	B	15
55175/1,0	B	16
55176,0	B	14
55177,0	B	14
55178,0	B	14
55179,0	B	14
55181,0	B	18
55191,0	B	18
55196,0	B	9
55196,0	B	19
56001,0	B	24
56001/1,0	B	24
56003,0	B	24
56011,0	B	24
56015,0	B	24
56020,0	B	24
56020/1,0	B	25
56045,0	B	27
56050,0	B	25
56050R,0	B	25
56060,0	B	25
56060/1,0	B	25
56070,0	B	26
56070/A,0	B	26
56081,0	B	26
56091,0	B	26
56096,0	B	26
56345,0	B	28
56501,0	B	27
56713,0	B	27
57001,0	B	30
57001/1,0	B	30
57002,0	B	30
57002/1,0	B	30
57002/1,1	B	30
57002/1,1	B	39
57011,0	B	30
57014,0	B	36
57016,0	B	36
57020,0	B	31
57020/1,0	B	31
57020/1,1	B	31
57020/1,1	B	39

Zkratka - code	Rabat	Strana - page
57024,0	B	31
57024/1,0	B	31
57037,0	B	34
57037/1,0	B	34
57045,0	B	40
57046,0	B	40
57047,0	B	40
57049,0	B	41
57050,0	B	34
57050R,0	B	34
57060,0	B	32
57060/1,0	B	33
57060/1,1	B	33
57060/1,1	B	39
57062/1,0	B	33
57065,0	B	33
57065/1,0	B	34
57070,0	B	35
57070/1,0	B	35
57074,0	B	35
57074/1,0	B	35
57081,0	B	36
57081,GRB	B	36
57081,GRS	B	36
57091,0	B	37
57091,1	B	37
57091,1	B	39
57091,GRB	B	37
57091,GRS	B	37
57096,0	B	37
57096,1	B	37
57096,1	B	39
57115,0	B	37
57200,0	B	32
57201,0	B	32
57211,0	B	31
57220,0	B	32
57221,0	B	32
57345,0	B	40
57920/1,0	B	41
57921/1,0	B	41
57960/1,0	B	41
57961/1,0	B	41
57962/1,0	B	42
57963/1,0	B	42
600/1200,0	B	234
600/1200,1	B	232
600/1200/R,0	B	234
600/1200/R,1	B	232
600/1600,0	B	234
600/1600,1	B	232
600/1600/R,0	B	234
600/1600/R,1	B	232
600/1800,0	B	234
600/1800,1	B	232
600/1800/R,0	B	234
600/1800/R,1	B	232
600/900,1	B	232
600/900/R,1	B	232
6001,0	A	237
6002,0	A	237
6008,0	A	241

6

A - základní rabat , B - zvýhodněný rabat I, , C - zvýhodněný rabat II,

Zkratka - code	Rabat	Strana - page
6009,0	A	240
6033,0	A	244
6035,0	A	241
6043,0	A	240
6048,0	A	240
6049,0	A	240
6056,0	A	240
6064,0	A	241
6065,0	A	241
6066,0	A	242
6067,0	A	242
6068,0	A	242
6070,0	A	244
6071,0	A	243
6072,0	A	243
6073,0	A	244
6074,0	A	244
6075,0	A	244
6077,0	A	242
6078,0	A	243
6079,0	A	241
6080,0	A	242
6085,0	A	243
6100,L	A	254
6100,L	A	290
6101,0	A	250
6102,0	A	245
6103,0	A	250
6106,0	A	246
6106,XS	A	465
6109,0	A	250
6110,0	A	247
6111,0	A	255
6112,0	A	251
6114,0	A	248
6119,0	A	210
6119,0	A	253
6124,0	A	249
6125,0	A	249
6126,0	A	248
6127,0	A	248
6128,0	A	248
6129,0	A	251
6130,0	A	250
6131,0	A	247
6132,0	A	249
6133,0	A	253
6133,P	A	466
6133,SP	A	466
6133,XS	A	466
6133,Y0	A	467
6134,0	A	246
6135,00	A	465
6136,0	A	245
6136,XS	A	465
6138,0	A	247
6139,0	A	210
6139,0	A	253
6141,0	A	245
6141,X	A	464
6142,0	A	247
6143,0	A	251

Zkratka - code	Rabat	Strana - page
6144,0	A	245
6145,0	A	251
6146,0	A	251
6148,0	A	245
6149,0	A	246
6150,0	A	252
6150,XS	A	464
6151,0	A	253
6152,0	A	256
6153,0	A	256
6155,0	A	252
6156,0	A	250
6157,0	A	247
6158,0	A	256
6159,0	A	253
6159,SP	A	466
6160,0	A	309
6161,0	A	309
6162,0	A	309
6164,0	A	249
6165,0	A	249
6169,0	A	253
6172,0	A	254
6173,0	A	246
6174,0	A	246
6175,0	A	256
6176,0	A	256
6177,0	A	252
6178,0	A	252
6180,0	A	248
6183,0	A	254
6201,0	A	258
6202,0	A	261
6206,0	A	260
6206,XS	A	465
6210,0	A	260
6225,0	A	258
6225/1,0	A	236
6226,0	A	258
6226/1,0	A	236
6227,0	A	258
6227/1,0	A	236
6228,0	A	258
6229,0	A	259
6230,0	A	259
6230/1,0	A	237
6231,0	A	260
6233,0	A	259
6233,XS	A	466
6233,Y0	A	467
6235,0	A	262
6235,00	A	465
6235,0S	A	262
6235,X	A	467
6235,XS	A	467
6236,0	A	260
6236,XS	A	465
6238,0	A	260
6240,0	A	262
6240,0S	A	262
6240,X	A	467
6240,XS	A	467

Zkratka - code	Rabat	Strana - page
6241,0	A	261
6243,0	A	259
6244,0	A	261
6253,0	A	262
6255,0	A	261
6255,XS	A	464
6256,0	A	259
6256/1,0	A	237
6258,0	A	262
62753,X	A	467
6281,0	A	259
6282,0	A	261
6301,0	A	266
6302,0	A	264
6306,0	A	266
6309,0	A	267
6311,0	A	269
6311,X	A	254
6311,X	A	268
6319,0	A	211
6319,0	A	268
6326,0	A	265
6327,0	A	265
6328,0	A	265
6329,0	A	267
6331,0	A	267
6333,0	A	268
6334,0	A	266
6335,0	A	270
6335,00	A	465
6335,09	A	465
6335,X	A	467
6336,0	A	264
6338,0	A	267
6339,0	A	210
6339,0	A	268
6340,0	A	270
6340,X	A	467
6341,0	A	264
6344,0	A	266
6348,0	A	264
6352,0	A	270
6352,X	A	467
6353,0	A	270
6353,X	A	467
6355,0	A	264
6355,XS	A	464
6355,Y0	A	465
6355,Y9	A	465
6356,0	A	267
6357,0	A	266
6358,0	A	270
6358,X	A	467
6372,0	A	265
6383,0	A	268
6406,0	A	271
6406,5	A	271
6406/1,0	A	271
6406/1,5	A	271
6425,0	A	273
6427,0	A	273
6428,0	A	273

Zkratka - code	Rabat	Strana - page
6429,0	A	274
6430,0	A	273
6431,0	A	272
6433,0	A	272
6433,5	A	272
6433,XS	A	466
6433,Y0	A	467
6433/1,0	A	272
6433/1,5	A	272
6435,0	A	275
6435,X	A	467
6436,0	A	271
6436,5	A	271
6436/1,0	A	271
6436/1,5	A	271
6440,0	A	275
6440,X	A	467
6443,0	A	274
6450,0	A	271
6450,5	A	271
6450,XS	A	464
6450/1,0	A	272
6450/1,5	A	272
6451,0	A	273
6453,0	A	275
6458,0	A	275
6472,0	A	272
65535,1	A	319
65538,1	A	317
65540,1	A	319
65543,4	A	318
65548,4	A	318
65556,4	A	318
65564,4	A	316
65566,1	A	322
65568,4	A	316
65574,1	A	319
65575,4	A	316
65577,4	A	317
65578,4	A	317
65579,4	A	316
65580,1	A	318
65581,1	A	319
65582,1	A	319
65585,4	A	316
65586,4	A	227
65586,4	A	318
66301,0	A	323
66306,0	A	323
66306,XS	A	465
66310,0	A	325
66324,0	A	324
66325,0	A	324
66327,0	A	324
66328,0	A	324
66331,0	A	325
66333,0	A	325
66333,P	A	466
66333,XS	A	466
66336,0	A	323
66336,XS	A	465
66348,0	A	323

6

Zkratka - code	Rabat	Strana - page
66353,0	A	325
66355,0	A	325
66355,XS	A	464
66355,Y0	A	465
66356,0	A	324
66357,0	A	323
66406,0	B	326
66409,0	B	326
66410,0	B	329
66424,0	B	327
66425,0	B	327
66427,0	B	327
66428,0	B	327
66429,0	B	327
66431,0	B	328
66433,0	B	329
66436,0	B	326
66448,0	B	326
66450,0	B	328
66450,P	A	465
66450,XS	A	464
66451,0	B	328
66453,0	B	328
66455,0	B	328
66457,0	B	326
66501,0	B	330
66506,0	B	330
66509,0	B	330
66527,0	B	331
66528,0	B	331
66529,0	B	331
66531,0	B	332
66533,0	B	332
66536,0	B	330
66538,0	B	332
66550,0	B	332
66551,0	B	331
66553,0	B	331
66555,0	B	332
66557,0	B	330
66606,0	A	333
66609,0	A	333
66610,0	A	335
66624,0	A	334
66625,0	A	334
66627,0	A	334
66628,0	A	334
66633,0	A	335
66636,0	A	333
66648,0	A	333
66651,0	A	334
66653,0	A	335
66655,0	A	333
67761500Y	C	392
67841612Y	C	392
67861612Y	C	392
6788,0	A	310
6803,0	A	337
6806,0	A	337
6806,X	A	465
6825,0	A	338
6828,0	A	338

Zkratka - code	Rabat	Strana - page
6833,0	A	339
6833,P	A	466
6833,Y0	A	467
6836,0	A	337
6836,X	A	465
6838,0	A	338
6845,0	A	309
6848,0	A	337
6853,0	A	339
6853,X	A	467
6855,0	A	338
6855,P	A	465
6855,X	A	464
6856,0	A	338
6857,0	A	337
6868,0	A	309
6871,X	A	467
6873,0	A	339
6873,X	A	467
6901,0	A	340
69037,0	A	377
6906,0	A	340
69081,1	A	313
69082,1	A	311
69083,1	A	311
69084,1	A	311
69085,1	A	311
69086,P	A	311
69087,1	A	312
69088,4	A	312
69089,4	A	313
69090,1	A	312
69091,1	A	312
69092,1	A	312
69093,1	A	313
69094,1	A	313
6924,0	A	341
6927,0	A	341
6933,0	A	342
6933,P	A	466
6933,XS	A	466
6933,Y0	A	467
6936,0	A	340
6938,0	A	342
6940,0	A	342
6940,X	A	467
6943,0	A	341
6948,0	A	340
6955,0	A	341
6956,0	A	341
6957,0	A	340
6968,0	A	309
6969,0	A	309
6969,Y0	A	467
6977,0	A	310

7

Zkratka - code	Rabat	Strana - page
70026,0	B	152
70481,0	B	150
70710,0	B	150
70710,0B	B	150
70710,0C	B	150
70710,0S	B	150
70710,0Z	B	150
70710,0ZL	B	150
70713,4	B	150
70714,4	B	150
71001,0	B	138
71001/1,0	B	138
71011,0	B	138
71020,0	B	138
71024,0	B	138
71060,0	B	139
71064,0	B	139
71070,0	B	139
71076,0	B	139
71077,0	B	139
71091,0	B	140
71096,0	B	140
73001,0	B	142
73011,0	B	142
73020/1,0	B	142
73045,0	B	142
73061/1,0	B	142
73070,0	B	143
73076,0	B	143
73081,0	B	143
73091,0	B	143
75001,0	B	144
75011,0	B	144
75020/1,0	B	144
75061/1,0	B	144
75501,0	B	144
75713,0	B	145
79001,0	B	154
79001/1,0	B	154
79011,0	B	154
79020/1,0	B	154
79050,0	B	155
79050R,0	B	155
79061/1,0	B	154
79481,0	B	155
79713,0	B	155

8

Zkratka - code	Rabat	Strana - page
80001,0	B	156
80020/1,0	B	156
80061/1,0	B	156
80071/1,0	B	156
80713,0	B	156
81001,0	B	158
81011,0	B	158
81020/1,0	B	158
81061/1,0	B	158
81713,0	B	158
82003,0	B	146
82011,0	B	146
82020/1,0	B	146
82045,0	B	147
82050R,0	B	147
82061/1,0	B	146
82200,0	B	147
82220,0	B	147
82501,0	B	146
82713,0	B	147
88,0	A	177

9

Zkratka - code	Rabat	Strana - page
88,0	A	460
90001,0	A	80
90001/1,0	A	80
90002,0	A	80
90011,0	A	80
90020/1,0*	A	80
90050,0	A	81
90050R,0	A	81
90060/1,0	A	80
90070,0	A	81
90081,0	A	81
90091,0	A	81
90096,0	A	82
91001,0	A	80
91001/1,0	A	80
91002,0	A	80
91011,0	A	80
91020/1,0	A	80
91050,0	A	81
91050R,0	A	81
91060/1,0	A	80
91070,0	A	81
91081,0	A	81
91091,0	A	81
91096,0	A	82
92001,0	A	56
92001/1,0	A	56
92002,0	A	56
92005,0	A	61
92006,0	A	61
92007,0	A	61
92008,0	A	61
92009/1,0	A	61
92011,0	A	56
92014,0	A	60
92016,0	A	60
92020/1,0	A	56
92024/1,0	A	56
92032/1,0	A	59
92033/1,0	A	59
92060/1,0	A	57
92061/1,0	A	57
92064/1,0	A	57
92070,0	A	57
92070/1,0	A	58
92070/T,0	A	58
92071/1,0	A	59
92073/1,0	A	60
92074,0	A	57
92074/1,0	A	58
92074/T,0	A	59
92075/1,0	A	59
92076,0	A	58
92077,0	A	58
92091,0	A	60
92096,0	A	61
92271/1,0	A	60
94401,0	A	64
94401/1,0	A	64
94411,0	A	64
94414,0	A	66
94420/1,0	A	64
94424/1,0	A	64
94450,0	A	68

A - základní rabat , B - zvýhodněný rabat I, , C - zvýhodněný rabat II,

	Zkratka - code	Rabat	Strana - page
9	94450R,0	A	68
	94461/1,0	A	65
	94464/1,0	A	65
	94470,0	A	65
	94470/T,0	A	66
	94471/1,0	A	67
	94472/1,0	A	67
	94473/1,0	A	67
	94474,0	A	65
	94474/T,0	A	66
	94475/1,0	A	65
	94491,0	A	66
	94496,0	A	66
	95001,0	A	83
	95001/1,0	A	83
	95011,0	A	83
	95020/1,0	A	83
	95060/1,0	A	83
	95070,0	A	84
	95091,0	A	84
	95501,0	B	85
	95501/1,0	B	85
	95511,0	B	85
	95514,0	B	86
	95520/1,0	B	85
	95560/1,0	B	85
	95570,0	B	86
	95591,0	B	86
	95596,0	B	86
	96001,0	A	88
	96001/1,0	A	88
	96011,0	A	88
	96020/1,0	A	88
	96024/1,0	A	89
	96037/1,0	A	90
	96050,0	A	89
	96050R,0	A	89
	96061/1,0	A	90
	96062/1,0	A	91
	96065/1,0	A	91
	96070,0	A	91
	96074,0	A	92
	96076,0	A	92
	96077,0	A	92
	96091,0	A	92
	96091,GRB	A	92
	96091,GRS	A	93
	96096,0	A	93
	96211,0	A	88
	96672/1,0	A	90
	96673/1,0	A	90
	96713,0	A	93
	96713,GRB	A	93
	96713,GRS	A	93
	97001,0	B	72
	97001/1,0	B	72
	97011,0	B	72
	97020/1,0	B	72
	97050,0	B	73
	97050R,0	B	73
	97060/1,0	B	72
	97071/1,0	B	73

	Zkratka - code	Rabat	Strana - page
	97713,0	B	72
	98001,0	B	76
	98001/1,0	B	76
	98011,0	B	76
	98020/1,0	B	76
	98050,0	B	76
	98050R,0	B	77
	98061/1,0	B	76
	98070,0	B	77
	98713,0	B	77
	98801/1,0	B	74
	98803,0	B	74
	98811,0	B	74
	98813,0	B	75
	98820/1,0	B	74
	98850R,0	B	75
	98860/1,0	B	74
	99001/1,0	A	96
	99005,0	A	96
	99006,0	A	96
	99007,0	A	96
	99013,0	A	96
	99020/1,0	A	97
	99024/1,0	A	97
	99037/1,0	A	97
	99060/1,0	A	97
	99064/1,0	A	97
	99070/T,0	A	98
	99074/T,0	A	98
	99101/1,0	A	100
	99105,0	A	100
	99106,0	A	100
	99107,0	A	100
	99113,0	A	100
	99120/1,0	A	101
	99124/1,0	A	101
	99137/1,0	A	101
	99160/1,0	A	101
	99164/1,0	A	101
	99170/T,0	A	102
	99174/T,0	A	102
B	BOX050	B	47
	BOX050R	B	47
	BOX050R	B	115
	BOX36051R,0	A	114
	BOX36051RX,0	A	114
	BOX37051R,0	A	117
	BOX37051RX,0	A	117
	BOX38051R,0	B	122
	BOX38051RX,0	B	122
	BOX40051R,0	B	133
	BOX40051RX,0	B	133
	BOX42051R,0	B	129
	BOX42051RX,0	B	129
	BOX94451R,0	A	68
	BOX94451RX,0	A	68
	BOX96051R,0	A	89
	BOX96051RX,0	A	89
	BOX97051R,0	B	73
	BOX97051RX,0	B	73
	BOX98051R,0	B	77
	BOX98051RX,0	B	77

	Zkratka - code	Rabat	Strana - page
C	CA/12000	A	449
	CA/12000N	A	449
	CA/3000	A	449
	CA/3000ECO	A	449
	CA/3000SP	A	449
	CA/37001	A	449
	CA/38001	A	449
	CA/50000	A	449
	CA/55001/3	A	449
	CA/55091/2	A	449
	CA/56000ECO	A	449
	CA/91000	A	449
	CA/92000	A	449
	CA/92005	A	449
	CD/M4	A	450
	CDSD15ACPLUS	C	428
	CDSD15AFPLUS	C	428
	CDSD20ACPLUS	C	428
	CDSD20AFPLUS	C	428
	CF2002	C	398
	CF3002/10	C	406
	CF3002/10M	C	406
	CF3003/10	C	406
	CF3003/10M	C	406
	CF3003/15	C	406
	CF3005/10	C	408
	CF3007/10	C	408
	CF3008/10	C	406
	CF3009/10	C	406
	CF3010/10	C	406
	CF3010/10M	C	406
	CF3010/15	C	406
	CF3010/20	C	406
	CF3012/10	C	408
	CF3013/10	C	408
	CF3016	C	407
	CF3017	C	407
	CF3019	C	407
	CF3019A	C	408
	CF3019M	C	408
	CF3027	C	407
	CF5104	C	407
	CISTICMALY	A	177
	CISTICMALY	A	460
	CISTICVELKY	A	177
	CISTICVELKY	A	460
	CP/M5	A	450
	CP/M6	A	450
	CTERM/2500	A	448
	CTERM/2620	A	448
	CTERM/2650	A	448
	CTERM/57920	A	448
D	D/3000,0	A	220
	D/CUBE,0	A	219
	D/HRANA,0	A	221
	D/KOV,0	A	220
	D/KVADRO,0	A	221
	D/LUXUS,0	A	221
	D/MINI,0	A	219
	D/PIXY,0	A	220
	D/PLAST,0	A	219
	D/SQUARE,0	A	219

	Zkratka - code	Rabat	Strana - page
	D/STENAA1,0	A	220
	D/STENALUX,0	A	220
	D/TORRE,0	A	219
	D/TOWERTECH,0	A	220
	D/VYVODA1,0	A	220
	DORAZ/UNIVERSAL	A	447
	DORAZY/BILA	A	447
	DORAZY/MDF	A	447
	DORAZY/MUSLE	A	447
	DORAZY/RYBY	A	447
	DR40/45	A	375
	DR40/50	A	371
	DR40/50A	A	371
	DR43	A	370
	DR43/76	A	370
	DR43/86	A	370
	DR435	A	375
	DR44/74	A	373
	DR45/58	A	372
	DR45/80	A	374
	DR46/48	A	371
	DR48/48	A	371
	DR48/48TS	A	371
	DR48/64	A	373
	DR49/62	A	373
	DR49/78	A	372
	DR49/78R	A	372
	DR50/100	A	374
	DR50/92	A	372
	DR51	A	370
	DR51TS	A	370
	DR60/80	A	373
	DR60/80L	A	373
	DRG50/50	A	380
	DRG50/81	A	380
	DRG52/78	A	380
	DRG52/91	A	381
	DRG52B	A	381
	DRG52S	A	381
	DRG52W	A	381
	DY1013	A	353
	DY2021	A	350
	DY2036L	A	351
	DY2071A	A	351
	DY2073	A	350
	DY2073Z	A	350
	DY2077	A	350
	DY2095	A	351
	DY2323	A	351
	DY3011	A	350
	DY3022C	A	348
	DY5115S	A	352
	DY5120	A	352
	DY5808	A	352
	DY600-2	A	352
	DY6011	A	353
	DY6013	A	353
	DY670	A	352
	DY7020X	A	353
	DY8001	A	347
	DY8002	A	347
	DY8010	A	346

A - základní rabat , B - zvýhodněný rabat I, , C - zvýhodněný rabat II,

	Zkratka - code	Rabat	Strana - page
D	DY8010C	A	348
	DY8011	A	346
	DY8011C	A	348
	DY8013	A	346
	DY8013C	A	348
	DY8014	A	346
	DY8014C	A	348
	DY8015	A	347
	DY8015C	A	349
	DY8016	A	347
	DY8016C	A	349
	DY8017	A	347
	DY8017C	A	349
	DY8018	A	346
	DY8023	A	346
	DY8023C	A	348
	DY8024	A	346
	DY8024C	A	348
	DY8025	A	351
	DY8026	A	346
	DY8028	A	347
	DY8028C	A	349
	DY8029	A	346
	DY8029C	A	348
	DY8030	A	346
	DY8030C	A	348
	DY8110CN	A	349
	DY901	A	349
E	EK113	C	396
	EK115	C	396
	EK116	C	400
	EK137	C	396
F	FQ1	C	393
	FQ1TXT6	C	393
	FT201	C	434
	FT202	C	434
	FT203	C	434
	FT204	C	434
	FT205	C	435
	FT206	C	435
	FT207	C	435
	FT208	C	435
	FT209	C	436
	FT210	C	436
	FT211	C	436
	FT212	C	436
	FT213	C	436
	FT214	C	437
	FT215	C	437
	FT216	C	437
	FT217	C	434
	FT218	C	435
	FT219	C	440
	FT220	C	438
	FT221	C	438
	FT222	C	440
	FT223	C	440
	FT224	C	440
	FT225	C	440
	FT226	C	441
	FT227	C	441
	FT228	C	441

	Zkratka - code	Rabat	Strana - page
	FT229	C	438
	FT230	C	438
	FT231	C	438
	FT232	C	439
	FT233	C	439
	FT234	C	439
	FT235	C	439
	FT305	C	433
	FT306	C	433
	FT307	C	433
	FT6	C	393
	FT6RX	C	393
	FTE01	C	392
G-H	GM40GPA	C	391
	GM-WP	C	391
	GREY/150,0	A	222
	GT12	C	432
	H/0045,0	A	222
	H/0045N,0	A	222
	H/0081,0	A	223
	H/0081,0S	A	223
	H/55081,0	A	223
	H/7000,0	A	222
	H/7175,0	A	222
	H/7200,0	A	222
J	JP/6139,0	A	464
	JP/KIT03,0	A	464
	JP/KIT04,0	A	464
	JP/RAIL1,0	A	464
	JP/RAIL1,1	A	464
	JP/RAIL3,0	A	464
	JP/RAIL503,0	A	464
	JP/TWIST,0	A	464
	JY102	C	398
	JY1127	C	397
	JY1128	C	397
	JY1129	C	396
	JY113	C	398
	JY115	C	398
	JY118	C	398
	JY121	C	399
	JY122	C	399
	JY135	C	400
	JY136	C	399
	JY136N	C	399
	JY137	C	397
	JY502	C	404
	JY503	C	403
	JY504	C	403
	JY505	C	403
	JY507	C	404
	JY508	C	403
	JY509	C	403
	JY511	C	399
	JY520/25	C	400
	JY521/25	C	400
	JY600/15	C	427
K	KIT03,0	A	205
	KIT04,0	A	205
	KIT866,0	A	205
	KIT869,0	A	206
	KITLUX,0	A	206

	Zkratka - code	Rabat	Strana - page
	KITRETRO,0	A	102
	KITRETRO,0	A	207
	KITTWIST,0	A	206
	KOR5ZOR	C	463
	KPR/12020,0	A	458
	KPR/3020,0	A	458
	KPR/56020,0	A	458
	KPR/8820,0	A	458
	KPR/91020,0	A	458
	KPR/92020,0	A	458
	KR/12000,0	A	453
	KR/3003	A	446
	KR/55000,0	A	453
	KR/56000,0	A	453
	KR/8000,0	A	453
	KR/8000,Z	A	453
	KR/91000,0	A	453
	KR/92000,0	A	453
	KR/99100,0	A	453
	KRYT0050	B	48
	KRYT0050R	B	49
L	LC5Y	C	463
	LU113	C	401
	LU115	C	401
	LU118	C	401
	LU137	C	401
M	M6304A	C	426
	M6304R	C	426
	M6306A	C	426
	M6306R	C	426
	M6310A	C	426
	M6310R	C	426
	MB/62700	A	466
	MB/66000-4	A	466
	MB/66000-2	A	466
	MB/6800	A	466
	MB/6900	A	466
	MB/MDF	A	447
	MB/MUSLE	A	447
	MB/NT 0.N	A	466
	MB/NT 1	A	466
	MB/NT 11	A	466
	MB/NT 2	A	466
	MB/NT 3	A	466
	MB/NT 4	A	466
	MB/RYBY	A	447
	MC20	C	393
	MET/150,0	A	222
	MET/155,0	A	222
	MET/175,0	A	222
	MET/200,0	A	222
	MINI130,0	A	204
	MINI857,0	A	204
	MINI870,0	A	204
	MINIFAST,0	A	204
	MM10	C	405
	MR-SET	C	391
N	N10POR	C	462
	N10POR_C7NEW	C	462
	N10ZOR	C	463
	N10ZOR-C7NEW	C	463
	NIT150	C	441

	Zkratka - code	Rabat	Strana - page
	NSG1	A	379
	NSG2	A	379
	NSP22	A	378
	NSP45	A	378
	NSP49	A	378
	NSP620	A	378
	NSP89	A	378
O	O15AH	C	463
	OT	B	234
P	P/1000L,0	A	459
	P/12000,0	B	458
	P/17000,0	B	458
	P/2002/10	A	445
	P/2002/20	A	445
	P/2002/25	A	445
	P/3000L,0	A	459
	P/3001	A	446
	P/3003	A	446
	P/3004	A	446
	P/3016	A	446
	P/3016N	A	446
	P/3019	A	446
	P/3027	A	446
	P/36000,0	A	458
	P/36050,0	B	50
	P/36050R,0	B	50
	P/36050R,0	B	115
	P/36713,0	A	458
	P/37000,0	A	458
	P/5104M	A	446
	P/5104V	A	446
	P/5500,0	A	458
	P/5500,1	A	458
	P/5500,9	A	458
	P/55050,0	B	50
	P/5510,0	A	458
	P/5510,1	A	458
	P/5600,0	A	459
	P/56050,0	B	50
	P/5700,0	A	458
	P/57050,0	B	50
	P/9100,0	A	459
	P/91050,0	B	50
	P/92000,0	A	458
	P/94000,0	A	459
	P/94400,0	A	458
	P/95000,0	A	459
	P/96000,0	A	458
	PANT/MOSAZ	A	447
	PANTY/MUSLE	A	447
	PANTY/SOFTCLOSE	A	447
	PANTY/SOFTLYRAMU	A	447
	PANTY/SOFTLYRAO	A	447
	PANTY/UNIVERSAL	A	447
	PASKA12	C	441
	PASKA19	C	441
	PB/12001,0	A	454
	PB/3050,0	A	454
	PB/3050R,0	A	454
	PB/36001,0	A	454
	PB/36050,0	A	454
	PB/36050R,0	A	454

A - základní rabat , B - zvýhodněný rabat I, , C - zvýhodněný rabat II,

P

Zkratka - code	Rabat	Strana - page
PB/38001K,0	A	454
PB/55001,0	A	454
PB/55001K,0	A	454
PB/55050,0	A	454
PB/57001K,0	A	454
PB/57050R,0	A	454
PB/8850,0	A	454
PB/8850R,0	A	454
PB/91001,0	A	454
PB/92001,0	A	454
PER,001	A	416
PER,012	A	416
PER,020	A	416
PER,P	A	416
PER/3001,0	A	455
PER/3001,Z	A	455
PER/3011,0	A	456
PER/3020,0	A	455
PER/55001,0	A	455
PER/55011,0	A	456
PER/55070/T,0	A	456
PER/57020,0	A	455
PER/8113,0	A	456
PER/91001,0	A	455
PERF,P	A	416
PF/JY136/10	A	445
PF/JY136/20	A	445
PF/JY136N/10	A	445
PL115	C	402
PL137	C	402
plech 6800	A	464
PLECH ANET	A	464
PLECH ELIS	A	464
PLECH KATE	A	464
plech METALIA1	A	464
plech METALIA 10	A	464
plech METALIA 11	A	464
plech METALIA 3	A	464
plech METALIA 9	A	464
PLECH NATY	A	464
PM/55000	A	450
PM/92000,0	A	450
PNK	A	411
PODLOZKA PLAST	A	452
PR/12045,0	A	457
PR/16020,0	A	458
PR/2650R	A	456
PR/2650RX	A	456
PR/3020,0	A	457
PR/3050R,0	A	457
PR/38020	A	456
PR/38050R	A	456
PR/55020,0	A	457
PR/55050R,0	A	457
PR/55075,0	A	456
PR/56020,0	A	457
PR/57045,0	A	458
PR/57920	A	456
PR/92020,0	A	457
PR/94020,0	A	457
PR/94475,0	A	456
PR/99020,0	A	457

Zkratka - code	Rabat	Strana - page
PR/SET030,0	A	202
PR/SET040,0	A	202
PR/XX50R,0	A	457
PRECH,0	A	451
PRECH,UNIV	A	451
PV	A	411
PVAN	A	450
PVC/150,11	A	223
PVC/150,5	A	223
PVC/150,8	A	223
PVC/155,1	A	223
PVC/200,8	A	223
PVK	A	411

R

Zkratka - code	Rabat	Strana - page
R/2500T,0	A	448
R/2500V,0	A	448
R/2600T,0	A	448
R/2600V,0	A	448
R/2700T,0	A	448
R/2700V,0	A	448
R/2762V,0	A	448
R/8000,0	A	451
R/8000,3	A	451
R/99000S,0	A	451
R/99000T,0	A	451
R/99100S,0	A	451
R/99100T,0	A	451
R/BIT,0	A	451
R6630,11	A	304
R6630,44	A	305
R6640,11	A	304
R6640,44	A	305
R66404,11	A	304
R66404,44	A	305
R6650,11	A	304
R6650,44	A	305
R6655,11	A	304
R66550,11	A	304
R66550,44	A	305
R6660,11	A	304
R6660,44	A	305
R6661,44	A	305
R6670,11	A	304
R6670,44	A	305
R6676,44	A	305
R6680,11	A	304
R6680,44	A	305
R66800,11	A	304
R6681,44	A	305
R66813,44	A	305
R6683,11	A	304
R66830,11	A	304
R6690,11	A	306
R6690,44	A	306
R6699,11	A	306
R6699,44	A	306
RA300	C	429
RA310	C	429
RA320	C	429
RA330	C	429
RA340/25	C	431
RA341/25	C	431
RA350/25	C	431

Zkratka - code	Rabat	Strana - page
RA351/25	C	431
RA401	C	429
RA402/1520	C	429
RA403	C	431
RA501	C	428
RA502	C	428
RA503/15	C	428
RA504/15	C	430
RA601	C	430
RA602/15	C	430
RA603	C	430
RA604/15	C	430
RAIL1,0	A	208
RAIL1,1	A	208
RAIL4,0	A	208
RAIL503,0	A	209
RAIL505,0	A	209
RAIL507,0	A	211
RAIL511,0	A	211
RAIL601,0	A	208
RAIL858,0	A	209
RAM0040,0	A	176
RAM0041,0	A	176
RAM0045,0	A	176
RAM0046,0	A	45
RAM0047,0	A	45
RAM0049,0	A	45
RAM1069,0	A	52
RAM1070,0	A	52
RAM1070,1	A	52
RAM1070,9*	A	52
RAM1070/T,0	A	51
RAM1070/T,1	A	51
RAM1076,0	A	51
RAM1076,1	A	51
RAM1076,9*	A	51
RAM1078,0	A	52
RAM1078,1	A	52
RAM1078,9*	A	52
RAM1080,0	A	52
RAM1080,1	A	52
RAM1080,9*	A	52
RAM1174,0	A	51
RAM1274,0	A	51
RAM146,0	A	176
RAM150,0	A	229
RAM173,0	A	176
RAM200,0	A	228
RAM205,0	A	229
RAM300,0	A	229
RAM330,0	A	228
RAM350,0	A	228
RAM400,0	A	228
RAM405,0	A	228
RAM55014,0	A	52
RAM55037,0	A	53
RAM55078,0	A	51
RAM92032,0	A	53
RAM92070/T,0	A	53
RAM92078,0	A	53
RAM99170/T,0	A	53
RC15S	C	433

Zkratka - code	Rabat	Strana - page
RKPO1	C	462
RKPO1-C7	C	462
RKPP_C7NEW	C	462
RKPP_T	C	462
RKPT1	C	462
RKPT1-C7	C	462
RKPT2	C	462
ROXX	C	384
ROXXS	C	385
RPNXX	C	388
RU/120,0	A	217
RU/130,0	A	217
RU/285,0	A	215
RU/320,0	A	213
RU/32481,0	A	217
RU/420,1	A	213
RU/505,0	A	215
RU/512,0	A	217
RU/517,0	A	217
RU/55081,0	A	218
RU/55081,1	A	218
RU/55081,9	A	218
RU/56015,0	A	218
RU/56081,0	A	218
RU/57081,GRB	A	218
RU/57081,GRS	A	218
RU/607,0	A	215
RU/608,0	A	216
RU/610,0	A	214
RU/614,0	A	214
RU/671,0	A	216
RU/726,0	A	214
RU/775,0	A	214
RU/776,0	A	214
RU/857,0	A	213
RU/860,0	A	212
RU/866,0	A	215
RU/869,0	A	213
RU/870,0	A	212
RU/893,0	A	213
RU/FAST,0	A	212
RU/FLIPPER,0	A	218
RU/NOVA,0	A	212
RU/NOVA,1	A	212
RU/NOVA,9	A	212
RU/RAPID,0	A	212
RU/RAPID,1	A	212
RU/RELAX,0	A	215
RU/RELAX,9	A	215
RU/TEMPO,0	A	216
RU/TWIST,0	A	216
RUP/124,0	A	226
RUP/137,0	A	226
RUP/141,0	A	226
RUP/157,0	A	226
RUP/179,0	A	224
RUP/200,0	A	224
RUP/220,0	A	224
RUP/222,0	A	224
RUP/250,4	A	225
RUP/251,4	A	225
RUP/310,0	A	224

A - základní rabat , B - zvýhodněný rabat I, , C - zvýhodněný rabat II,

	Zkratka - code	Rabat	Strana - page
R	RUP/410,1	A	225
	RUP/DEXIN,0	A	227
	RUPV/240,0	A	226
	RUPV/244,0	A	225
	RUPV/246,0	A	225
	RZXX	C	384
	RZXXS	C	386
	RZPXX	C	385
	RZPXXS	C	386
S	SADA2661	A	183
	SADA2661	A	195
	SADA2762	A	189
	SADA2762	A	195
	SADA2862	A	187
	SADA2862	A	195
	SADA94420	A	203
	SADA96050R	A	203
	SADA96061	A	203
	SC1720	C	410
	SC1725	C	409
	SC1726	C	409
	SC1730/15	C	409
	SC1730/20	C	409
	SC1735	C	409
	SC1741	C	409
	SC1777	C	409
	SC7105	C	410
	SC7106	C	410
	SC7111	C	410
	SC78838	C	410
	SE/3000	A	450
	SE/55000	A	450
	SE/91000	A	450
	SE/92000	A	450
	SET0045,0	A	453
	SET030,0	A	196
	SET031,0	A	196
	SET040,0	A	196
	SET040/96,0	A	91
	SET040/96,0	A	192
	SET040/TER,0	A	192
	SET041/38,0	A	122
	SET041/38,0	A	192
	SET050/2,0	A	197
	SET060/1,0	A	197
	SET060/2,0	A	198
	SET062,0	A	198
	SET064,0	A	198
	SET066,0	A	198
	SET067,0	A	199
	SET068,0	A	197
	SET068/40,0	A	131
	SET068/40,0	A	193
	SET068/57,0	A	33
	SET068/57,0	A	193
	SET068/TER,0	A	42
	SET068/TER,0	A	193
	SET069/36,0	A	113
	SET069/36,0	A	194
	SET070/38,1	A	124
	SET070/38,1	A	194
	SILVER/120,0	A	222

	Zkratka - code	Rabat	Strana - page
	SILVER/151,0	A	222
	SILVER/175,0	A	222
	SILVER/200,0	A	222
	SKR	A	452
	SN-ROUXXS	C	389
	SN-RZPXXS	C	388
	SN-RZPUXXS	C	389
	SPIRAL/150,0	A	223
	SPIRAL/150,ZL	A	223
	SPIRAL/175,0	A	223
	SPIRAL/200,0	A	223
	ST/55020	A	452
	ST/55091	A	452
	ST/MET	A	452
	SW,0	A	177
	SW,0	A	460
	SZN	C	390
	SZN-170	C	390
	SZP	C	390
T	T100120A	C	427
	T63120A	C	427
	T80120A	C	427
	TAH/12000,0	A	455
	TAH/55000,0	A	455
	TAH/57000,0	A	455
	TAH/91000,0	A	455
	TAH/92000,0	A	455
	TK12150	C	393
	TK34150	C	393
	T-KUS,0	B	232
	T-KUS,1	B	232
	TM63A	C	427
	TM80R	C	427
	TR/1070	A	459
	TR/3091	A	459
	TR/3113	A	459
	TR/55091C	A	459
	TR/55091M	A	459
	TR/56091	A	459
	TR/7101	A	459
	TR/91091	A	459
	TR/92091	A	459
	TS/12000,0	A	451
	TS/3,0	A	451
	TS/3,ZL	A	451
	TS/55,0	A	451
	TS/56,0	A	451
	TS/92000	A	451
	TS/CLAS,0	A	451
	TS/CHROM	A	451
	TT	B	235
	TTVIN02,0	B	171
	TZ/35	A	459
	TZ/37	A	459
U-V	UCHYT,P	A	411
	V/2002	A	445
	V/55000,0	A	453
	V/57220P	A	448
	V/7000,0	A	453
	V/92000,0	A	453
	V/92006	A	448
	V/AQUAMAT	A	448

	Zkratka - code	Rabat	Strana - page
	V/RETRO	A	448
	V/RETRO/VR	A	448
	V/SMART	A	448
	VU/55000	A	453
	VU/7000,0	A	453
	VV,0	A	415
W	W0101	C	426
	W0201	C	426
	W0202	C	426
	W0203	C	426
	W0204	C	426
	W0601	C	426
	W0602	C	426
	W0603	C	426
	W0604	C	426
	WC/BAMBUS	B	357
	WC/BILA	B	361
	WC/BILAMDF	B	359
	WC/BOROVICE	B	356
	WC/BRIZA	B	357
	WC/BUK	B	356
	WC/DELFIN	B	359
	WC/DUB2	B	356
	WC/DUBLYRA	B	358
	WC/JASAN	B	356
	WC/MEDVEDI	B	359
	WC/MUSLELYRA	B	358
	WC/ORECH	B	357
	WC/ORECHLYRA	B	357
	WC/SOFTMDF	B	360
	WC/SOFTCLOSE	B	360
	WC/SOFTDPLAST	B	360
	WC/SOFTJASAN	B	356
	WC/SOFTLYRA	B	358
	WC/SOFTMUSLELY	B	358
	WC/SOFTORECHLY	B	358
	WC/STENATA	B	359
	WC/UNIVERSAL	B	360
	WC/WENGE	B	357
	WG	C	402
	WGK	C	402
	WGN	C	402
Z	Z201	C	405
	Z201R	C	405
	Z211	C	405
	ZSR1	C	463
	ZTM1	C	432
	ZTM2	C	432
	ZTV1	C	432
	ZTV2	C	432

A - základní rabat , B - zvýhodněný rabat I, , C - zvýhodněný rabat II,

POZNÁMKY

NOTES

novaservis
QUALITY & DESIGN

NOVASERVIS - CZ

VÝROBA • TRADICE • INOVACE

PRODUKTION • TRADITION • INNOVATION

ПРОИЗВОДСТВО • ТРАДИЦИЯ • ИННОВАЦИЯ

ČSN EN ISO 9001 - 2009

NOVASERVIS - ENG

novaservis
QUALITY & DESIGN

NOVÁ SKLADOVÁ HALA

NEW STOCK HALL

НОВЫЙ СКЛАДСКОЙ ЗАЛ

ČSN EN ISO 9001 - 2009

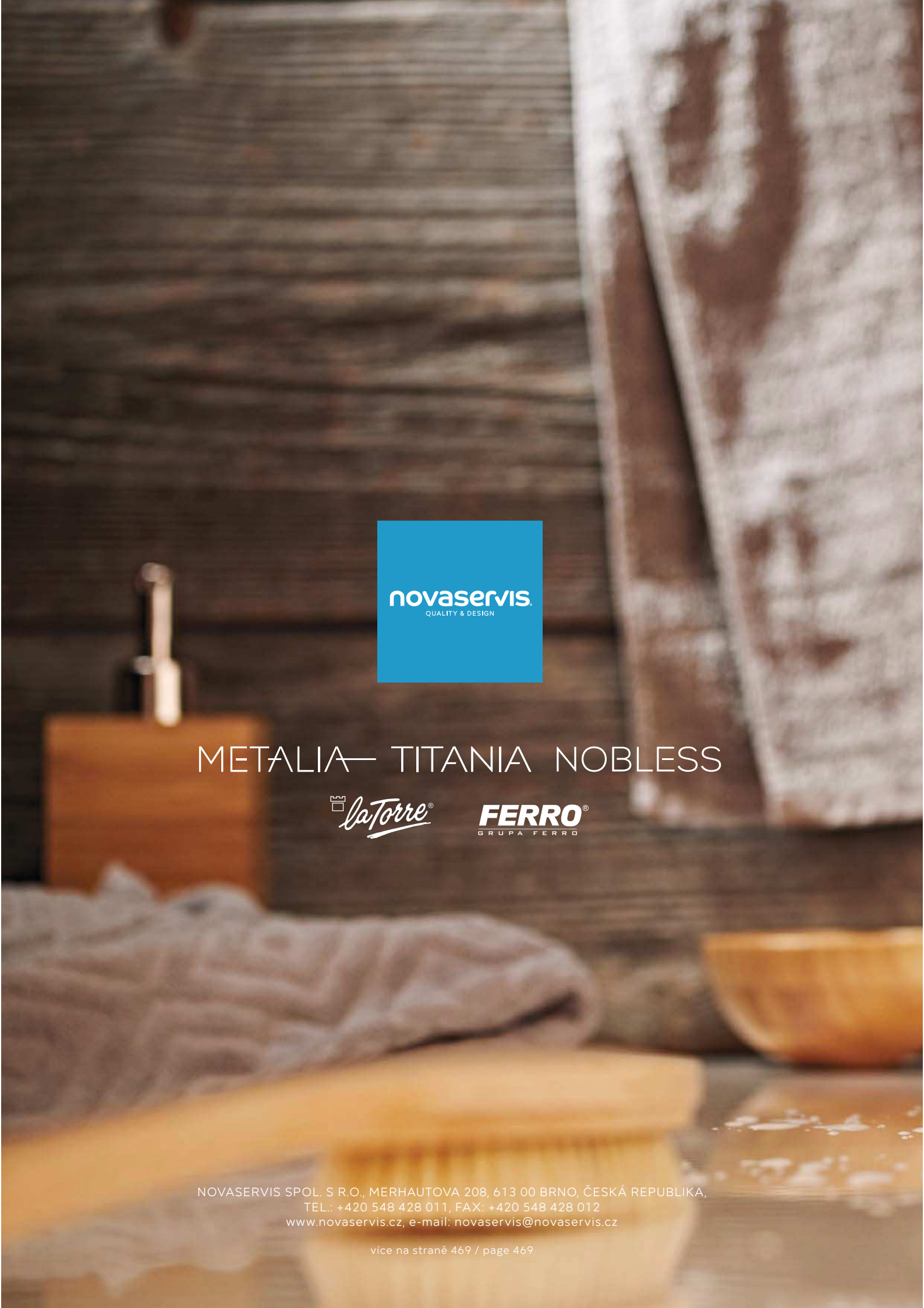

NOVASERVIS SPOL. S R.O., MERHAUTOVA 208, 613 00 BRNO, ČESKÁ REPUBLIKA,
TEL.: +420 548 428 011, FAX: +420 548 428 012
www.novaservis.cz, e-mail: novaservis@novaservis.cz

více na straně 469 / page 469